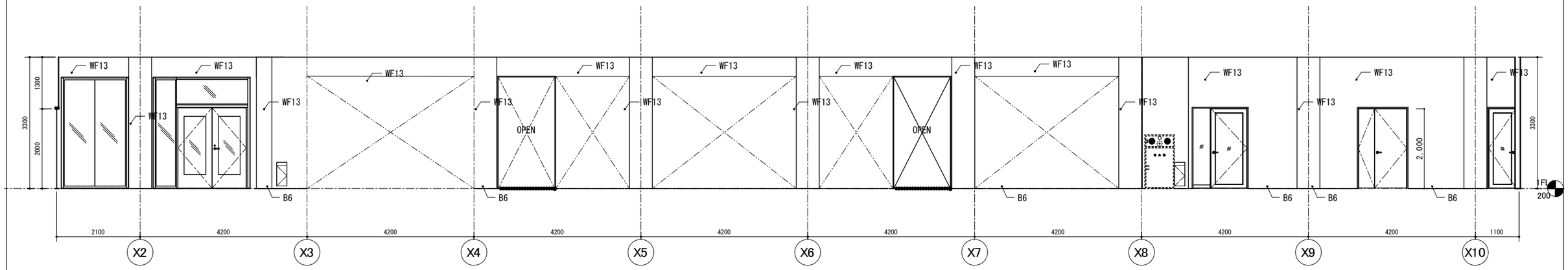

102　オープンスペース１ － a

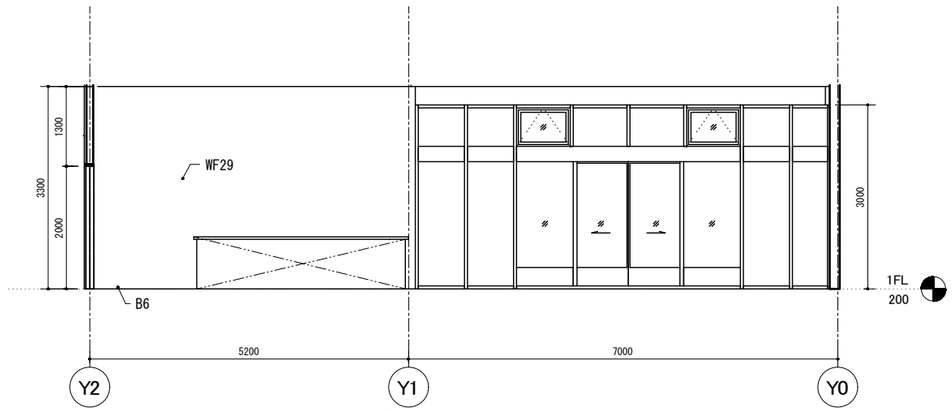

102　オープンスペース１ － b

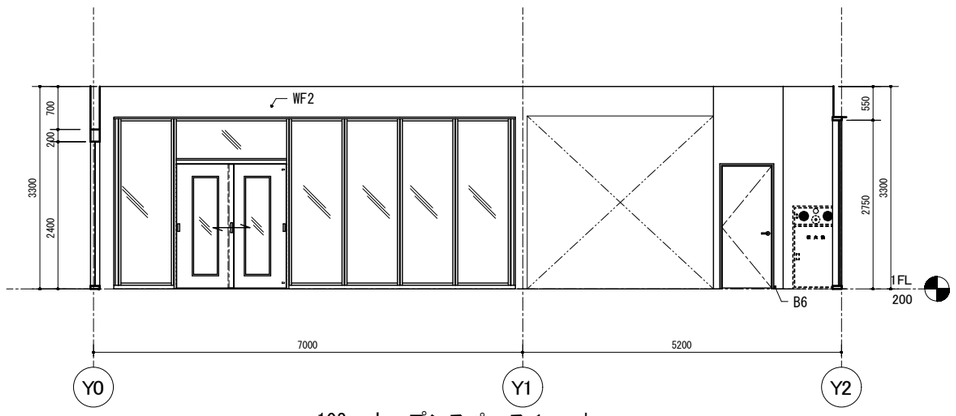

102　オープンスペース１ － d

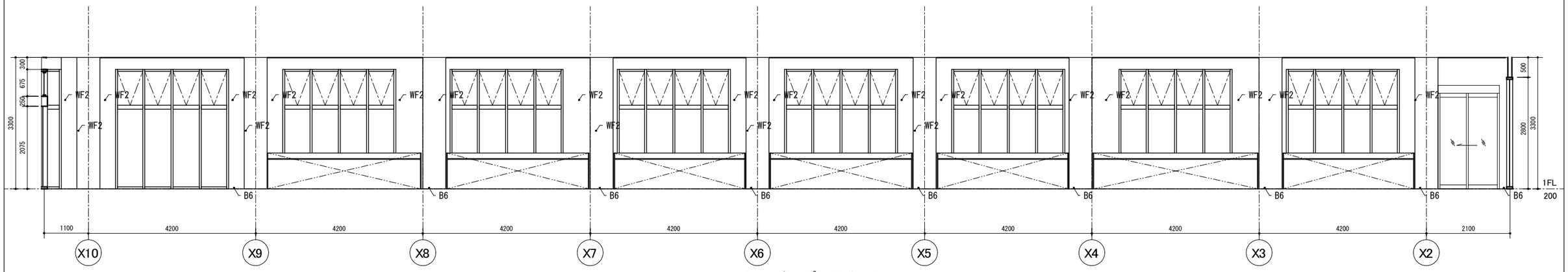

102　オープンスペース１ － c

WF1	PB12.5 化粧ケイカル板6.0	WF6	耐水PB12.5 木調化粧ﾊﾟﾈﾙ6(小口R加工)	WF11	強化PB12.5＋硬質PB9.5	WF16	強化PB12.5＋硬質PB9.5＋耐水PB12.5　木調化粧パネル6(小口R加工)	WF21	強化PB12.5＋ 硬質PB9.5＋耐水PB12.5　化粧ケイカル板6.0 ［遮音］	WF26	ECP　EP塗り	B2	磁器質無釉50角ﾀｲﾙ張り　H=50
WF2	PB12.5 不燃クロス貼り	WF7	耐水PB12.5 不燃クロス貼り	WF12	強化PB12.5＋硬質PB9.5＋鋼製壁　不燃木調ｹｲｶﾙ18.0(UV塗装)	WF17	強化PB12.5＋ 硬質PB9.5＋耐水PB12.5　化粧ケイカル板6.0　ｼｰﾘﾝｸﾞ目地	WF22	強化PB12.5＋ 硬質PB9.5＋防湿ｼｰﾄ ﾊﾟｽﾊﾟﾈﾙ6.0 ［耐火］	WF27	ECP　現し	B3	磁器質無釉100角タイル張り　H=100
WF3	PB12.5 EP塗り	WF8	耐水PB12.5＋防湿ｼｰﾄ ﾊﾟｽﾊﾟﾈﾙ6.0	WF13	強化PB12.5＋硬質PB9.5 不燃クロス貼り ［耐火］	WF18	強化PB12.5＋硬質PB9.5＋耐水PB12.5　化粧ケイカル板6.0 ［耐火］	WF23	鋼製壁　不燃木調ケイカル18.0(UV塗装)	WF28	ECP+LGS50　PB12.5　不燃クロス貼り	B4	ビニル幅木　H=60
WF4	PB12.5＋PB9.5 不燃クロス貼り	WF9	強化PB12.5 EP塗り	WF14	強化PB12.5＋ 硬質PB9.5 ﾊﾟｽﾊﾟﾈﾙ6.0 ［耐火］	WF19	強化PB12.5＋硬質PB9.5＋耐水PB12.5 不燃クロス貼り ［耐火］	WF24	強化PB12.5＋ 硬質PB9.5＋耐水PB12.5 不燃クロス貼り[遮音]	WF29	PB12.5＋化粧ケイカル板6.0、下地鉄板敷き	B5	床仕上げ巻上げ　H=60
WF5	耐水PB12.5 化粧ケイカル板6.0	WF10	強化PB12.5 不燃木調ケイカル18.0(UV塗装)	WF15	強化PB12.5＋硬質PB9.5 EP塗り ［耐火］	WF20	ECP(木調)　現し	WF25	強化PB12.5＋ 硬質PB9.5　化粧ケイカル板6.0 ［耐火］	B1	木調磁器質ﾀｲﾙ貼り　H=70	B6	木製幅木　H=60

徳島県県土整備部営繕課

●工事名　第２三好寮・三好市地域利便性施設
（仮称）新築工事のうち建築工事

●図面名　１階　展開図１

●図面番号　A-055

●縮尺　A1:1/50
A3:1/25

１級建築士事務所　徳島県知事登録第11050号
株式会社　宮建築設計
徳島市福島１丁目５番６号
TEL　（088）－625－5505（代）
管理建築士　清水　康代　１級333707

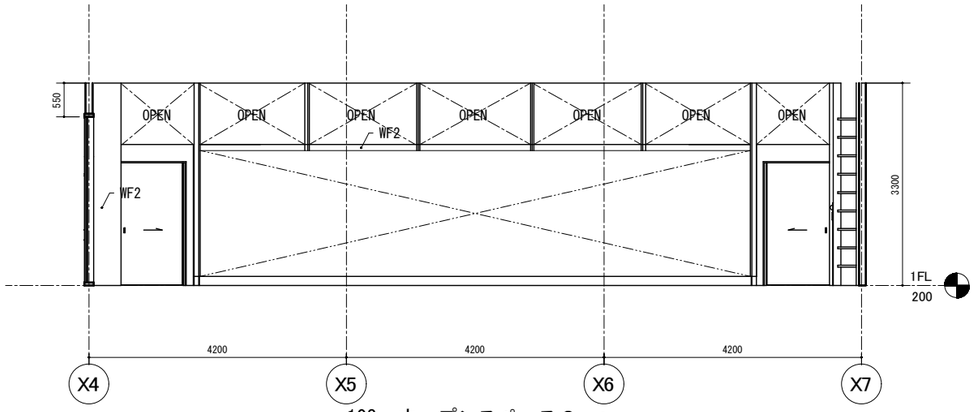

103　オープンスペース２－ａ

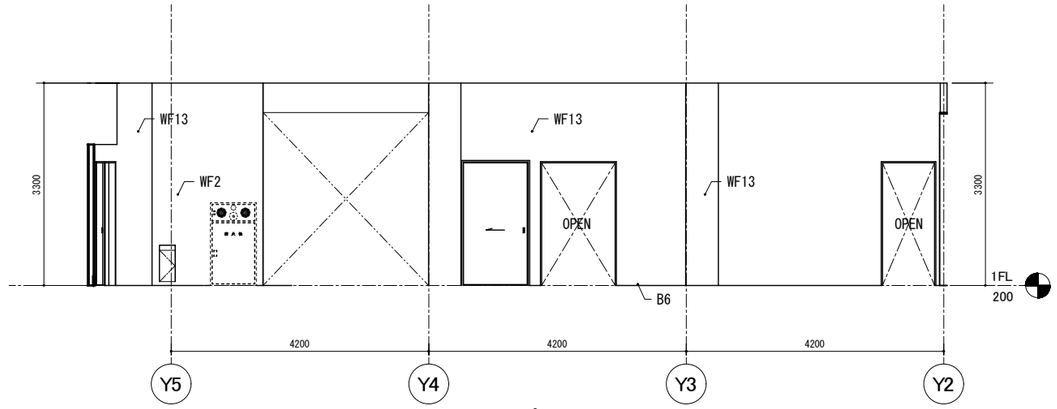

103　オープンスペース２－ｂ

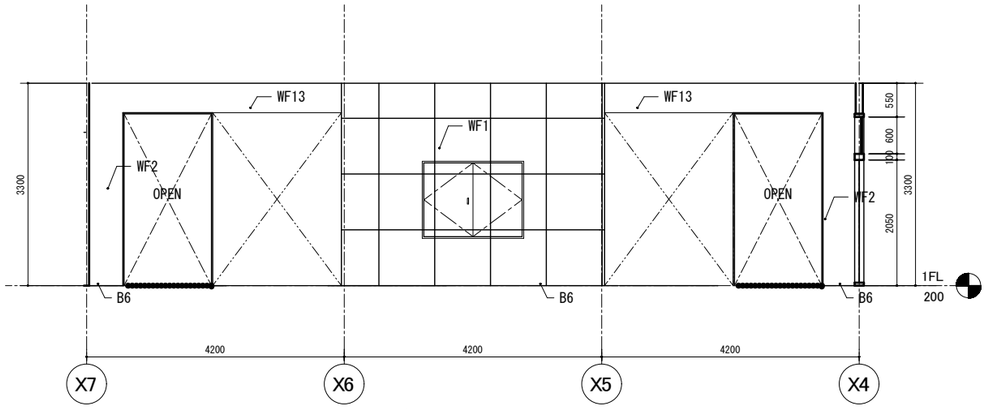

103　オープンスペース２－ｃ

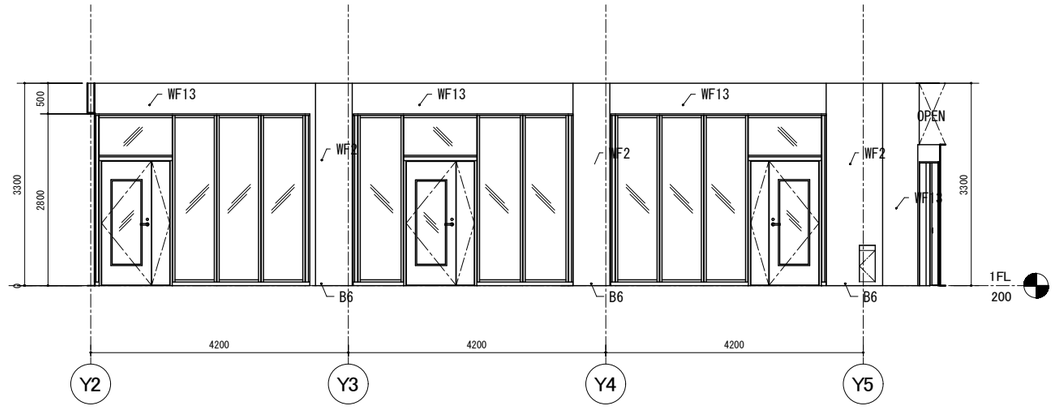

103　オープンスペース２－ｄ

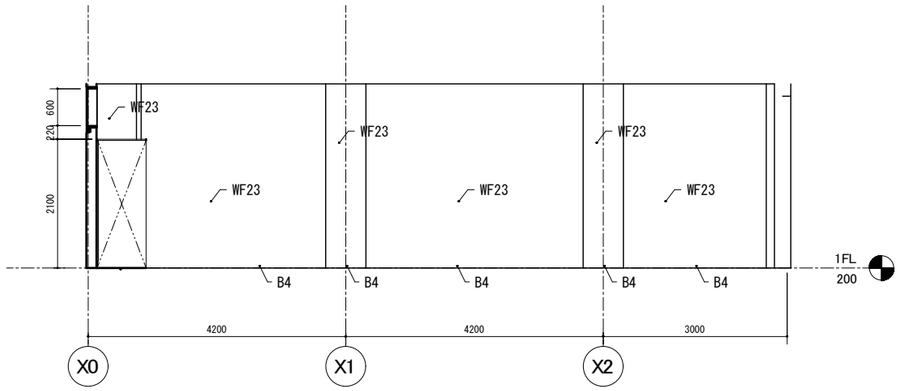

104　活動室大A－ａ

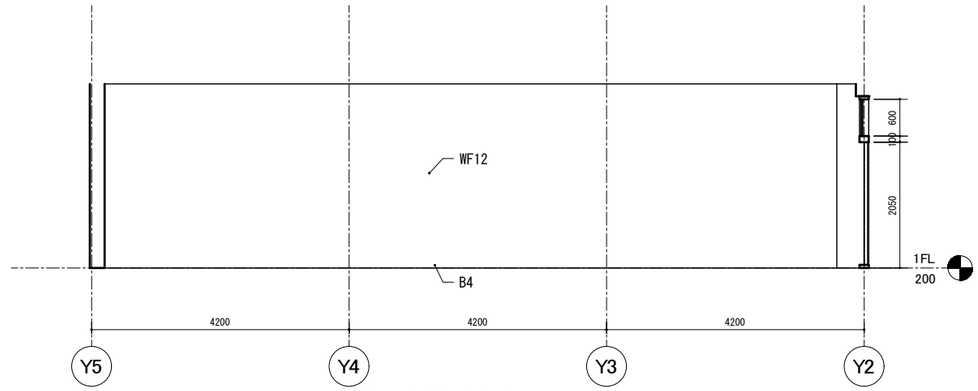

104　活動室大A－ｂ

WF1	PB12.5 化粧ケイカル板6.0	WF6	耐水PB12.5 木調化粧ﾊﾟﾈﾙ6(小口R加工)	WF11	強化PB12.5＋硬質PB9.5	WF16	強化PB12.5＋硬質PB9.5＋耐水PB12.5　木調化粧パネル6(小口R加工)	WF21	強化PB12.5＋ 硬質PB9.5＋耐水PB12.5　化粧ケイカル板6.0 ［遮音］	WF26	ECP　EP塗り	B2	磁器質無釉50角ﾀｲﾙ張り　H=50
WF2	PB12.5 不燃クロス貼り	WF7	耐水PB12.5 不燃クロス貼り	WF12	強化PB12.5＋硬質PB9.5＋鋼製壁　不燃木調ｹｲｶﾙ18.0(UV塗装)	WF17	強化PB12.5＋ 硬質PB9.5＋耐水PB12.5　化粧ケイカル板6.0 ｼｰﾘﾝｸﾞ目地	WF22	強化PB12.5＋ 硬質PB9.5＋防湿ｼｰﾄ ﾊﾟｽﾊﾟﾈﾙ6.0 ［耐火］	WF27	ECP　現し	B3	磁器質無釉100角タイル張り　H=100
WF3	PB12.5 EP塗り	WF8	耐水PB12.5＋防湿ｼｰﾄ ﾊﾟｽﾊﾟﾈﾙ6.0	WF13	強化PB12.5＋硬質PB9.5 不燃クロス貼り ［耐火］	WF18	強化PB12.5＋硬質PB9.5＋耐水PB12.5　化粧ケイカル板6.0 ［耐火］	WF23	鋼製壁　不燃木調ケイカル18.0(UV塗装)	WF28	ECP+LGS50　PB12.5　不燃クロス貼り	B4	ビニル幅木　H=60
WF4	PB12.5＋PB9.5 不燃クロス貼り	WF9	強化PB12.5 EP塗り	WF14	強化PB12.5＋ 硬質PB9.5 ﾊﾟｽﾊﾟﾈﾙ6.0 ［耐火］	WF19	強化PB12.5＋硬質PB9.5＋耐水PB12.5 不燃クロス貼り ［耐火］	WF24	強化PB12.5＋ 硬質PB9.5＋耐水PB12.5 不燃クロス貼り［遮音］	WF29	ECP+不燃構造用合板12.0	B5	床仕上げ巻上げ　H=60
WF5	耐水PB12.5 化粧ケイカル板6.0	WF10	強化PB12.5 不燃木調ケイカル18.0(UV塗装)	WF15	強化PB12.5＋硬質PB9.5 EP塗り ［耐火］	WF20	ECP(木調)　現し	WF25	強化PB12.5＋ 硬質PB9.5　化粧ケイカル板6.0 ［耐火］	B1	木調磁器質ﾀｲﾙ貼り　H=70	B6	木製幅木　H=60

徳島県県土整備部営繕課	●工事名　第２三好寮・三好市地域利便性施設 （仮称）新築工事のうち建築工事	●図面番号 A-056	１級建築士事務所　徳島県知事登録第11050号 株式会社　宮 建 築 設 計 徳島市福島１丁目５番６号 TEL　（088）－625－5505（代） 管理建築士　清水　康代　１級333707
	●図面名　１階　展開図２	●縮尺　A1:1/50 A3:1/25	

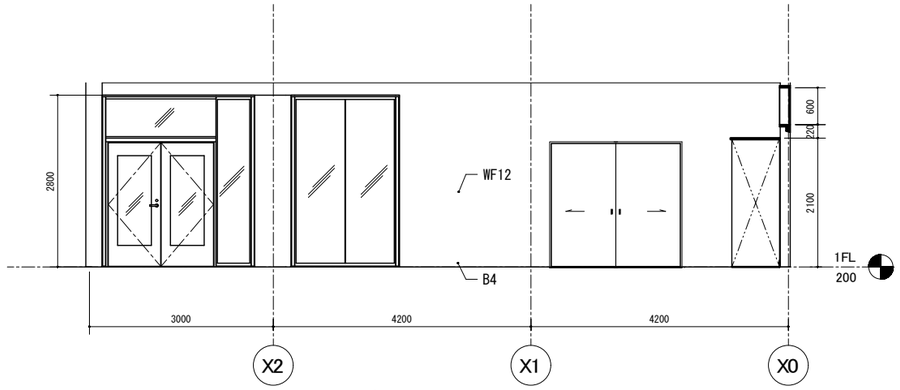

104　活動室大A- c

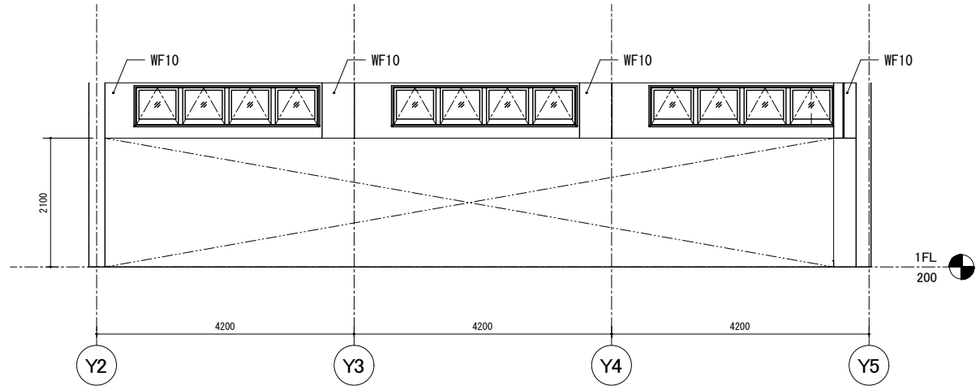

104　活動室大A- d

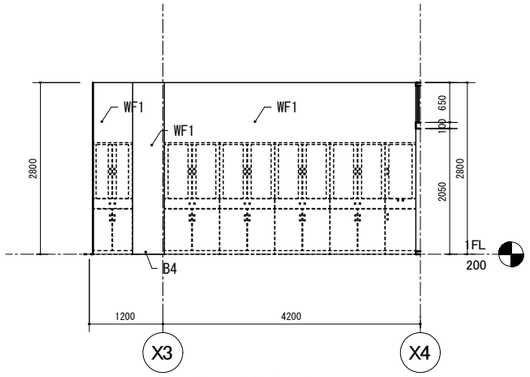

105　活動室小B- a

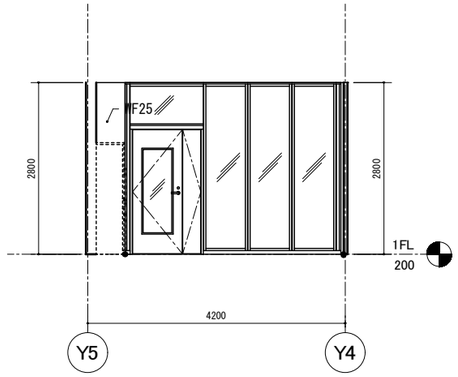

105　活動室小B- b

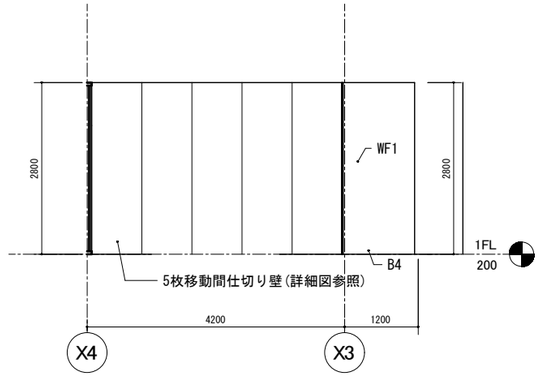

105　活動室小B- c

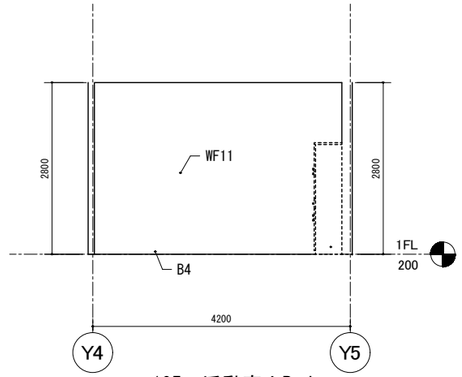

105　活動室小B-d

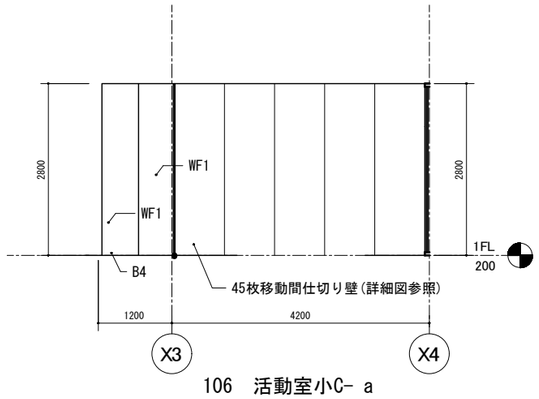

106　活動室小C- a

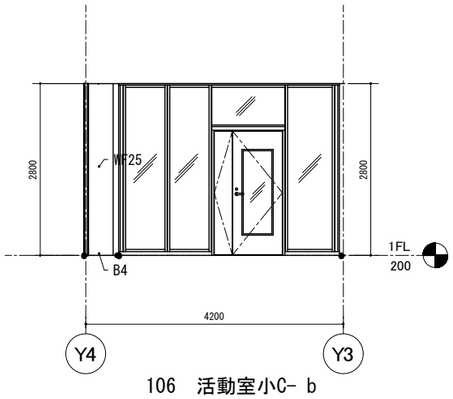

106　活動室小C- b

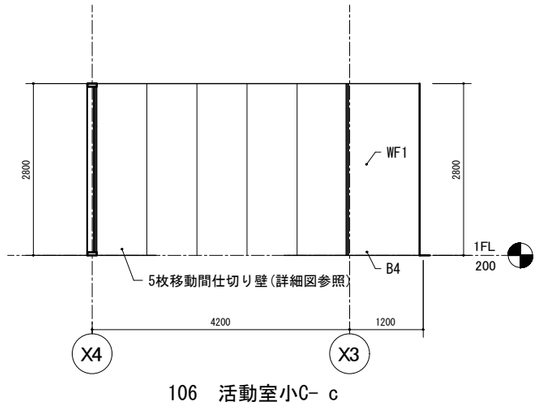

106　活動室小C- c

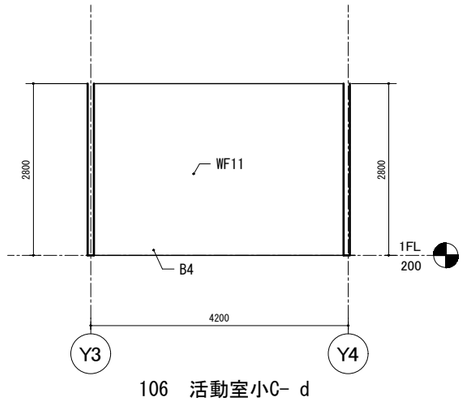

106　活動室小C- d

WF1	PB12.5 化粧ケイカル板6.0	WF6	耐水PB12.5 木調化粧ﾊﾟﾈﾙ6(小口R加工)	WF11	強化PB12.5＋硬質PB9.5	WF16	強化PB12.5＋硬質PB9.5＋耐水PB12.5　木調化粧パネル6(小口R加工)	WF21	強化PB12.5＋ 硬質PB9.5＋耐水PB12.5　化粧ケイカル板6.0 ［遮音］	WF26	ECP　EP塗り	B2	磁器質無釉50角ﾀｲﾙ張り　H=50
WF2	PB12.5 不燃クロス貼り	WF7	耐水PB12.5 不燃クロス貼り	WF12	強化PB12.5＋硬質PB9.5＋鋼製壁　不燃木調ｹｲｶﾙ18.0(UV塗装)	WF17	強化PB12.5＋ 硬質PB9.5＋耐水PB12.5　化粧ケイカル板6.0 ｼｰﾘﾝｸﾞ目地	WF22	強化PB12.5＋ 硬質PB9.5＋防湿ｼｰﾄ ﾊﾞｽﾊﾟﾈﾙ6.0 ［耐火］	WF27	ECP　現し	B3	磁器質無釉100角タイル張り　H=100
WF3	PB12.5 EP塗り	WF8	耐水PB12.5＋防湿ｼｰﾄ ﾊﾞｽﾊﾟﾈﾙ6.0	WF13	強化PB12.5＋硬質PB9.5 不燃クロス貼り ［耐火］	WF18	強化PB12.5＋硬質PB9.5＋耐水PB12.5　化粧ケイカル板6.0 ［耐火］	WF23	鋼製壁　不燃木調ケイカル18.0(UV塗装)	WF28	ECP+LGS50　PB12.5　不燃クロス貼り	B4	ビニル幅木　H=60
WF4	PB12.5＋PB9.5 不燃クロス貼り	WF9	強化PB12.5 EP塗り	WF14	強化PB12.5＋ 硬質PB9.5 ﾊﾞｽﾊﾟﾈﾙ6.0 ［耐火］	WF19	強化PB12.5＋硬質PB9.5＋耐水PB12.5 不燃クロス貼り ［耐火］	WF24	強化PB12.5＋ 硬質PB9.5＋耐水PB12.5 不燃クロス貼り［遮音］	WF29	ECP+不燃構造用合板12.0	B5	床仕上げ巻上げ　H=60
WF5	耐水PB12.5 化粧ケイカル板6.0	WF10	強化PB12.5 不燃木調ケイカル18.0(UV塗装)	WF15	強化PB12.5＋硬質PB9.5 EP塗り ［耐火］	WF20	ECP(木調)　現し	WF25	強化PB12.5＋ 硬質PB9.5　化粧ケイカル板6.0 ［耐火］	B1	木調磁器質ﾀｲﾙ貼り　H=70	B6	木製幅木　H=60

徳島県県土整備部営繕課

●工事名　第２三好寮・三好市地域利便性施設
（仮称）新築工事のうち建築工事

●図面名　1階　展開図３

●図面番号　A-057

●縮尺　A1:1/50
A3:1/25

１級建築士事務所　徳島県知事登録第11050号
株式会社　宮 建 築 設 計
徳島市福島１丁目５番６号
TEL　（088）－625－5505（代）
管理建築士　清水　康代　１級333707

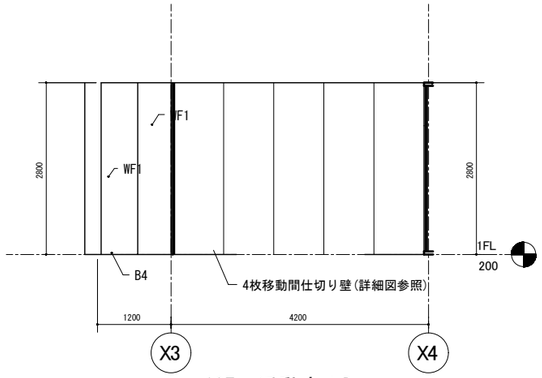

107　活動室小D- a

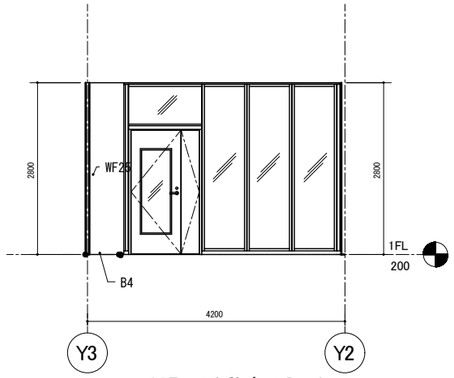

107　活動室小D- b

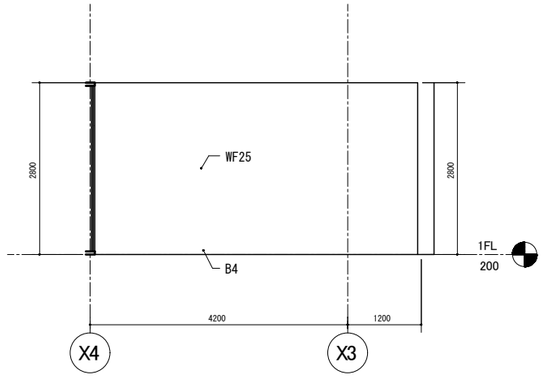

107　活動室小D- c

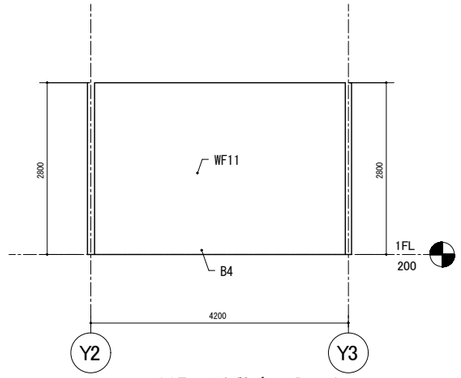

107　活動室小D- d

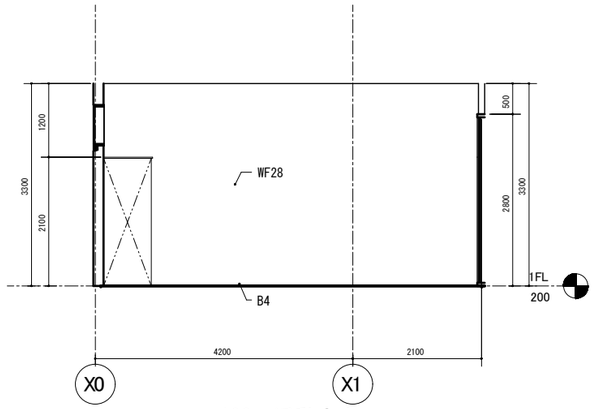

108　活動室中E- a

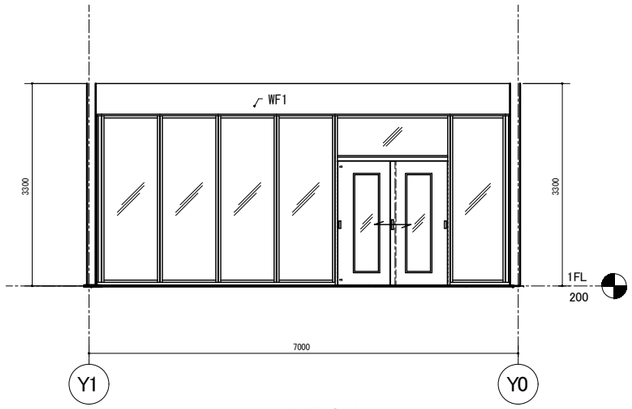

108　活動室中E- b

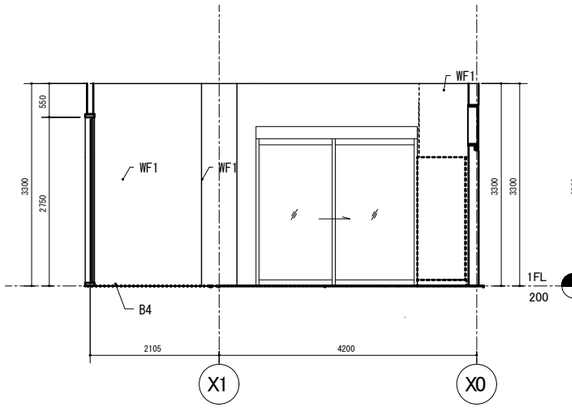

108　活動室中E- c

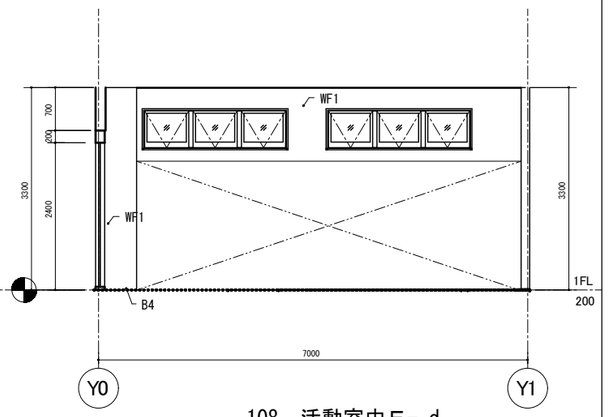

108　活動室中E- d

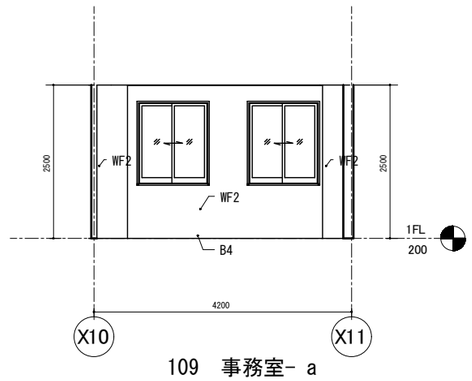

109　事務室- a

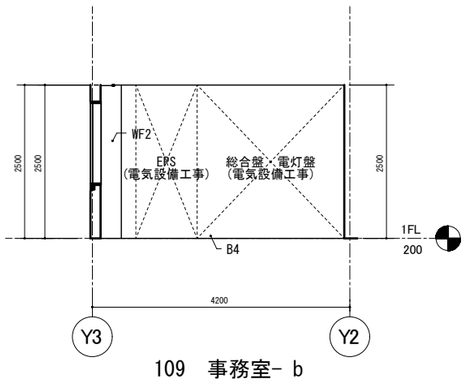

109　事務室- b

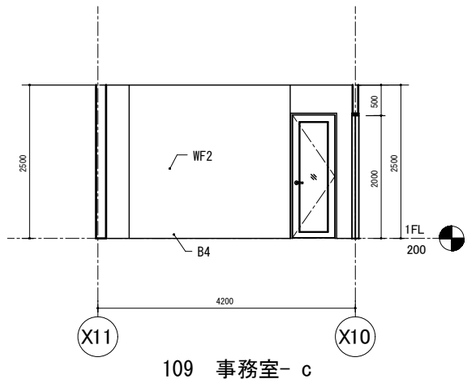

109　事務室- c

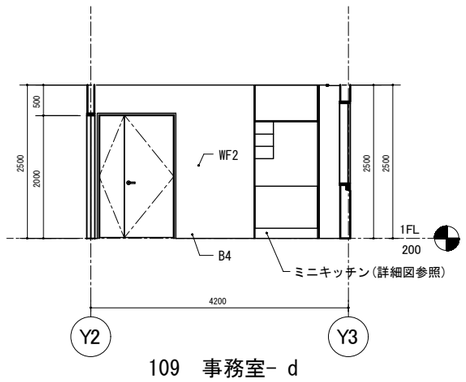

109　事務室- d

WF1	PB12.5 化粧ケイカル板6.0	WF6	耐水PB12.5 木調化粧ﾊﾟﾈﾙ6(小口R加工)	WF11	強化PB12.5+硬質PB9.5	WF16	強化PB12.5+硬質PB9.5+耐水PB12.5　木調化粧パネル6(小口R加工)	WF21	強化PB12.5+ 硬質PB9.5+耐水PB12.5　化粧ケイカル板6.0 ［遮音］	WF26	ECP　EP塗り	B2	磁器質無釉50角ﾀｲﾙ張り　H=50
WF2	PB12.5 不燃クロス貼り	WF7	耐水PB12.5 不燃クロス貼り	WF12	強化PB12.5+硬質PB9.5+鋼製壁　不燃木調ｹｲｶﾙ18.0(UV塗装)	WF17	強化PB12.5+ 硬質PB9.5+耐水PB12.5　化粧ケイカル板6.0 ｼｰﾘﾝｸﾞ目地	WF22	強化PB12.5+ 硬質PB9.5+防湿ｼｰﾄ ﾊﾟｽﾊﾟﾈﾙ6.0 ［耐火］	WF27	ECP　現し	B3	磁器質無釉100角タイル張り　H=100
WF3	PB12.5 EP塗り	WF8	耐水PB12.5+防湿ｼｰﾄ ﾊﾟｽﾊﾟﾈﾙ6.0	WF13	強化PB12.5+硬質PB9.5 不燃クロス貼り ［耐火］	WF18	強化PB12.5+硬質PB9.5+耐水PB12.5　化粧ケイカル板6.0 ［耐火］	WF23	鋼製壁　不燃木調ケイカル18.0(UV塗装)	WF28	ECP+LGS50　PB12.5　不燃クロス貼り	B4	ビニル幅木　H=60
WF4	PB12.5+PB9.5 不燃クロス貼り	WF9	強化PB12.5 EP塗り	WF14	強化PB12.5+ 硬質PB9.5 ﾊﾟｽﾊﾟﾈﾙ6.0 ［耐火］	WF19	強化PB12.5+硬質PB9.5+耐水PB12.5 不燃クロス貼り ［耐火］	WF24	強化PB12.5+ 硬質PB9.5+耐水PB12.5 不燃クロス貼り[遮音]	WF29	ECP+不燃構造用合板12.0	B5	床仕上げ巻上げ　H=60
WF5	耐水PB12.5 化粧ケイカル板6.0	WF10	強化PB12.5 不燃木調ケイカル18.0(UV塗装)	WF15	強化PB12.5+硬質PB9.5 EP塗り ［耐火］	WF20	ECP(木調)　現し	WF25	強化PB12.5+ 硬質PB9.5　化粧ケイカル板6.0 ［耐火］	B1	木調磁器質ﾀｲﾙ貼り　H=70	B6	木製幅木　H=60

徳島県県土整備部営繕課

●工事名　第２三好寮・三好市地域利便性施設
（仮称）新築工事のうち建築工事

●図面名　１階　展開図４

●図面番号　A-058

●縮尺　A1:1/50
A3:1/25

１級建築士事務所　徳島県知事登録第11050号
株式会社　宮建築設計
徳島市福島１丁目５番６号
TEL　（088）－625－5505（代）
管理建築士　清水　康代　１級333707

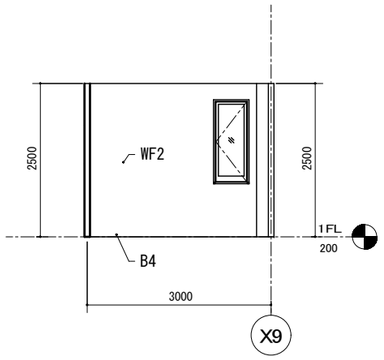

110　メイカースペース- a

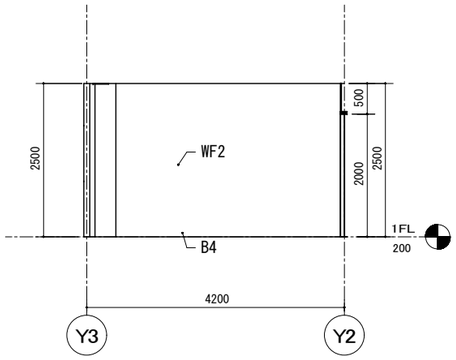

110　メイカースペース- b

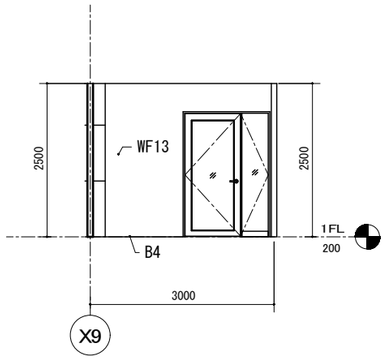

110　メイカースペース- c

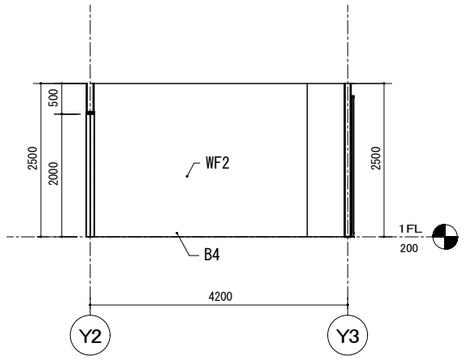

110　メイカースペース- d

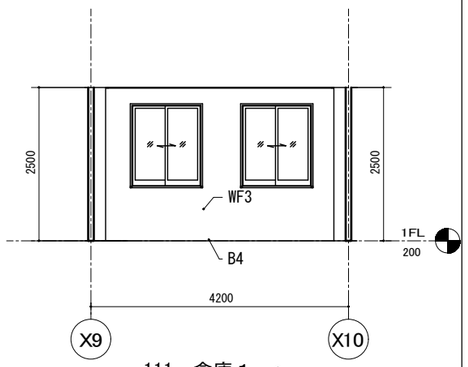

111　倉庫１- a

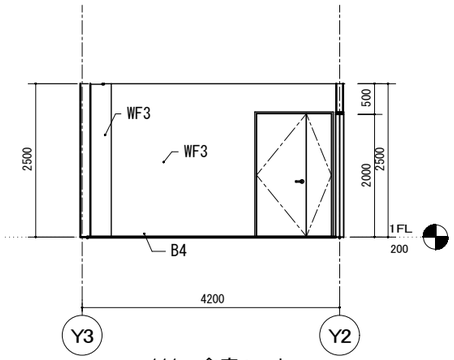

111　倉庫１- b

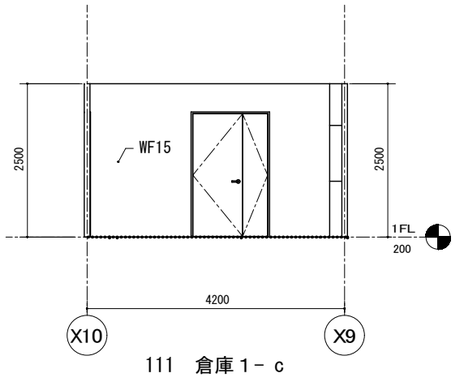

111　倉庫１- c

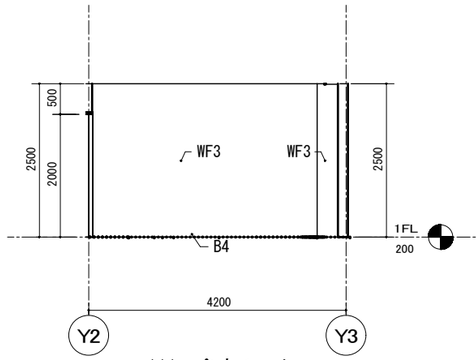

111　倉庫１- d

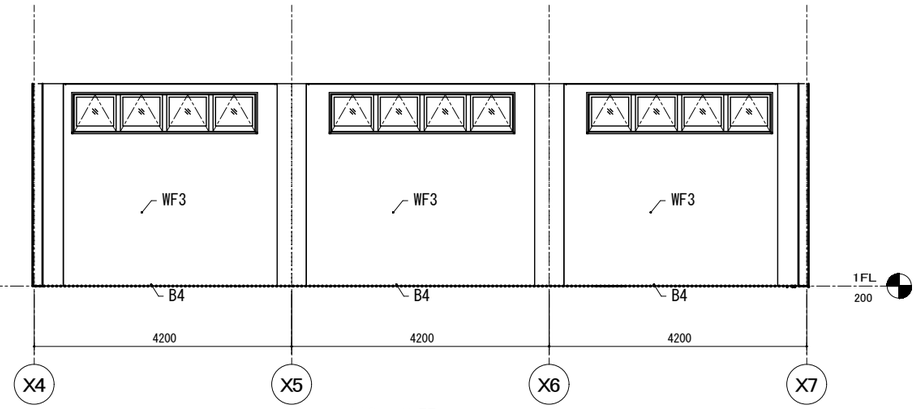

112　倉庫２- a

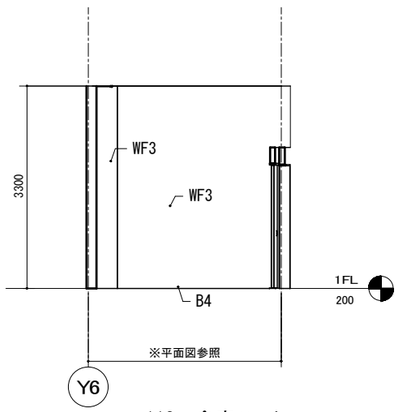

112　倉庫２- b

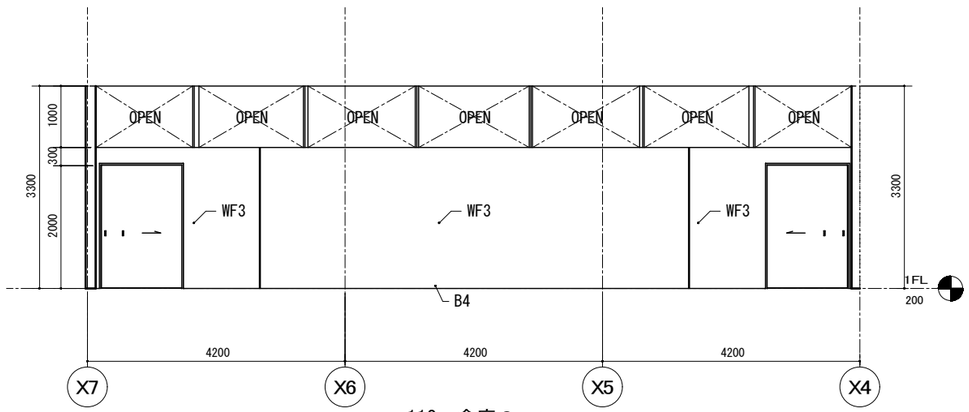

112　倉庫２- c

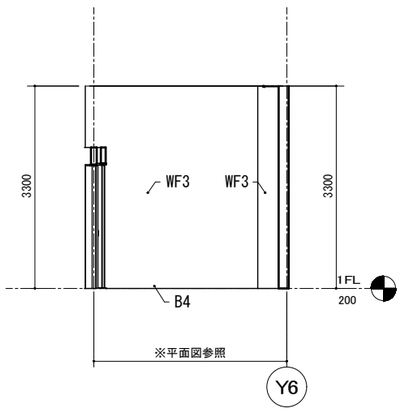

112　倉庫２- d

WF1	PB12.5 化粧ケイカル板6.0	WF6	耐水PB12.5 木調化粧ﾊﾟﾈﾙ6(小口R加工)	WF11	強化PB12.5＋硬質PB9.5	WF16	強化PB12.5＋硬質PB9.5＋耐水PB12.5　木調化粧パネル6(小口R加工)	WF21	強化PB12.5＋ 硬質PB9.5＋耐水PB12.5　化粧ケイカル板6.0 ［遮音］	WF26	ECP　EP塗り	B2	磁器質無釉50角ﾀｲﾙ張り　H=50
WF2	PB12.5 不燃クロス貼り	WF7	耐水PB12.5 不燃クロス貼り	WF12	強化PB12.5＋硬質PB9.5＋鋼製壁　不燃木調ｹｲｶﾙ18.0(UV塗装)	WF17	強化PB12.5＋ 硬質PB9.5＋耐水PB12.5　化粧ケイカル板6.0　ｼｰﾘﾝｸﾞ目地	WF22	強化PB12.5＋ 硬質PB9.5＋防湿ｼｰﾄ ﾊﾞｽﾊﾟﾈﾙ6.0 ［耐火］	WF27	ECP　現し	B3	磁器質無釉100角タイル張り　H=100
WF3	PB12.5 EP塗り	WF8	耐水PB12.5＋防湿ｼｰﾄ ﾊﾞｽﾊﾟﾈﾙ6.0	WF13	強化PB12.5＋硬質PB9.5 不燃クロス貼り　［耐火］	WF18	強化PB12.5＋硬質PB9.5＋耐水PB12.5　化粧ケイカル板6.0 ［耐火］	WF23	鋼製壁　不燃木調ケイカル18.0(UV塗装)	WF28	ECP+LGS50　PB12.5　不燃クロス貼り	B4	ビニル幅木　H=60
WF4	PB12.5＋PB9.5 不燃クロス貼り	WF9	強化PB12.5 EP塗り	WF14	強化PB12.5＋ 硬質PB9.5 ﾊﾞｽﾊﾟﾈﾙ6.0 ［耐火］	WF19	強化PB12.5＋硬質PB9.5＋耐水PB12.5 不燃クロス貼り　［耐火］	WF24	強化PB12.5＋ 硬質PB9.5＋耐水PB12.5 不燃クロス貼り［遮音］	WF29	ECP+不燃構造用合板12.0	B5	床仕上げ巻上げ　H=60
WF5	耐水PB12.5 化粧ケイカル板6.0	WF10	強化PB12.5 不燃木調ケイカル18.0(UV塗装)	WF15	強化PB12.5＋硬質PB9.5 EP塗り　［耐火］	WF20	ECP(木調)　現し	WF25	強化PB12.5＋ 硬質PB9.5　化粧ケイカル板6.0 ［耐火］	B1	木調磁器質ﾀｲﾙ貼り　H=70	B6	木製幅木　H=60

徳島県県土整備部営繕課

●工事名　第２三好寮・三好市地域利便性施設
（仮称）新築工事のうち建築工事

●図面名　１階　展開図５

●図面番号　A-058

●縮尺　A1:1/50
A3:1/25

１級建築士事務所　徳島県知事登録第11050号
株式会社　宮建築設計
徳島市福島１丁目５番６号
TEL　（088）－625－5505（代）
管理建築士　清水　康代　１級333707

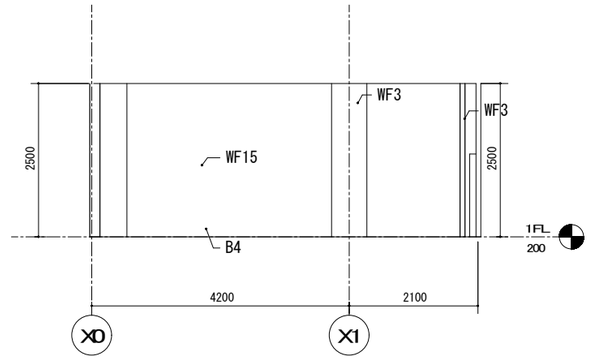

113　倉庫３－ａ

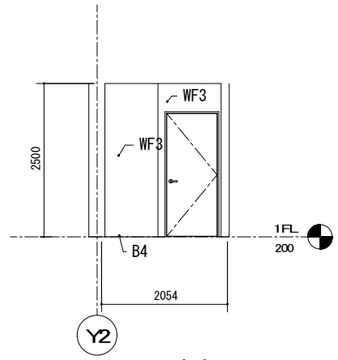

113　倉庫３－ｂ

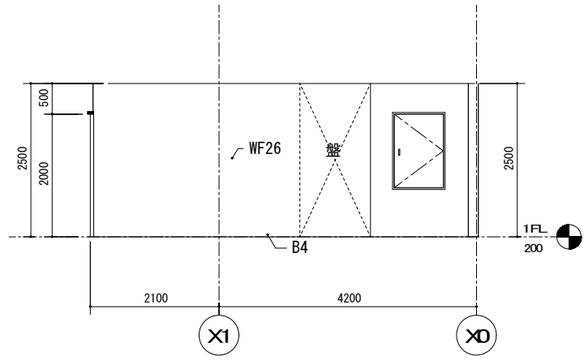

113　倉庫３－ｃ

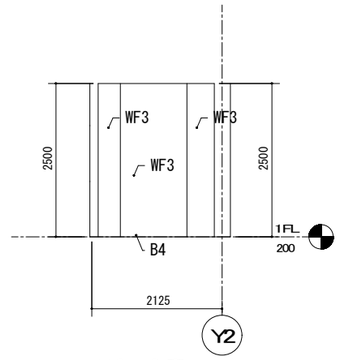

113　倉庫３－ｄ

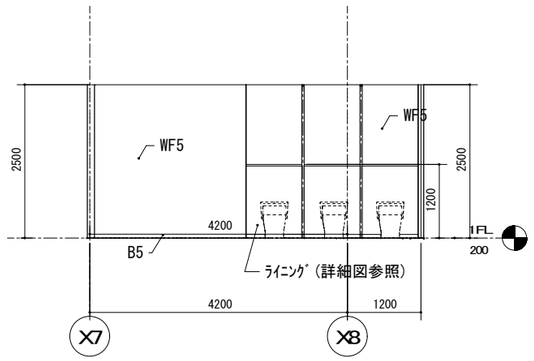

114　男子トイレ－ａ

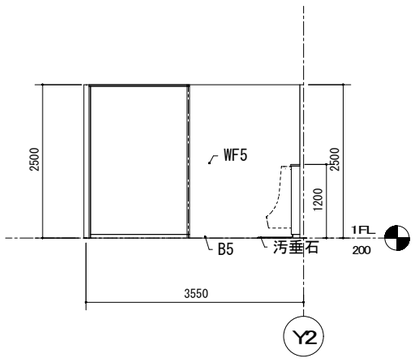

114　男子トイレ－ｂ

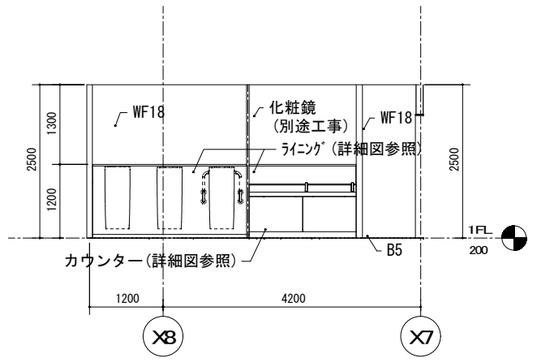

114　男子トイレ－ｃ

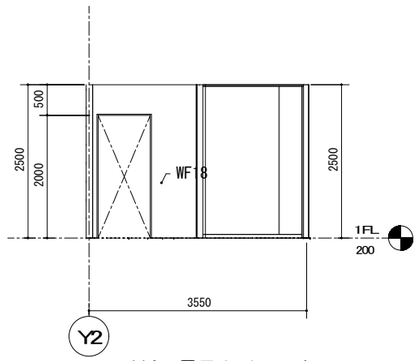

114　男子トイレ－ｄ

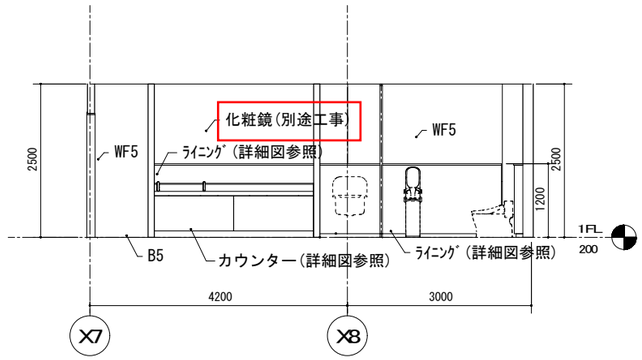

115　女子トイレ－ａ

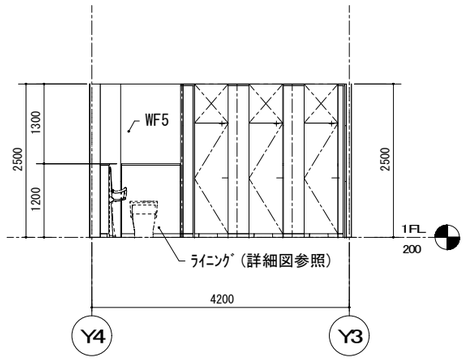

115　女子トイレ－ｂ

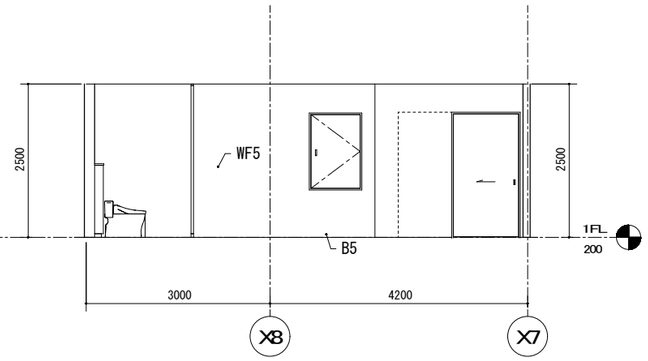

115　女子トイレ－ｃ

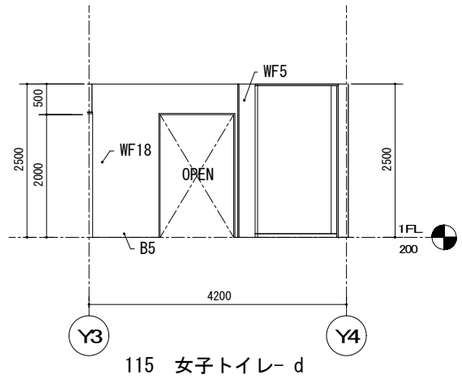

115　女子トイレ－ｄ

WF1	PB12.5 化粧ケイカル板6.0	WF6	耐水PB12.5 木調化粧ﾊﾟﾈﾙ6(小口R加工)	WF11	強化PB12.5＋硬質PB9.5	WF16	強化PB12.5＋硬質PB9.5＋耐水PB12.5　木調化粧パネル6(小口R加工)	WF21	強化PB12.5＋ 硬質PB9.5＋耐水PB12.5　化粧ケイカル板6.0 ［遮音］	WF26	ECP　EP塗り	B2	磁器質無釉50角ﾀｲﾙ張り　H=50
WF2	PB12.5 不燃クロス貼り	WF7	耐水PB12.5 不燃クロス貼り	WF12	強化PB12.5＋硬質PB9.5＋鋼製壁　不燃木調ｹｲｶﾙ18.0(UV塗装)	WF17	強化PB12.5＋ 硬質PB9.5＋耐水PB12.5　化粧ケイカル板6.0　ｼｰﾘﾝｸﾞ目地	WF22	強化PB12.5＋ 硬質PB9.5＋防湿ｼｰﾄ ﾊﾞｽﾊﾟﾈﾙ6.0 ［耐火］	WF27	ECP　現し	B3	磁器質無釉100角タイル張り　H=100
WF3	PB12.5 EP塗り	WF8	耐水PB12.5＋防湿ｼｰﾄ ﾊﾞｽﾊﾟﾈﾙ6.0	WF13	強化PB12.5＋硬質PB9.5 不燃クロス貼り ［耐火］	WF18	強化PB12.5＋硬質PB9.5＋耐水PB12.5　化粧ケイカル板6.0 ［耐火］	WF23	鋼製壁　不燃木調ケイカル18.0(UV塗装)	WF28	ECP+LGS50　PB12.5　不燃クロス貼り	B4	ビニル幅木　H=60
WF4	PB12.5＋PB9.5 不燃クロス貼り	WF9	強化PB12.5 EP塗り	WF14	強化PB12.5＋ 硬質PB9.5 ﾊﾞｽﾊﾟﾈﾙ6.0 ［耐火］	WF19	強化PB12.5＋硬質PB9.5＋耐水PB12.5 不燃クロス貼り ［耐火］	WF24	強化PB12.5＋ 硬質PB9.5＋耐水PB12.5 不燃クロス貼り［遮音］	WF29	ECP+不燃構造用合板12.0	B5	床仕上げ巻上げ　H=60
WF5	耐水PB12.5 化粧ケイカル板6.0	WF10	強化PB12.5 不燃木調ケイカル18.0(UV塗装)	WF15	強化PB12.5＋硬質PB9.5 EP塗り ［耐火］	WF20	ECP(木調)　現し	WF25	強化PB12.5＋ 硬質PB9.5　化粧ケイカル板6.0 ［耐火］	B1	木調磁器質ﾀｲﾙ貼り　H=70	B6	木製幅木　H=60

徳島県県土整備部営繕課

●工事名　第２三好寮・三好市地域利便性施設
（仮称）新築工事のうち建築工事

●図面名　１階　展開図６

●図面番号　A-060

●縮尺　A1:1/50
A3:1/25

１級建築士事務所　徳島県知事登録第11050号
株式会社　宮建築設計
徳島市福島１丁目５番６号
TEL　（088）－625－5505（代）
管理建築士　清水　康代　１級333707

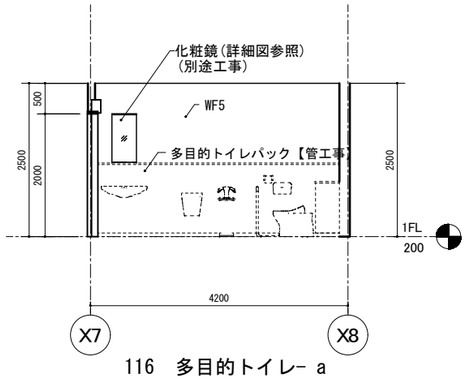

116　多目的トイレ- a

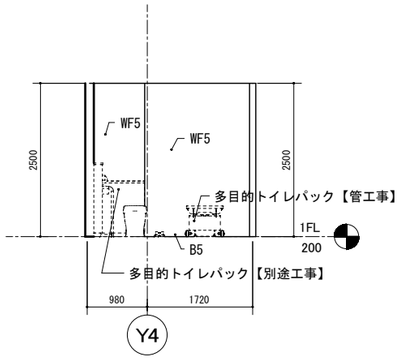

116　多目的トイレ- b

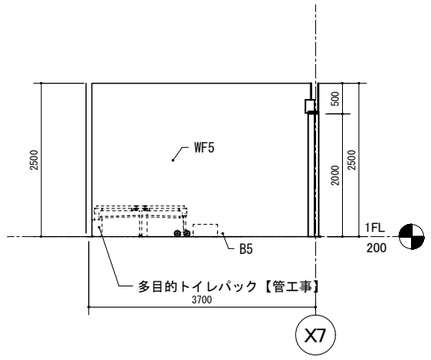

116　多目的トイレ- c

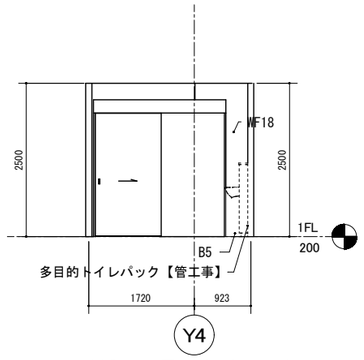

116　多目的トイレ- d

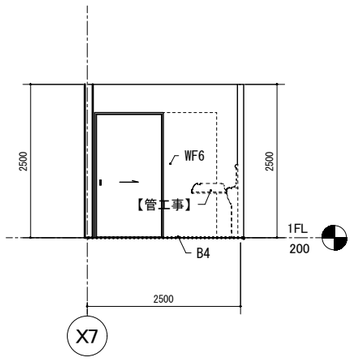

117　授乳室- a

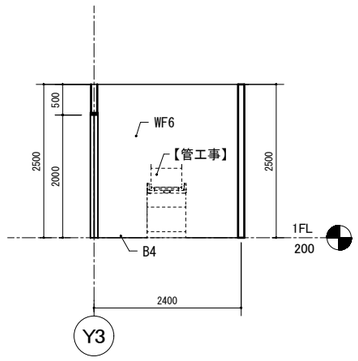

117　授乳室- b

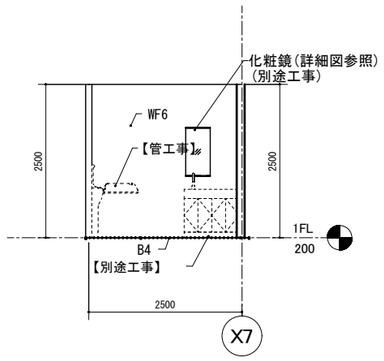

117　授乳室- c

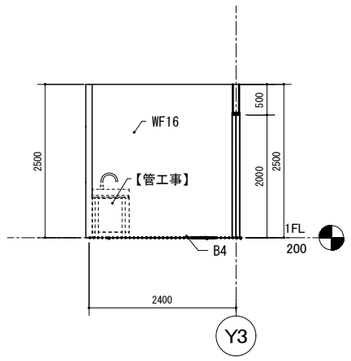

117　授乳室- d

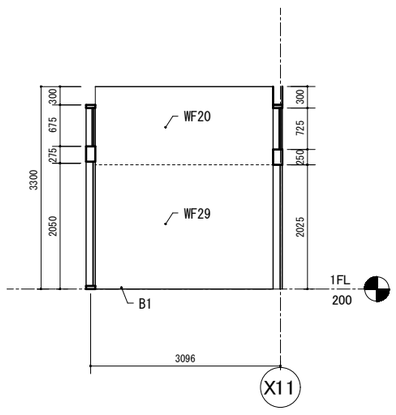

101　風除室- a

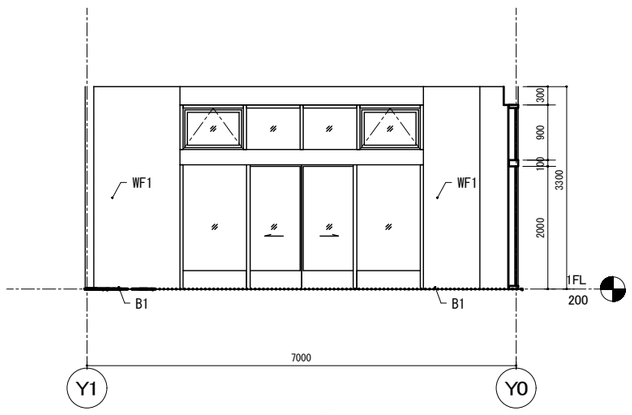

101　風除室- b

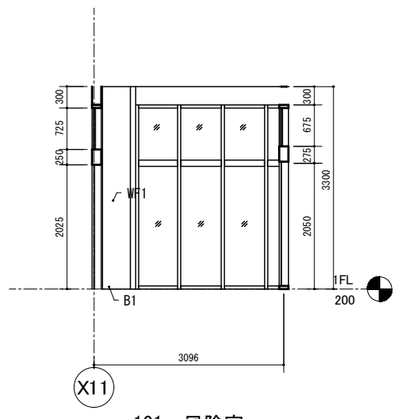

101　風除室- c

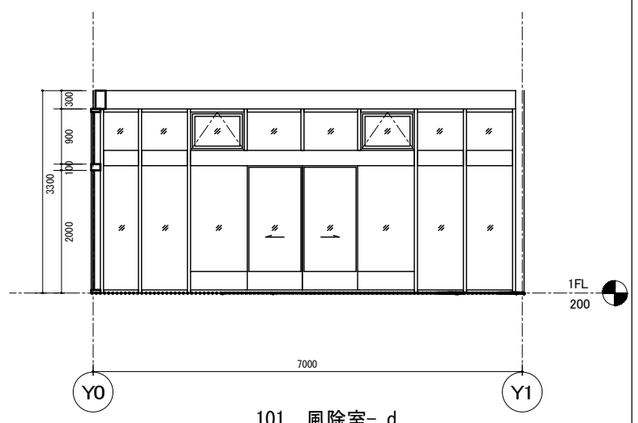

101　風除室- d

WF1	PB12.5 化粧ケイカル板6.0	WF6	耐水PB12.5 木調化粧ﾊﾟﾈﾙ6(小口R加工)	WF11	強化PB12.5＋硬質PB9.5	WF16	強化PB12.5＋硬質PB9.5＋耐水PB12.5　木調化粧パネル6(小口R加工)	WF21	強化PB12.5＋ 硬質PB9.5＋耐水PB12.5　化粧ケイカル板6.0 ［遮音］	WF26	ECP　EP塗り	B2	磁器質無釉50角ﾀｲﾙ張り　H=50
WF2	PB12.5 不燃クロス貼り	WF7	耐水PB12.5 不燃クロス貼り	WF12	強化PB12.5＋硬質PB9.5＋鋼製壁　不燃木調ｹｲｶﾙ18.0(UV塗装)	WF17	強化PB12.5＋ 硬質PB9.5＋耐水PB12.5　化粧ケイカル板6.0　ｼｰﾘﾝｸﾞ目地	WF22	強化PB12.5＋ 硬質PB9.5＋防湿ｼｰﾄ ﾊﾟｽﾊﾟﾈﾙ6.0 ［耐火］	WF27	ECP　現し	B3	磁器質無釉100角タイル張り　H=100
WF3	PB12.5 EP塗り	WF8	耐水PB12.5＋防湿ｼｰﾄ ﾊﾟｽﾊﾟﾈﾙ6.0	WF13	強化PB12.5＋硬質PB9.5 不燃クロス貼り ［耐火］	WF18	強化PB12.5＋硬質PB9.5＋耐水PB12.5　化粧ケイカル板6.0 ［耐火］	WF23	鋼製壁　不燃木調ケイカル18.0(UV塗装)	WF28	ECP+LGS50　PB12.5　不燃クロス貼り	B4	ビニル幅木　H=60
WF4	PB12.5＋PB9.5 不燃クロス貼り	WF9	強化PB12.5 EP塗り	WF14	強化PB12.5＋ 硬質PB9.5 ﾊﾟｽﾊﾟﾈﾙ6.0 ［耐火］	WF19	強化PB12.5＋硬質PB9.5＋耐水PB12.5 不燃クロス貼り ［耐火］	WF24	強化PB12.5＋ 硬質PB9.5＋耐水PB12.5 不燃クロス貼り[遮音]	WF29	PB12.5＋化粧ケイカル板6.0、下地鉄板敷き	B5	床仕上げ巻上げ　H=60
WF5	耐水PB12.5 化粧ケイカル板6.0	WF10	強化PB12.5 不燃木調ケイカル18.0(UV塗装)	WF15	強化PB12.5＋硬質PB9.5 EP塗り ［耐火］	WF20	PB12.5＋化粧ケイカル板6.0	WF25	強化PB12.5＋ 硬質PB9.5　化粧ケイカル板6.0 ［耐火］	B1	木調磁器質ﾀｲﾙ貼り　H=70	B6	木製幅木　H=60

徳島県県土整備部営繕課	●工事名　第２三好寮・三好市地域利便性施設 （仮称）新築工事のうち建築工事	●図面番号 A-061	１級建築士事務所　徳島県知事登録第11050号 株式会社　宮建築設計 徳島市福島１丁目５番６号 TEL　（088）－625－5505（代） 管理建築士　清水　康代　１級333707
	●図面名　１階　展開図７	●縮尺　A1:1/50 A3:1/25	

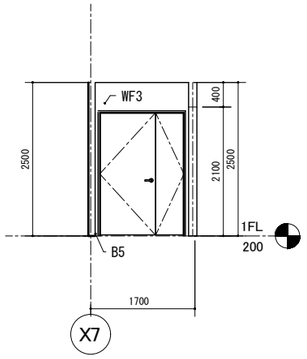

121　検収室- a

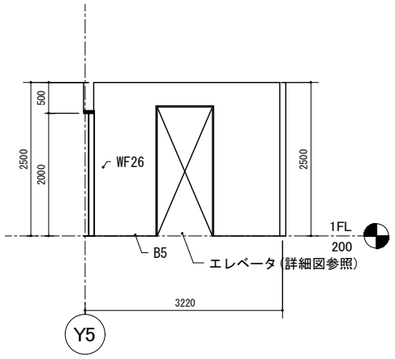

121　検収室- b

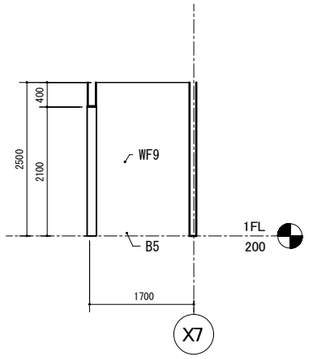

121　検収室- c

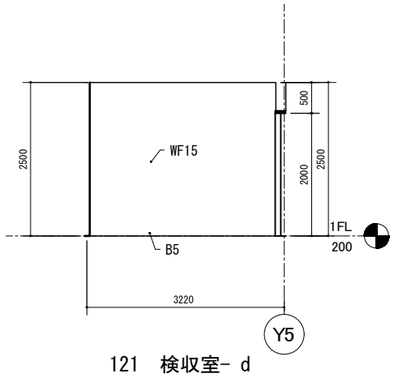

121　検収室- d

WF1	PB12.5 化粧ケイカル板6.0	WF6	耐水PB12.5 木調化粧ﾊﾟﾈﾙ6(小口R加工)	WF11	強化PB12.5＋硬質PB9.5	WF16	強化PB12.5＋硬質PB9.5＋耐水PB12.5　木調化粧パネル6(小口R加工)	WF21	強化PB12.5＋ 硬質PB9.5＋耐水PB12.5　化粧ケイカル板6.0 ［遮音］	WF26	ECP　EP塗り	B2	磁器質無釉50角ﾀｲﾙ張り　H=50
WF2	PB12.5 不燃クロス貼り	WF7	耐水PB12.5 不燃クロス貼り	WF12	強化PB12.5＋硬質PB9.5＋鋼製壁　不燃木調ｹｲｶﾙ18.0(UV塗装)	WF17	強化PB12.5＋ 硬質PB9.5＋耐水PB12.5　化粧ケイカル板6.0 ｼｰﾘﾝｸﾞ目地	WF22	強化PB12.5＋ 硬質PB9.5＋防湿ｼｰﾄ ﾊﾟｽﾊﾟﾈﾙ6.0 ［耐火］	WF27	ECP　現し	B3	磁器質無釉100角タイル張り　H=100
WF3	PB12.5 EP塗り	WF8	耐水PB12.5＋防湿ｼｰﾄ ﾊﾟｽﾊﾟﾈﾙ6.0	WF13	強化PB12.5＋硬質PB9.5 不燃クロス貼り ［耐火］	WF18	強化PB12.5＋硬質PB9.5＋耐水PB12.5　化粧ケイカル板6.0 ［耐火］	WF23	鋼製壁　不燃木調ケイカル18.0(UV塗装)	WF28	ECP+LGS50　PB12.5　不燃クロス貼り	B4	ビニル幅木　H=60
WF4	PB12.5＋PB9.5 不燃クロス貼り	WF9	強化PB12.5 EP塗り	WF14	強化PB12.5＋ 硬質PB9.5 ﾊﾟｽﾊﾟﾈﾙ6.0 ［耐火］	WF19	強化PB12.5＋硬質PB9.5＋耐水PB12.5 不燃クロス貼り ［耐火］	WF24	強化PB12.5＋ 硬質PB9.5＋耐水PB12.5 不燃クロス貼り[遮音]	WF29	ECP+不燃構造用合板12.0	B5	床仕上げ巻上げ　H=60
WF5	耐水PB12.5 化粧ケイカル板6.0	WF10	強化PB12.5 不燃木調ケイカル18.0(UV塗装)	WF15	強化PB12.5＋硬質PB9.5 EP塗り ［耐火］	WF20	ECP(木調)　現し	WF25	強化PB12.5＋ 硬質PB9.5　化粧ケイカル板6.0 ［耐火］	B1	木調磁器質ﾀｲﾙ貼り　H=70	B6	木製幅木　H=60

徳島県県土整備部営繕課

●工事名　第２三好寮・三好市地域利便性施設
（仮称）新築工事のうち建築工事

●図面名　１階　展開図８

●図面番号　A-062

●縮尺　A1:1/50
A3:1/25

１級建築士事務所　徳島県知事登録第11050号
株式会社　宮 建 築 設 計
徳島市福島１丁目５番６号
TEL　（088）－625－5505（代）
管理建築士　清水　康代　１級333707

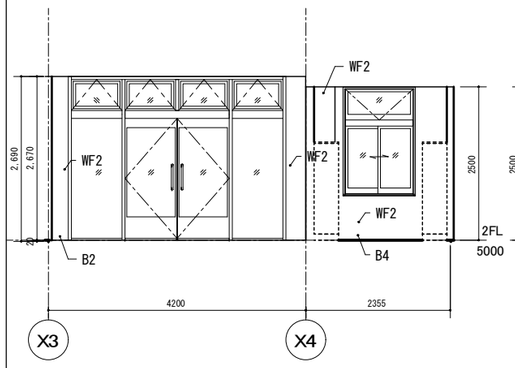

201　玄関- a

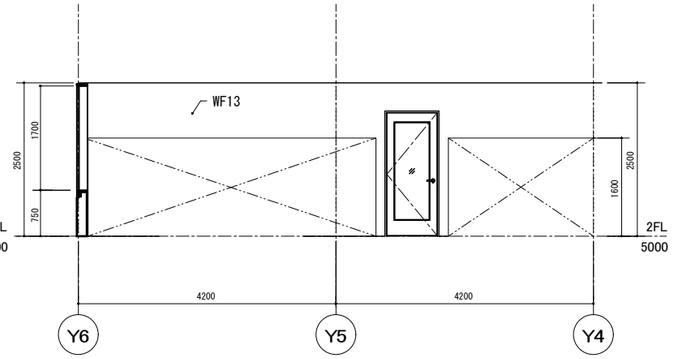

201　玄関- b

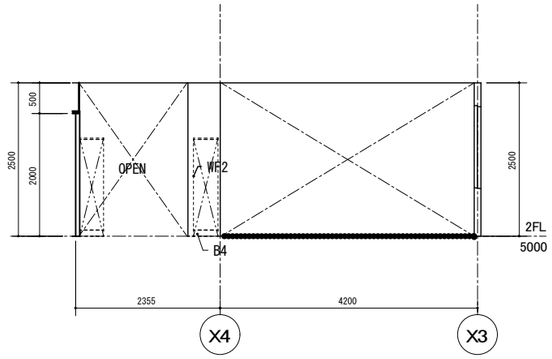

201　玄関- c

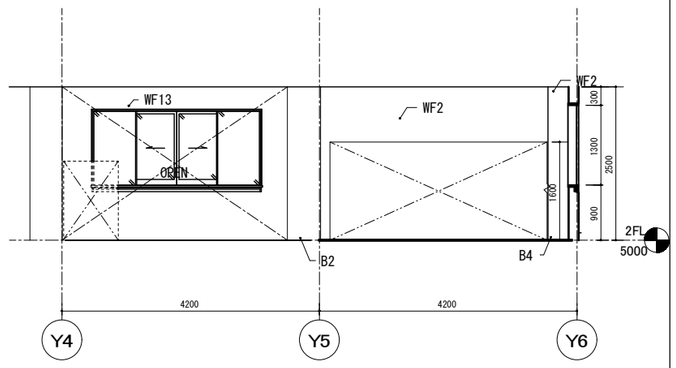

201　玄関- d

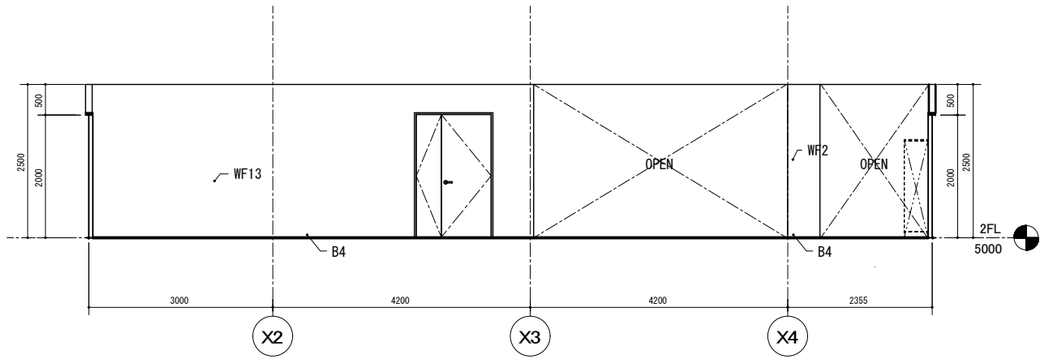

202　ホール・廊下１ - a

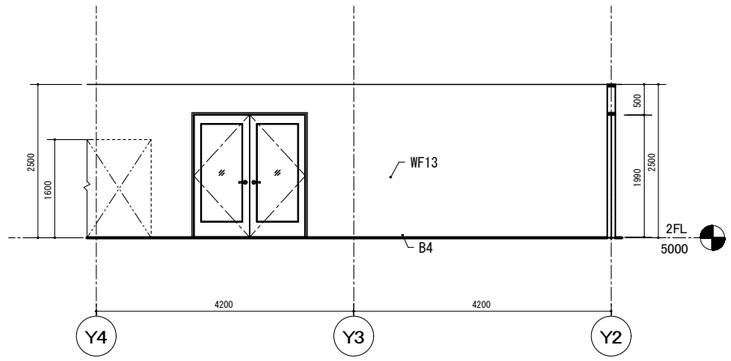

202　ホール・廊下１ - b

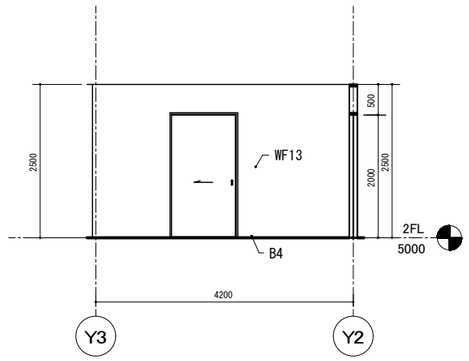

202　ホール・廊下１ - b-2

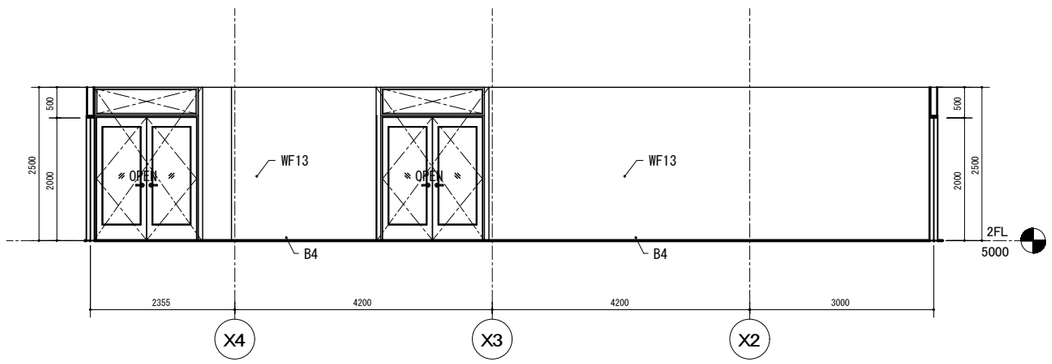

202　ホール・廊下１ - c

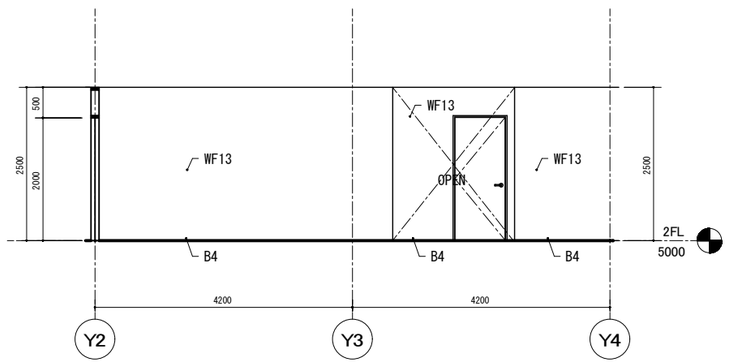

202　ホール・廊下１ - d

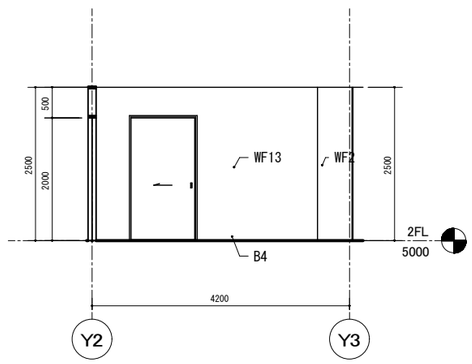

202　ホール・廊下１ - d-2

WF1	PB12.5 化粧ケイカル板6.0	WF6	耐水PB12.5 木調化粧ﾊﾟﾈﾙ6(小口R加工)	WF11	強化PB12.5＋硬質PB9.5	WF16	強化PB12.5＋硬質PB9.5＋耐水PB12.5　木調化粧パネル6(小口R加工)	WF21	強化PB12.5＋ 硬質PB9.5＋耐水PB12.5　化粧ケイカル板6.0 ［遮音］	WF26	ECP　EP塗り	B2	磁器質無釉50角ﾀｲﾙ張り　H=50
WF2	PB12.5 不燃クロス貼り	WF7	耐水PB12.5 不燃クロス貼り	WF12	強化PB12.5＋硬質PB9.5＋鋼製壁　不燃木調ｹｲｶﾙ18.0(UV塗装)	WF17	強化PB12.5＋ 硬質PB9.5＋耐水PB12.5　化粧ケイカル板6.0 ｼｰﾘﾝｸﾞ目地	WF22	強化PB12.5＋ 硬質PB9.5＋防湿ｼｰﾄ ﾊﾞｽﾊﾟﾈﾙ6.0 ［耐火］	WF27	ECP　現し	B3	磁器質無釉100角タイル張り　H=100
WF3	PB12.5 EP塗り	WF8	耐水PB12.5＋防湿ｼｰﾄ ﾊﾞｽﾊﾟﾈﾙ6.0	WF13	強化PB12.5＋硬質PB9.5 不燃クロス貼り　［耐火］	WF18	強化PB12.5＋硬質PB9.5＋耐水PB12.5　化粧ケイカル板6.0 ［耐火］	WF23	鋼製壁　不燃木調ケイカル18.0(UV塗装)	WF28	ECP+LGS50　PB12.5　不燃クロス貼り	B4	ビニル幅木　H=60
WF4	PB12.5＋PB9.5 不燃クロス貼り	WF9	強化PB12.5 EP塗り	WF14	強化PB12.5＋ 硬質PB9.5 ﾊﾞｽﾊﾟﾈﾙ6.0 ［耐火］	WF19	強化PB12.5＋硬質PB9.5＋耐水PB12.5 不燃クロス貼り　［耐火］	WF24	強化PB12.5＋ 硬質PB9.5＋耐水PB12.5 不燃クロス貼り［遮音］	WF29	ECP+不燃構造用合板12.0	B5	床仕上げ巻上げ　H=60
WF5	耐水PB12.5 化粧ケイカル板6.0	WF10	強化PB12.5 不燃木調ケイカル18.0(UV塗装)	WF15	強化PB12.5＋硬質PB9.5 EP塗り　［耐火］	WF20	ECP(木調)　現し	WF25	強化PB12.5＋ 硬質PB9.5　化粧ケイカル板6.0 ［耐火］	B1	木調磁器質ﾀｲﾙ貼り　H=70	B6	木製幅木　H=60

徳島県県土整備部営繕課

●工事名　第２三好寮・三好市地域利便性施設
（仮称）新築工事のうち建築工事

●図面番号　A-063

●図面名　2階　展開図１

●縮尺　A1:1/50
A3:1/25

１級建築士事務所　徳島県知事登録第11050号
株式会社　宮 建 築 設 計
徳島市福島１丁目５番６号
TEL　（088）－625－5505（代）
管理建築士　清水　康代　１級333707

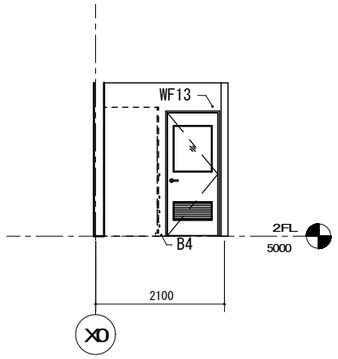

203-1　舎室 南01 － a

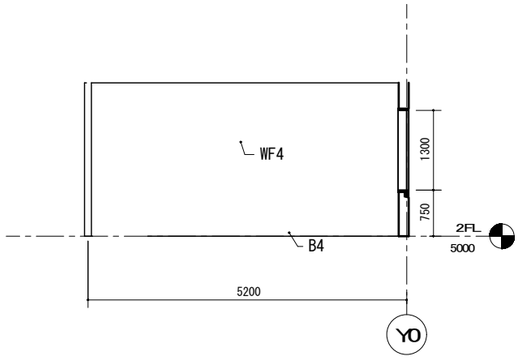

203-1　舎室南01 － b

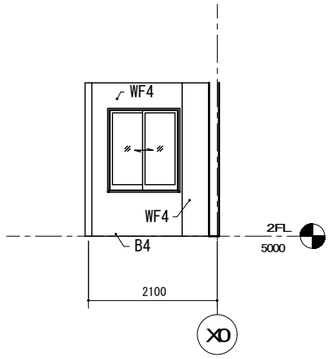

203-1　舎室南01 － c

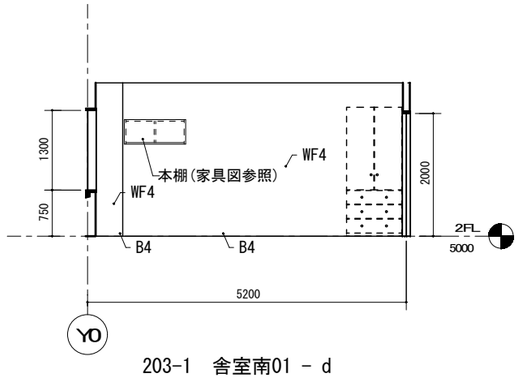

203-1　舎室南01 － d

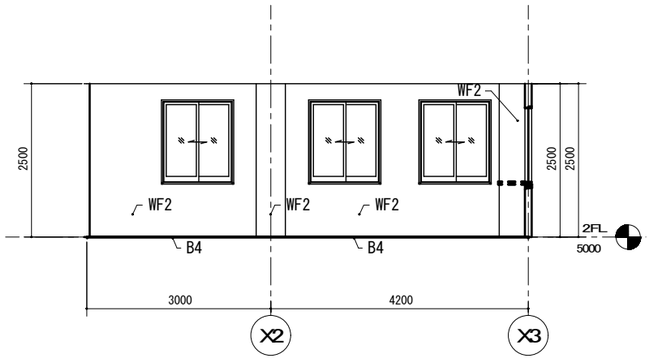

204　事務室 － a

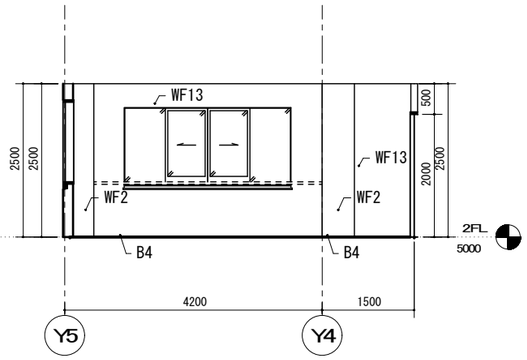

204　事務室 － b

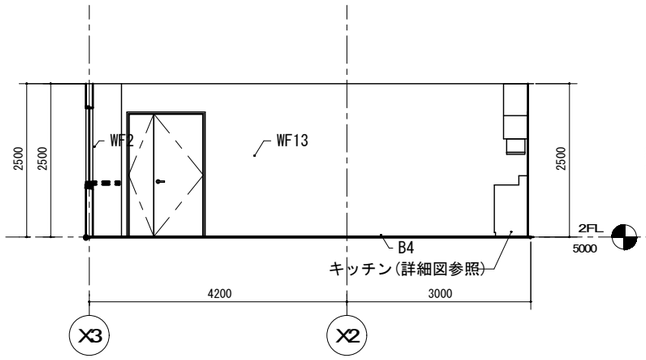

204　事務室 － c

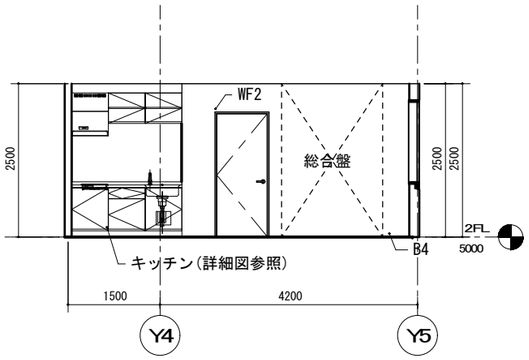

204　事務室 － d

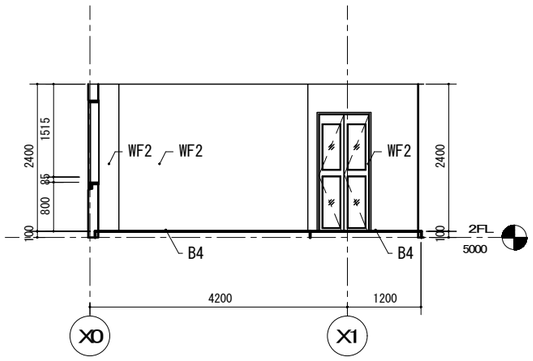

205　舎監室 － a

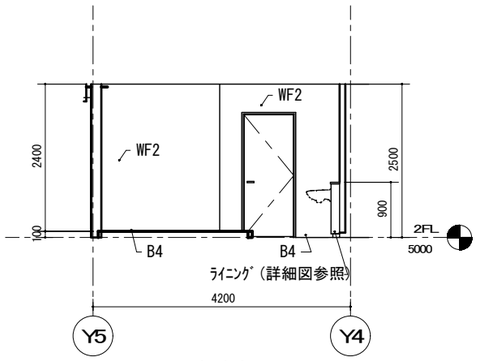

舎監室 － b

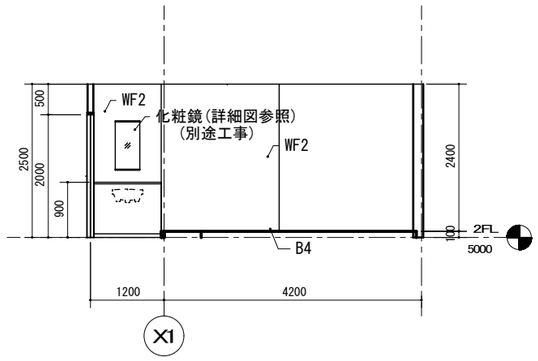

205　舎監室 － c

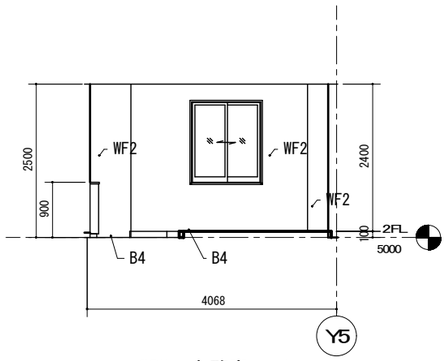

205　舎監室 － d

WF1	PB12.5 化粧ケイカル板6.0	WF6	耐水PB12.5 木調化粧ﾊﾟﾈﾙ6(小口R加工)	WF11	強化PB12.5＋硬質PB9.5	WF16	強化PB12.5＋硬質PB9.5＋耐水PB12.5　木調化粧パネル6(小口R加工)	WF21	強化PB12.5＋ 硬質PB9.5＋耐水PB12.5　化粧ケイカル板6.0 ［遮音］	WF26	ECP　EP塗り	B2	磁器質無釉50角ﾀｲﾙ張り　H=50
WF2	PB12.5 不燃クロス貼り	WF7	耐水PB12.5 不燃クロス貼り	WF12	強化PB12.5＋硬質PB9.5＋鋼製壁　不燃木調ｹｲｶﾙ18.0(UV塗装)	WF17	強化PB12.5＋ 硬質PB9.5＋耐水PB12.5　化粧ケイカル板6.0　ｼｰﾘﾝｸﾞ目地	WF22	強化PB12.5＋ 硬質PB9.5＋防湿ｼｰﾄ ﾊﾞｽﾊﾟﾈﾙ6.0 ［耐火］	WF27	ECP　現し	B3	磁器質無釉100角タイル張り　H=100
WF3	PB12.5 EP塗り	WF8	耐水PB12.5＋防湿ｼｰﾄ ﾊﾞｽﾊﾟﾈﾙ6.0	WF13	強化PB12.5＋硬質PB9.5 不燃クロス貼り ［耐火］	WF18	強化PB12.5＋硬質PB9.5＋耐水PB12.5　化粧ケイカル板6.0 ［耐火］	WF23	鋼製壁　不燃木調ケイカル18.0(UV塗装)	WF28	ECP+LGS50　PB12.5　不燃クロス貼り	B4	ビニル幅木　H=60
WF4	PB12.5＋PB9.5 不燃クロス貼り	WF9	強化PB12.5 EP塗り	WF14	強化PB12.5＋ 硬質PB9.5 ﾊﾞｽﾊﾟﾈﾙ6.0 ［耐火］	WF19	強化PB12.5＋硬質PB9.5＋耐水PB12.5 不燃クロス貼り ［耐火］	WF24	強化PB12.5＋ 硬質PB9.5＋耐水PB12.5 不燃クロス貼り［遮音］	WF29	ECP+不燃構造用合板12.0	B5	床仕上げ巻上げ　H=60
WF5	耐水PB12.5 化粧ケイカル板6.0	WF10	強化PB12.5 不燃木調ケイカル18.0(UV塗装)	WF15	強化PB12.5＋硬質PB9.5 EP塗り ［耐火］	WF20	ECP(木調)　現し	WF25	強化PB12.5＋ 硬質PB9.5　化粧ケイカル板6.0 ［耐火］	B1	木調磁器質ﾀｲﾙ貼り　H=70	B6	木製幅木　H=60

徳島県県土整備部営繕課

●工事名　第２三好寮・三好市地域利便性施設
（仮称）新築工事のうち建築工事

●図面名　２階　展開図２

●図面番号　A-064

●縮尺　A1:1/50
A3:1/25

１級建築士事務所　徳島県知事登録第11050号
株式会社　宮建築設計
徳島市福島１丁目５番６号
TEL　（088）－625－5505（代）
管理建築士　清水　康代　１級333707

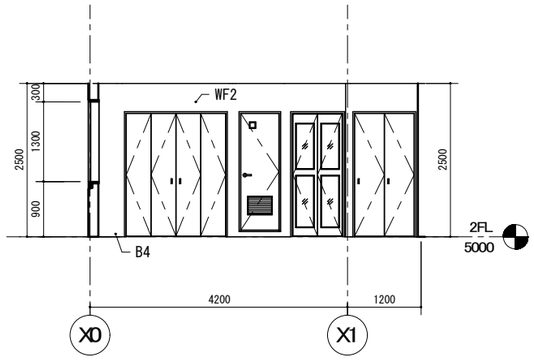

206　静養室 － a

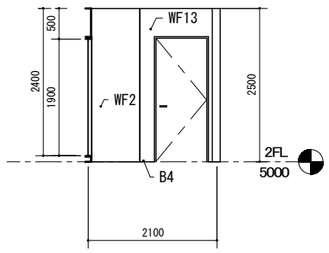

206　静養室 － b

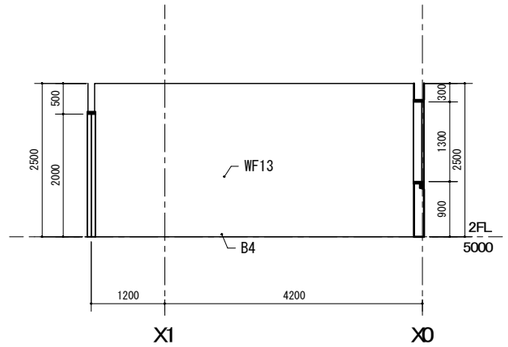

206　静養室 － c

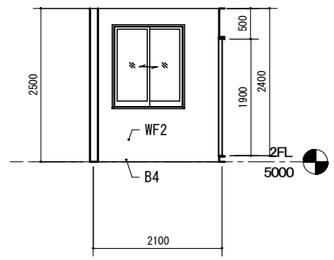

206　静養室 － d

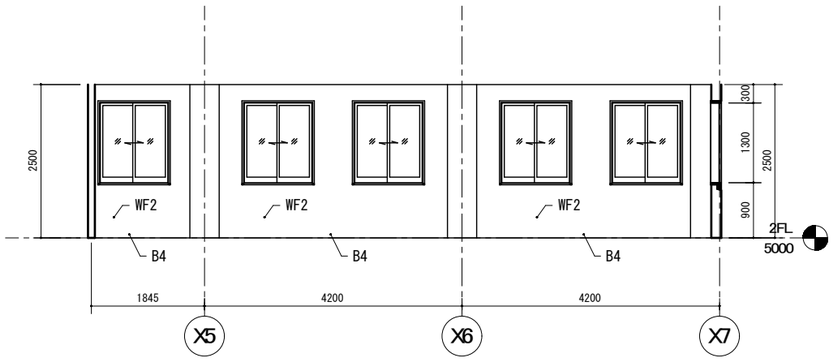

207　食堂 － a

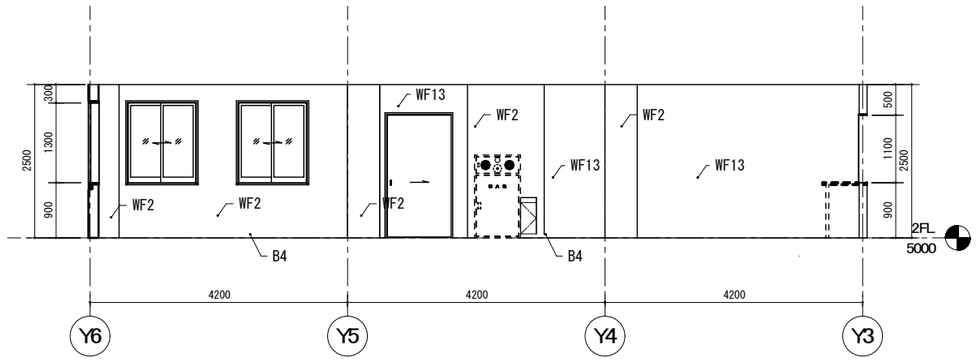

207　食堂 － b

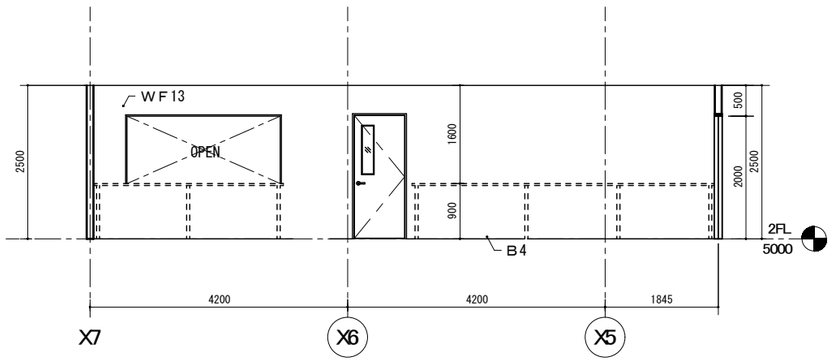

207　食堂 － c

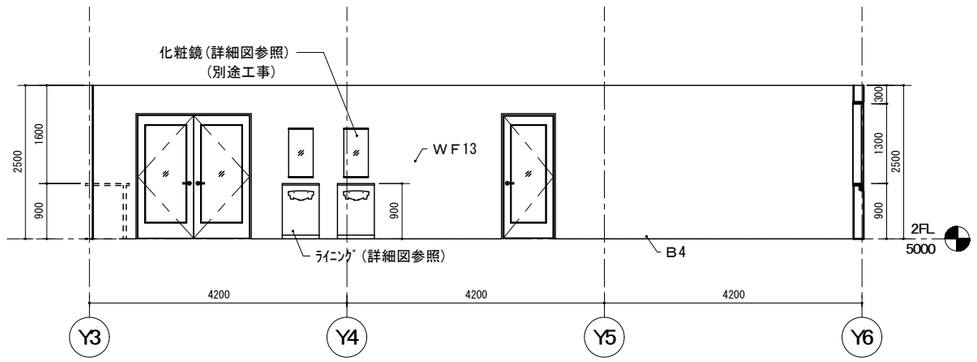

207　食堂 － d

WF1	PB12.5 化粧ケイカル板6.0	WF6	耐水PB12.5 木調化粧ﾊﾟﾈﾙ6(小口R加工)	WF11	強化PB12.5＋硬質PB9.5	WF16	強化PB12.5＋硬質PB9.5＋耐水PB12.5　木調化粧パネル6(小口R加工)	WF21	強化PB12.5＋ 硬質PB9.5＋耐水PB12.5　化粧ケイカル板6.0 ［遮音］	WF26	ECP　EP塗り	B2	磁器質無釉50角ﾀｲﾙ張り　H=50
WF2	PB12.5 不燃クロス貼り	WF7	耐水PB12.5 不燃クロス貼り	WF12	強化PB12.5＋硬質PB9.5＋鋼製壁　不燃木調ｹｲｶﾙ18.0(UV塗装)	WF17	強化PB12.5＋ 硬質PB9.5＋耐水PB12.5　化粧ケイカル板6.0　ｼｰﾘﾝｸﾞ目地	WF22	強化PB12.5＋ 硬質PB9.5＋防湿ｼｰﾄ ﾊﾞｽﾊﾟﾈﾙ6.0 ［耐火］	WF27	ECP　現し	B3	磁器質無釉100角タイル張り　H=100
WF3	PB12.5 EP塗り	WF8	耐水PB12.5＋防湿ｼｰﾄ ﾊﾞｽﾊﾟﾈﾙ6.0	WF13	強化PB12.5＋硬質PB9.5 不燃クロス貼り ［耐火］	WF18	強化PB12.5＋硬質PB9.5＋耐水PB12.5　化粧ケイカル板6.0 ［耐火］	WF23	鋼製壁　不燃木調ケイカル18.0(UV塗装)	WF28	ECP+LGS50　PB12.5　不燃クロス貼り	B4	ビニル幅木　H=60
WF4	PB12.5＋PB9.5 不燃クロス貼り	WF9	強化PB12.5 EP塗り	WF14	強化PB12.5＋ 硬質PB9.5 ﾊﾞｽﾊﾟﾈﾙ6.0 ［耐火］	WF19	強化PB12.5＋硬質PB9.5＋耐水PB12.5 不燃クロス貼り ［耐火］	WF24	強化PB12.5＋ 硬質PB9.5＋耐水PB12.5 不燃クロス貼り[遮音]	WF29	ECP+不燃構造用合板12.0	B5	床仕上げ巻上げ　H=60
WF5	耐水PB12.5 化粧ケイカル板6.0	WF10	強化PB12.5 不燃木調ケイカル18.0(UV塗装)	WF15	強化PB12.5＋硬質PB9.5 EP塗り ［耐火］	WF20	ECP(木調)　現し	WF25	強化PB12.5＋ 硬質PB9.5　化粧ケイカル板6.0 ［耐火］	B1	木調磁器質ﾀｲﾙ貼り　H=70	B6	木製幅木　H=60

徳島県県土整備部営繕課	●工事名　第２三好寮・三好市地域利便性施設 （仮称）新築工事のうち建築工事	●図面番号 A-065	１級建築士事務所　徳島県知事登録第11050号 株式会社　宮 建 築 設 計 徳島市福島１丁目５番６号 TEL　（088）－625－5505（代） 管理建築士　清水　康代　１級333707
	●図面名　２階　展開図３	●縮尺　A1:1/50 A3:1/25	

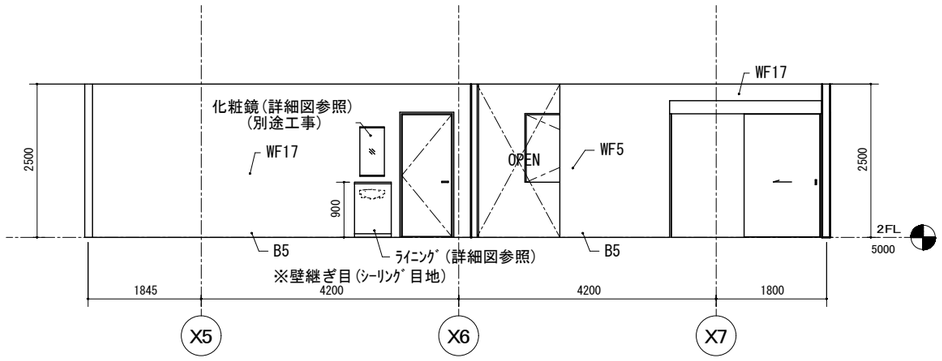

208　厨房(調理室) － a

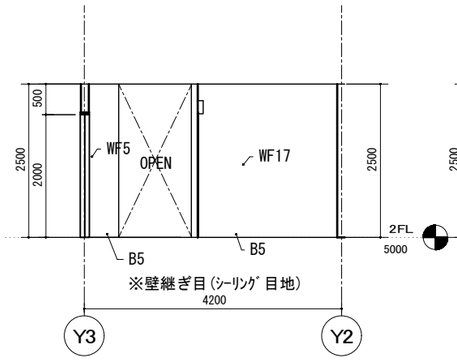

208　厨房(調理室) － b

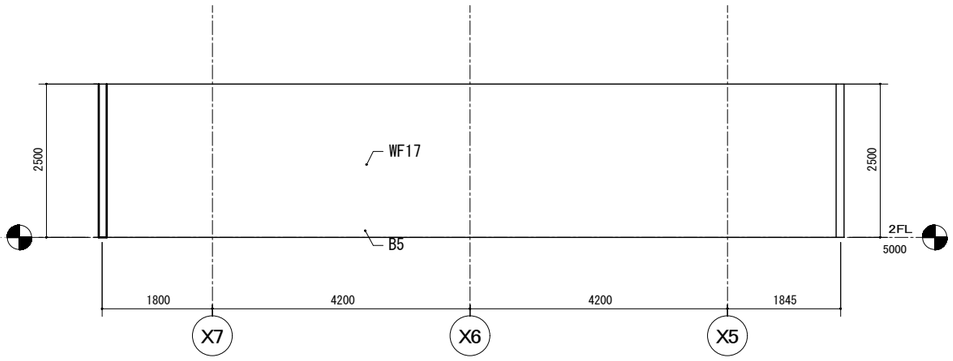

208　厨房(調理室) － c

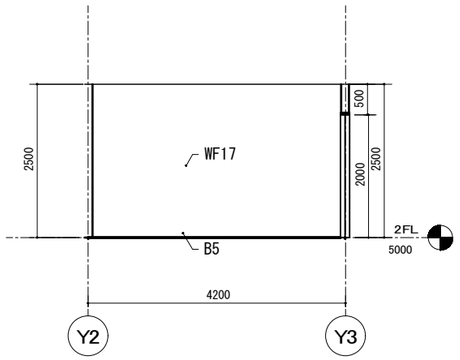

208　厨房(調理室) － d

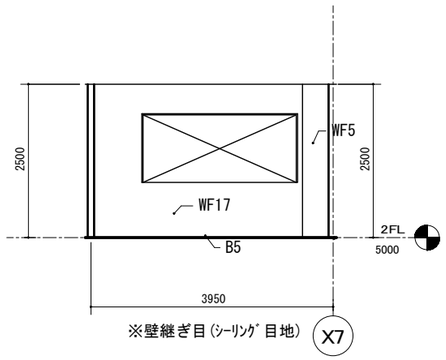

208　厨房(洗浄室) － a

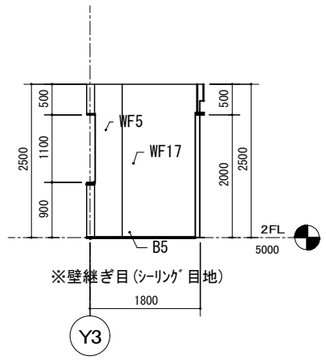

208　厨房(洗浄室) － b

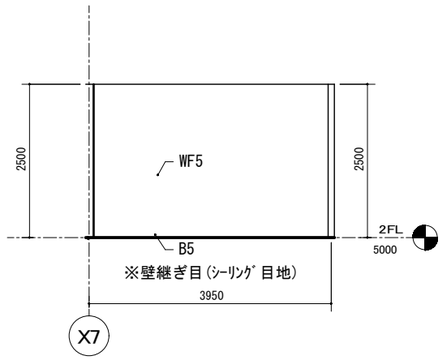

208　厨房(洗浄室) － c

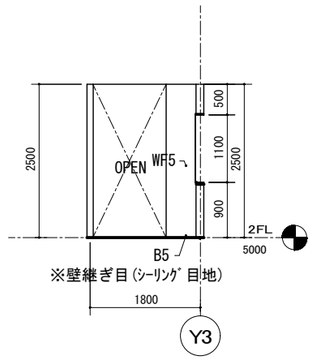

208　厨房(洗浄室) － d

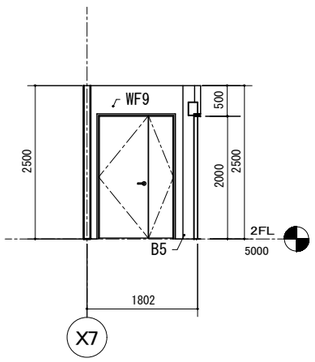

209　検収室 － a

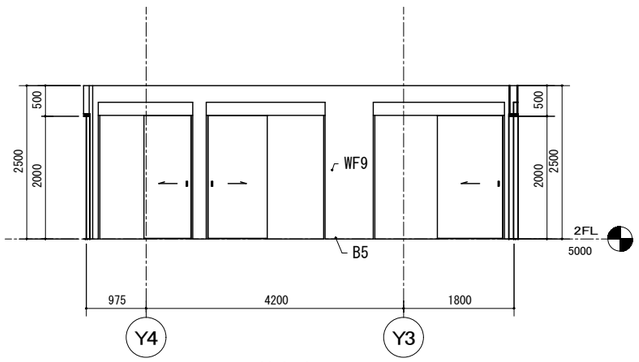

209　検収室 － b

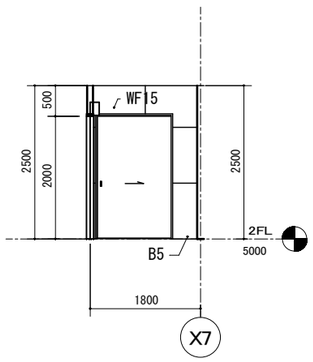

209　検収室 － c

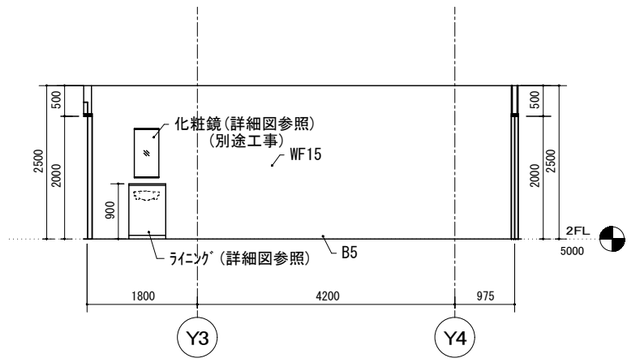

209　検収室 － d

WF1	PB12.5 化粧ケイカル板6.0	WF6	耐水PB12.5 木調化粧ﾊﾟﾈﾙ6(小口R加工)	WF11	強化PB12.5＋硬質PB9.5	WF16	強化PB12.5＋硬質PB9.5＋耐水PB12.5　木調化粧パネル6(小口R加工)	WF21	強化PB12.5＋ 硬質PB9.5＋耐水PB12.5　化粧ケイカル板6.0 ［遮音］	WF26	ECP　EP塗り	B2	磁器質無釉50角ﾀｲﾙ張り　H=50
WF2	PB12.5 不燃クロス貼り	WF7	耐水PB12.5 不燃クロス貼り	WF12	強化PB12.5＋硬質PB9.5＋鋼製壁　不燃木調ｹｲｶﾙ18.0(UV塗装)	WF17	強化PB12.5＋ 硬質PB9.5＋耐水PB12.5　化粧ケイカル板6.0　ｼｰﾘﾝｸﾞ目地	WF22	強化PB12.5＋ 硬質PB9.5＋防湿ｼｰﾄ ﾊﾞｽﾊﾟﾈﾙ6.0 ［耐火］	WF27	ECP　現し	B3	磁器質無釉100角タイル張り　H=100
WF3	PB12.5 EP塗り	WF8	耐水PB12.5＋防湿ｼｰﾄ ﾊﾞｽﾊﾟﾈﾙ6.0	WF13	強化PB12.5＋硬質PB9.5 不燃クロス貼り ［耐火］	WF18	強化PB12.5＋硬質PB9.5＋耐水PB12.5　化粧ケイカル板6.0 ［耐火］	WF23	鋼製壁　不燃木調ケイカル18.0(UV塗装)	WF28	ECP+LGS50　PB12.5　不燃クロス貼り	B4	ビニル幅木　H=60
WF4	PB12.5＋PB9.5 不燃クロス貼り	WF9	強化PB12.5 EP塗り	WF14	強化PB12.5＋ 硬質PB9.5 ﾊﾞｽﾊﾟﾈﾙ6.0 ［耐火］	WF19	強化PB12.5＋硬質PB9.5＋耐水PB12.5 不燃クロス貼り ［耐火］	WF24	強化PB12.5＋ 硬質PB9.5＋耐水PB12.5 不燃クロス貼り[遮音]	WF29	ECP+不燃構造用合板12.0	B5	床仕上げ巻上げ　H=60
WF5	耐水PB12.5 化粧ケイカル板6.0	WF10	強化PB12.5 不燃木調ケイカル18.0(UV塗装)	WF15	強化PB12.5＋硬質PB9.5 EP塗り ［耐火］	WF20	ECP(木調)　現し	WF25	強化PB12.5＋ 硬質PB9.5　化粧ケイカル板6.0 ［耐火］	B1	木調磁器質ﾀｲﾙ貼り　H=70	B6	木製幅木　H=60

徳島県県土整備部営繕課	●工事名　第２三好寮・三好市地域利便性施設 （仮称）新築工事のうち建築工事	●図面番号	１級建築士事務所　徳島県知事登録第11050号 株式会社　宮 建 築 設 計 徳島市福島１丁目５番６号 TEL　（088）－625－5505（代） 管理建築士　清水　康代　１級333707
	●図面名　２階　展開図４	●縮尺　A1:1/50 A3:1/25	

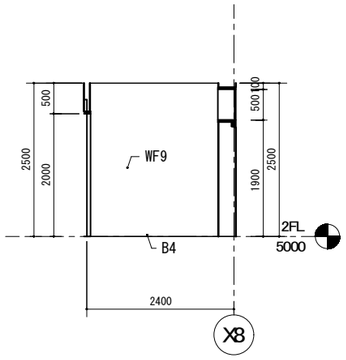

210　食品庫 － a

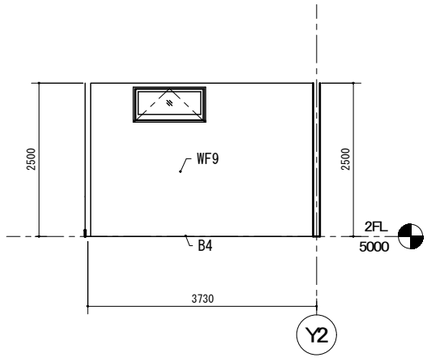

210　食品庫 － b

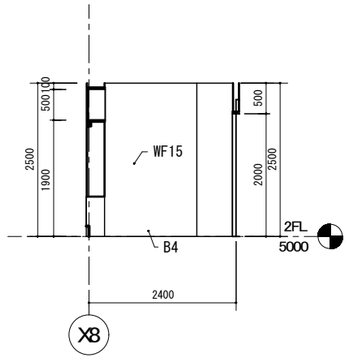

210　食品庫 － c

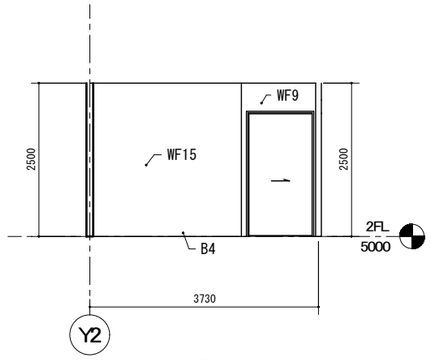

210　食品庫 － d

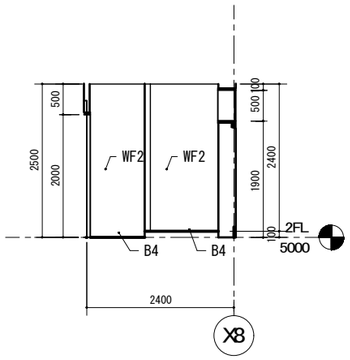

211　更衣室 － a

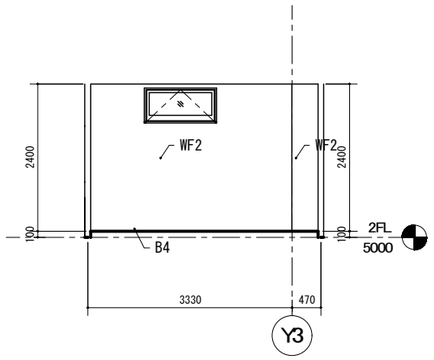

211　更衣室 － b

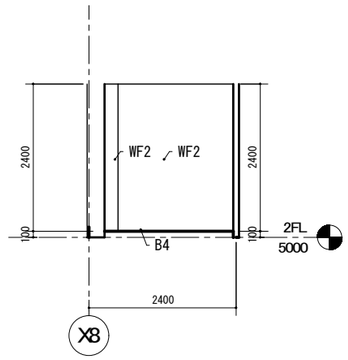

211　更衣室 － c

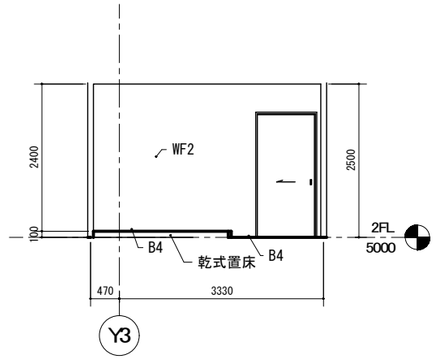

211　更衣室 － d

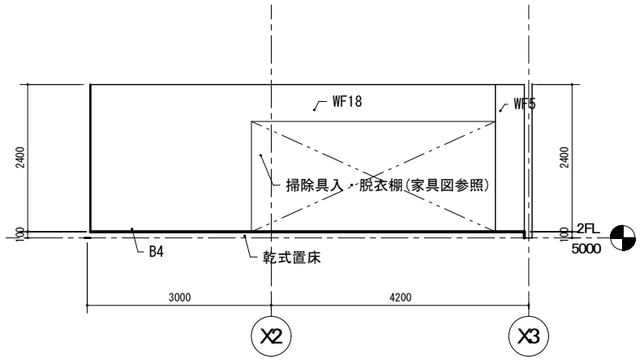

212　男子脱衣室 － a

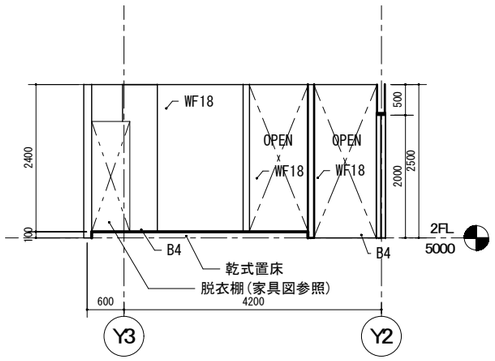

212　男子脱衣室 － b

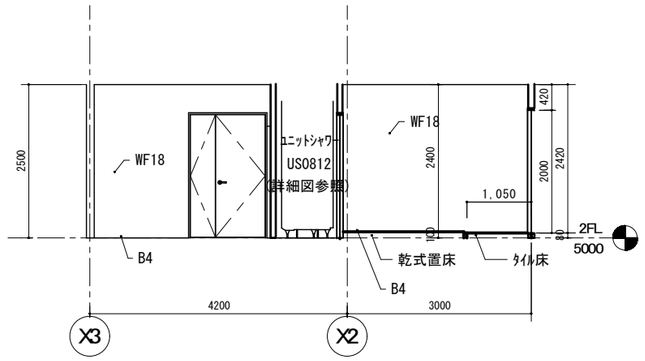

212　男子脱衣室 － c

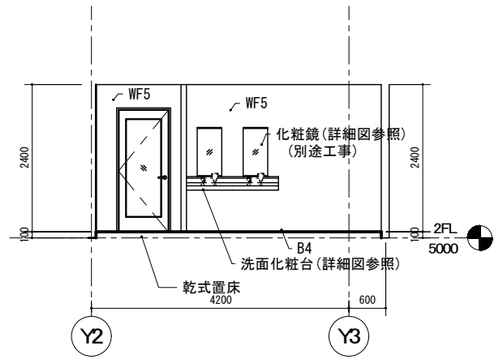

212　男子脱衣室 － d

WF1	PB12.5 化粧ケイカル板6.0	WF6	耐水PB12.5 木調化粧ﾊﾟﾈﾙ6(小口R加工)	WF11	強化PB12.5＋硬質PB9.5	WF16	強化PB12.5＋硬質PB9.5＋耐水PB12.5　木調化粧パネル6(小口R加工)	WF21	強化PB12.5＋ 硬質PB9.5＋耐水PB12.5　化粧ケイカル板6.0 ［遮音］	WF26	ECP　EP塗り	B2	磁器質無釉50角ﾀｲﾙ張り　H=50
WF2	PB12.5 不燃クロス貼り	WF7	耐水PB12.5 不燃クロス貼り	WF12	強化PB12.5＋硬質PB9.5＋鋼製壁　不燃木調ｹｲｶﾙ18.0(UV塗装)	WF17	強化PB12.5＋ 硬質PB9.5＋耐水PB12.5　化粧ケイカル板6.0　ｼｰﾘﾝｸﾞ目地	WF22	強化PB12.5＋ 硬質PB9.5＋防湿ｼｰﾄ ﾊﾞｽﾊﾟﾈﾙ6.0 ［耐火］	WF27	ECP　現し	B3	磁器質無釉100角タイル張り　H=100
WF3	PB12.5 EP塗り	WF8	耐水PB12.5＋防湿ｼｰﾄ ﾊﾞｽﾊﾟﾈﾙ6.0	WF13	強化PB12.5＋硬質PB9.5 不燃クロス貼り ［耐火］	WF18	強化PB12.5＋硬質PB9.5＋耐水PB12.5　化粧ケイカル板6.0 ［耐火］	WF23	鋼製壁　不燃木調ケイカル18.0(UV塗装)	WF28	ECP+LGS50　PB12.5　不燃クロス貼り	B4	ビニル幅木　H=60
WF4	PB12.5＋PB9.5 不燃クロス貼り	WF9	強化PB12.5 EP塗り	WF14	強化PB12.5＋ 硬質PB9.5 ﾊﾞｽﾊﾟﾈﾙ6.0 ［耐火］	WF19	強化PB12.5＋硬質PB9.5＋耐水PB12.5 不燃クロス貼り ［耐火］	WF24	強化PB12.5＋ 硬質PB9.5＋耐水PB12.5 不燃クロス貼り[遮音]	WF29	ECP+不燃構造用合板12.0	B5	床仕上げ巻上げ　H=60
WF5	耐水PB12.5 化粧ケイカル板6.0	WF10	強化PB12.5 不燃木調ケイカル18.0(UV塗装)	WF15	強化PB12.5＋硬質PB9.5 EP塗り ［耐火］	WF20	ECP(木調)　現し	WF25	強化PB12.5＋ 硬質PB9.5　化粧ケイカル板6.0 ［耐火］	B1	木調磁器質ﾀｲﾙ貼り　H=70	B6	木製幅木　H=60

徳島県県土整備部営繕課	●工事名　第２三好寮・三好市地域利便性施設（仮称）新築工事のうち建築工事	●図面番号　A-067	１級建築士事務所　徳島県知事登録第11050号 株式会社　宮建築設計 徳島市福島１丁目５番６号 TEL　（088）－625－5505（代） 管理建築士　清水　康代　１級333707
	●図面名　２階　展開図５	●縮尺　A1:1/50　A3:1/25	

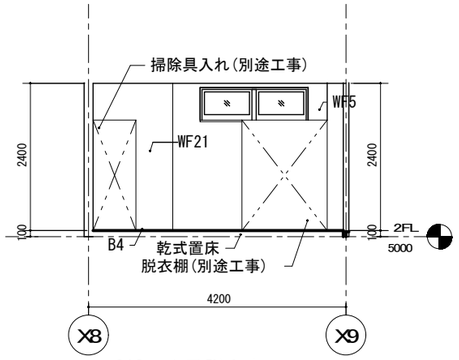

213　女子脱衣室 － a

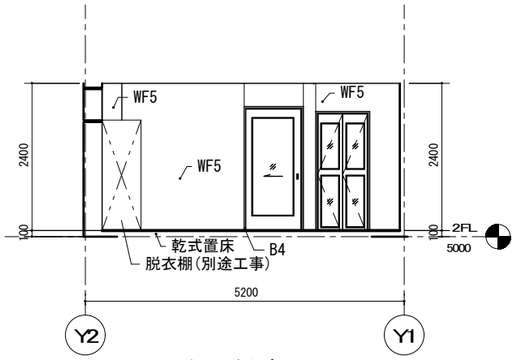

213　女子脱衣室 － b

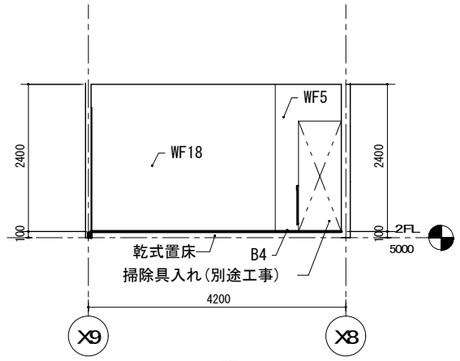

女子脱衣室 － c

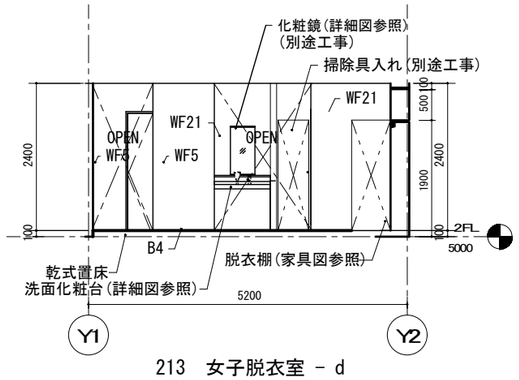

213　女子脱衣室 － d

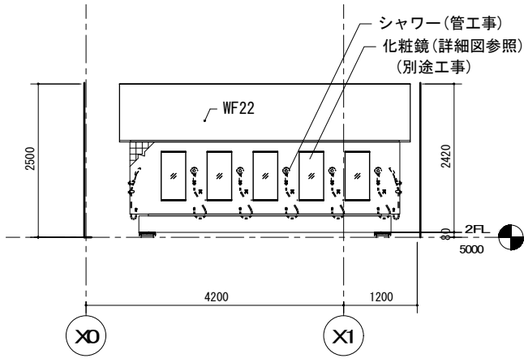

214　男子浴室 － a

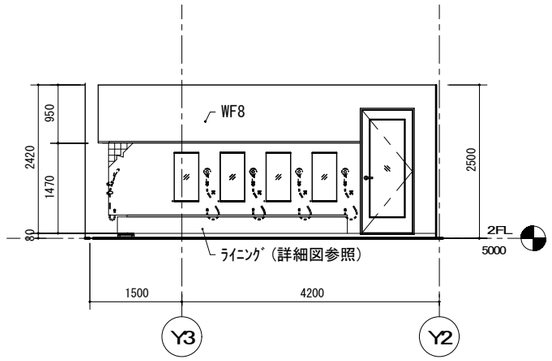

214　男子浴室 － b

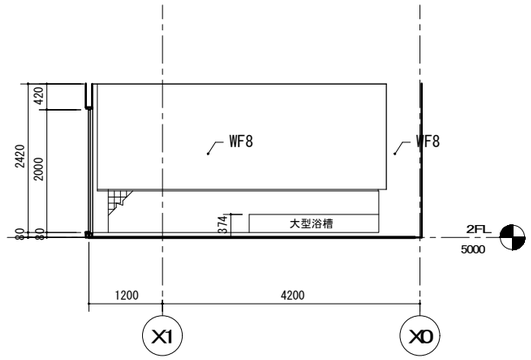

214　男子浴室 － c

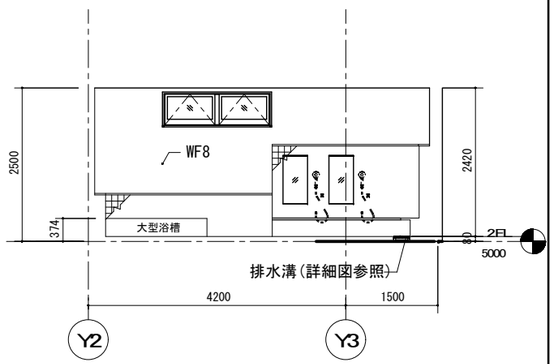

214　男子浴室 － d

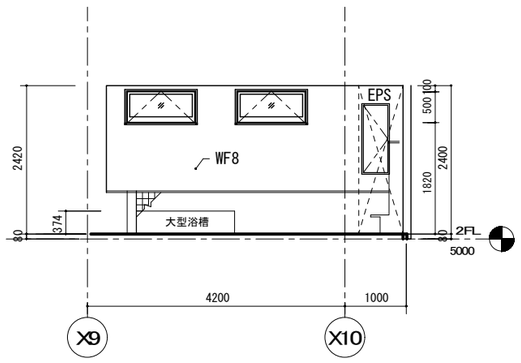

215　女子浴室 － a

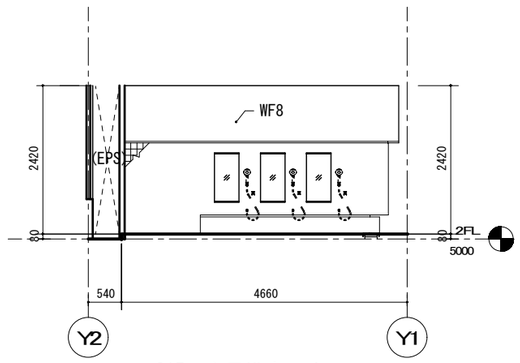

215　女子浴室 － b

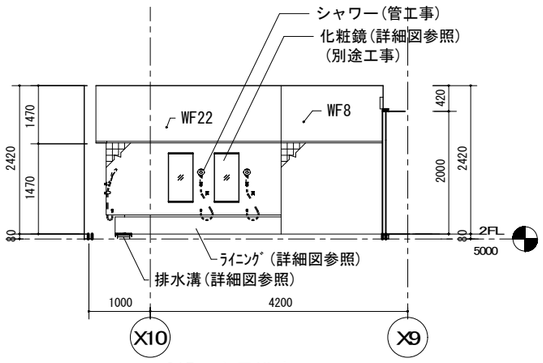

215　女子浴室 － c

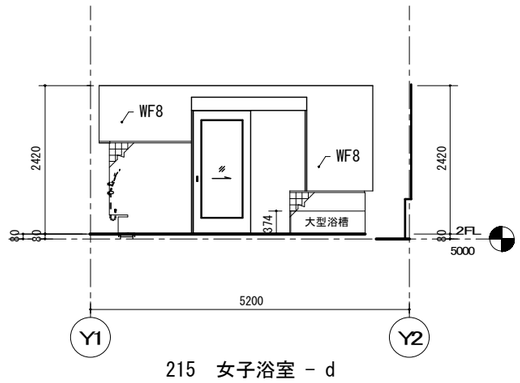

215　女子浴室 － d

WF1	PB12.5 化粧ケイカル板6.0	WF6	耐水PB12.5 木調化粧ﾊﾟﾈﾙ6(小口R加工)	WF11	強化PB12.5＋硬質PB9.5	WF16	強化PB12.5＋硬質PB9.5＋耐水PB12.5　木調化粧パネル6(小口R加工)	WF21	強化PB12.5＋ 硬質PB9.5＋耐水PB12.5　化粧ケイカル板6.0 ［遮音］	WF26	ECP　EP塗り	B2	磁器質無釉50角ﾀｲﾙ張り　H=50
WF2	PB12.5 不燃クロス貼り	WF7	耐水PB12.5 不燃クロス貼り	WF12	強化PB12.5＋硬質PB9.5＋鋼製壁　不燃木調ｹｲｶﾙ18.0(UV塗装)	WF17	強化PB12.5＋ 硬質PB9.5＋耐水PB12.5　化粧ケイカル板6.0　ｼｰﾘﾝｸﾞ目地	WF22	強化PB12.5＋ 硬質PB9.5＋防湿ｼｰﾄ ﾊﾟｽﾊﾟﾈﾙ6.0 ［耐火］	WF27	ECP　現し	B3	磁器質無釉100角タイル張り　H=100
WF3	PB12.5 EP塗り	WF8	耐水PB12.5＋防湿ｼｰﾄ ﾊﾟｽﾊﾟﾈﾙ6.0	WF13	強化PB12.5＋硬質PB9.5 不燃クロス貼り ［耐火］	WF18	強化PB12.5＋硬質PB9.5＋耐水PB12.5　化粧ケイカル板6.0 ［耐火］	WF23	鋼製壁　不燃木調ケイカル18.0(UV塗装)	WF28	ECP+LGS50　PB12.5　不燃クロス貼り	B4	ビニル幅木　H=60
WF4	PB12.5＋PB9.5 不燃クロス貼り	WF9	強化PB12.5 EP塗り	WF14	強化PB12.5＋ 硬質PB9.5 ﾊﾟｽﾊﾟﾈﾙ6.0 ［耐火］	WF19	強化PB12.5＋硬質PB9.5＋耐水PB12.5 不燃クロス貼り ［耐火］	WF24	強化PB12.5＋ 硬質PB9.5＋耐水PB12.5 不燃クロス貼り[遮音]	WF29	ECP+不燃構造用合板12.0	B5	床仕上げ巻上げ　H=60
WF5	耐水PB12.5 化粧ケイカル板6.0	WF10	強化PB12.5 不燃木調ケイカル18.0(UV塗装)	WF15	強化PB12.5＋硬質PB9.5 EP塗り ［耐火］	WF20	ECP(木調)　現し	WF25	強化PB12.5＋ 硬質PB9.5　化粧ケイカル板6.0 ［耐火］	B1	木調磁器質ﾀｲﾙ貼り　H=70	B6	木製幅木　H=60

徳島県県土整備部営繕課	●工事名　第２三好森・三好市地域利便性施設 （仮称）新築工事のうち建築工事	●図面番号 A-068	１級建築士事務所　徳島県知事登録第11050号 株式会社　宮建築設計 徳島市福島１丁目５番６号 TEL　（088）－625－5505（代） 管理建築士　清水　康代　１級333707
	●図面名　２階　展開図６	●縮尺　A1:1/50 A3:1/25	

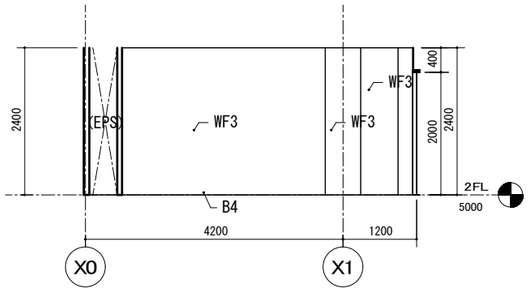

216　倉庫 － a

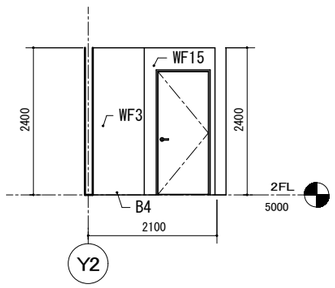

216　倉庫 － b

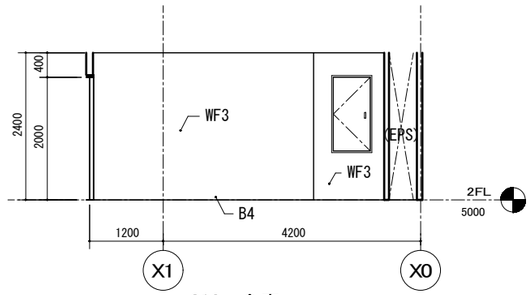

216　倉庫 － c

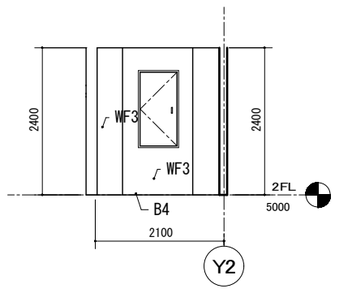

216　倉庫 － d

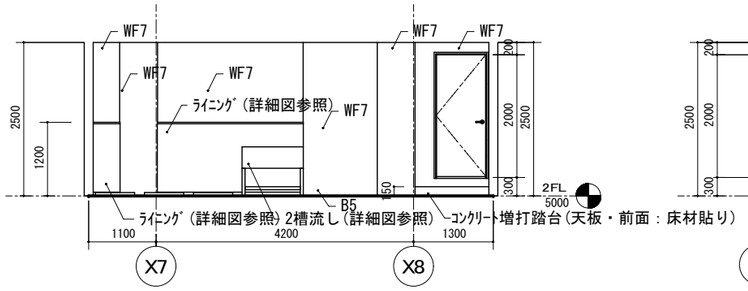

217　女子洗濯室 － a

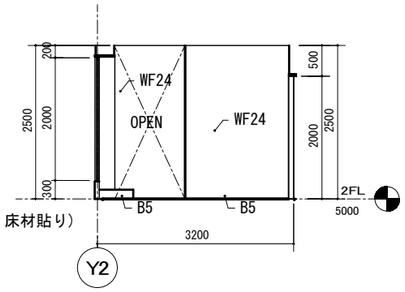

217　女子洗濯室 － b

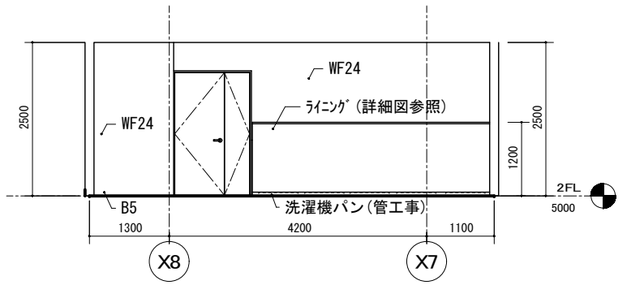

217　女子洗濯室 － c

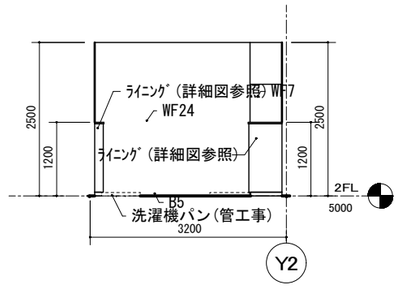

217　女子洗濯室 － d

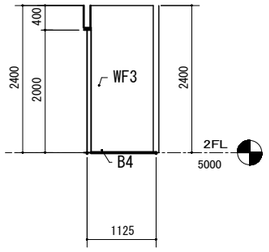

218　掃除用具庫１ － a

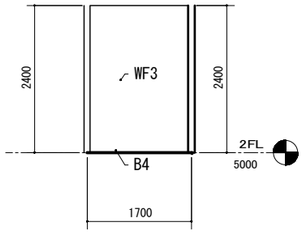

218　掃除用具庫１ － b

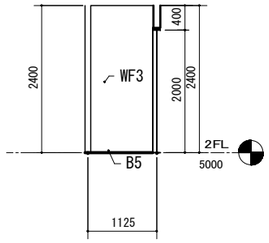

218　掃除用具庫１ － c

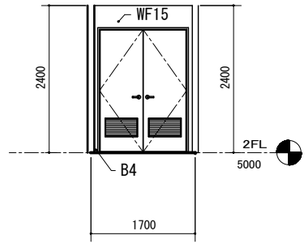

218　掃除用具庫１ － d

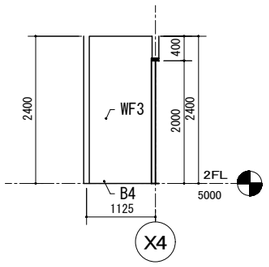

219　掃除用具庫２ － a

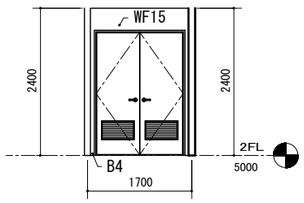

219　掃除用具庫２ － b

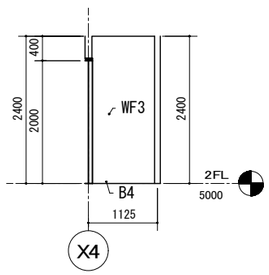

219　掃除用具庫２ － c

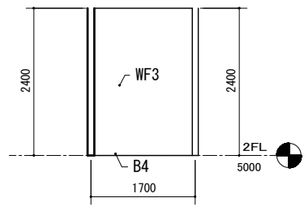

219　掃除用具庫２ － d

WF1	PB12.5 化粧ケイカル板6.0	WF6	耐水PB12.5 木調化粧ﾊﾟﾈﾙ6(小口R加工)	WF11	強化PB12.5＋硬質PB9.5	WF16	強化PB12.5＋硬質PB9.5＋耐水PB12.5　木調化粧パネル6(小口R加工)	WF21	強化PB12.5＋ 硬質PB9.5＋耐水PB12.5　化粧ケイカル板6.0 ［遮音］	WF26	ECP　EP塗り	B2	磁器質無釉50角ﾀｲﾙ張り　H=50
WF2	PB12.5 不燃クロス貼り	WF7	耐水PB12.5 不燃クロス貼り	WF12	強化PB12.5＋硬質PB9.5＋鋼製壁　不燃木調ｹｲｶﾙ18.0(UV塗装)	WF17	強化PB12.5＋ 硬質PB9.5＋耐水PB12.5　化粧ケイカル板6.0　ｼｰﾘﾝｸﾞ目地	WF22	強化PB12.5＋ 硬質PB9.5＋防湿ｼｰﾄ ﾊﾟｽﾊﾟﾈﾙ6.0 ［耐火］	WF27	ECP　現し	B3	磁器質無釉100角タイル張り　H=100
WF3	PB12.5 EP塗り	WF8	耐水PB12.5＋防湿ｼｰﾄ ﾊﾟｽﾊﾟﾈﾙ6.0	WF13	強化PB12.5＋硬質PB9.5 不燃クロス貼り ［耐火］	WF18	強化PB12.5＋硬質PB9.5＋耐水PB12.5　化粧ケイカル板6.0 ［耐火］	WF23	鋼製壁　不燃木調ケイカル18.0(UV塗装)	WF28	ECP+LGS50　PB12.5　不燃クロス貼り	B4	ビニル幅木　H=60
WF4	PB12.5＋PB9.5 不燃クロス貼り	WF9	強化PB12.5 EP塗り	WF14	強化PB12.5＋ 硬質PB9.5 ﾊﾟｽﾊﾟﾈﾙ6.0 ［耐火］	WF19	強化PB12.5＋硬質PB9.5＋耐水PB12.5 不燃クロス貼り ［耐火］	WF24	強化PB12.5＋ 硬質PB9.5＋耐水PB12.5 不燃クロス貼り［遮音］	WF29	ECP+不燃構造用合板12.0	B5	床仕上げ巻上げ　H=60
WF5	耐水PB12.5 化粧ケイカル板6.0	WF10	強化PB12.5 不燃木調ケイカル18.0(UV塗装)	WF15	強化PB12.5＋硬質PB9.5 EP塗り ［耐火］	WF20	ECP(木調)　現し	WF25	強化PB12.5＋ 硬質PB9.5　化粧ケイカル板6.0 ［耐火］	B1	木調磁器質ﾀｲﾙ貼り　H=70	B6	木製幅木　H=60

徳島県県土整備部営繕課

●工事名　第２三好寮・三好市地域利便性施設
（仮称）新築工事のうち建築工事

●図面番号　A-069

●図面名　２階　展開図７

●縮尺　A1:1/50
A3:1/25

１級建築士事務所　徳島県知事登録第11050号
株式会社　宮建築設計
徳島市福島１丁目５番６号
TEL　（088）－625－5505（代）
管理建築士　清水　康代　１級333707

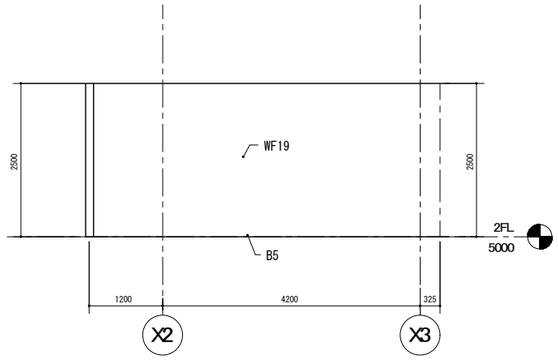

220　男子洗面 － a

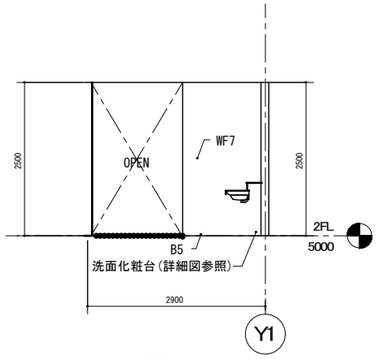

220　男子洗面 － b

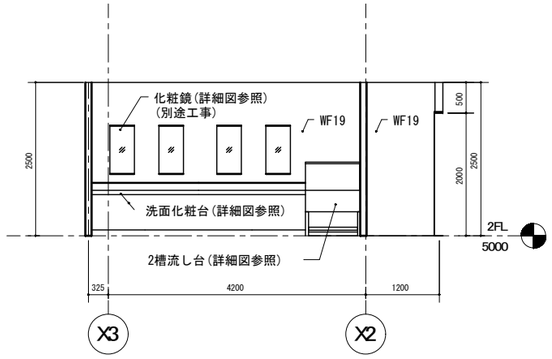

220　男子洗面 － c

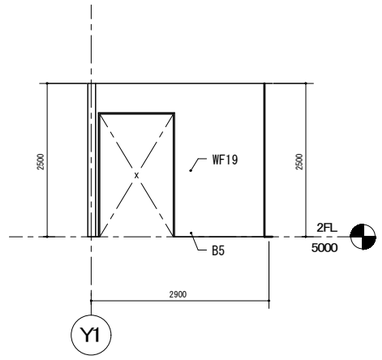

220　男子洗面 － d

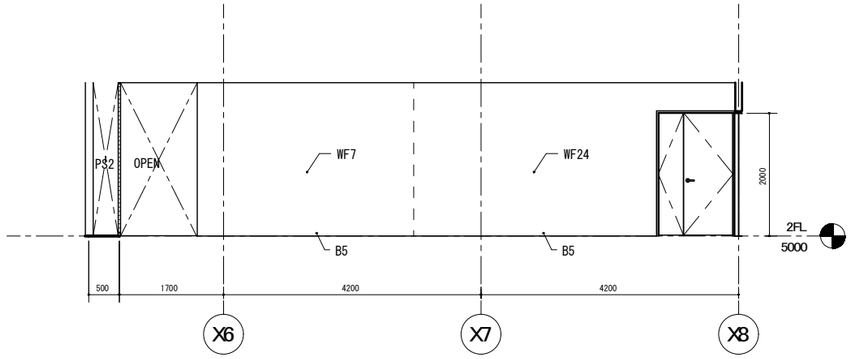

221　女子洗面 － a

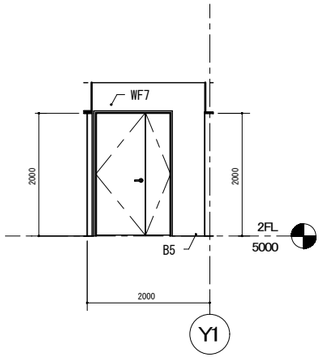

221　女子洗面 － b

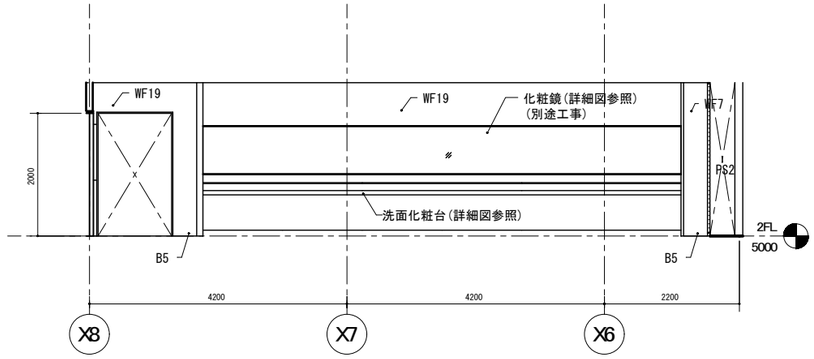

221　女子洗面 － c

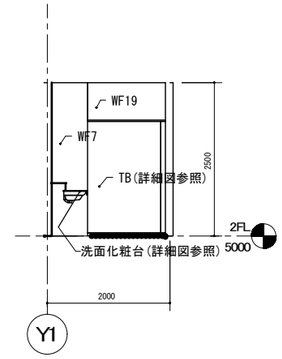

221　女子洗面 － d

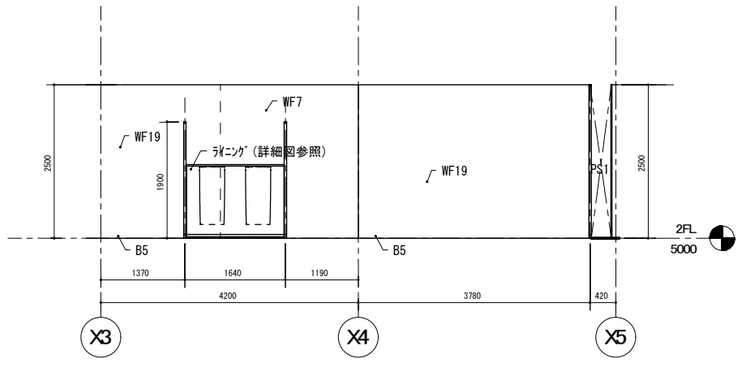

222　男子トイレ－ a

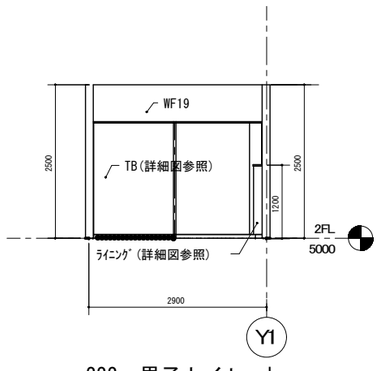

222　男子トイレ－ b

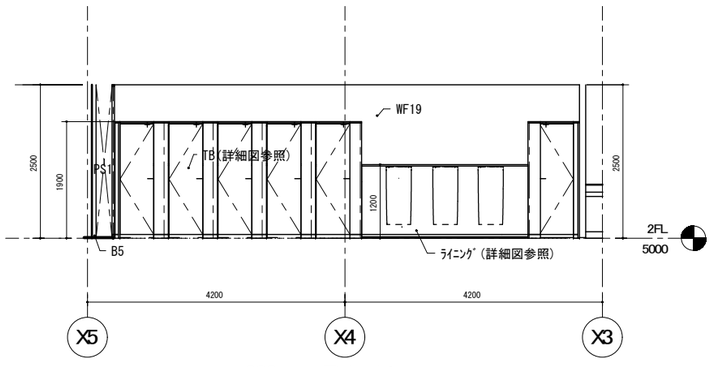

222　男子トイレ－ c

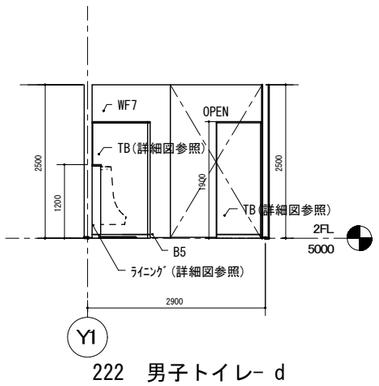

222　男子トイレ－ d

WF1	PB12.5 化粧ケイカル板6.0	WF6	耐水PB12.5 木調化粧ﾊﾟﾈﾙ6(小口R加工)	WF11	強化PB12.5＋硬質PB9.5	WF16	強化PB12.5＋硬質PB9.5＋耐水PB12.5　木調化粧パネル6(小口R加工)	WF21	強化PB12.5＋ 硬質PB9.5＋耐水PB12.5　化粧ケイカル板6.0 ［遮音］	WF26	ECP　EP塗り	B2	磁器質無釉50角ﾀｲﾙ張り　H=50
WF2	PB12.5 不燃クロス貼り	WF7	耐水PB12.5 不燃クロス貼り	WF12	強化PB12.5＋硬質PB9.5＋鋼製壁　不燃木調ｹｲｶﾙ18.0(UV塗装)	WF17	強化PB12.5＋ 硬質PB9.5＋耐水PB12.5　化粧ケイカル板6.0　ｼｰﾘﾝｸﾞ目地	WF22	強化PB12.5＋ 硬質PB9.5＋防湿ｼｰﾄ ﾊﾞｽﾊﾟﾈﾙ6.0 ［耐火］	WF27	ECP　現し	B3	磁器質無釉100角タイル張り　H=100
WF3	PB12.5 EP塗り	WF8	耐水PB12.5＋防湿ｼｰﾄ ﾊﾞｽﾊﾟﾈﾙ6.0	WF13	強化PB12.5＋硬質PB9.5 不燃クロス貼り ［耐火］	WF18	強化PB12.5＋硬質PB9.5＋耐水PB12.5　化粧ケイカル板6.0 ［耐火］	WF23	鋼製壁　不燃木調ケイカル18.0(UV塗装)	WF28	ECP+LGS50　PB12.5　不燃クロス貼り	B4	ビニル幅木　H=60
WF4	PB12.5＋PB9.5 不燃クロス貼り	WF9	強化PB12.5 EP塗り	WF14	強化PB12.5＋ 硬質PB9.5 ﾊﾞｽﾊﾟﾈﾙ6.0 ［耐火］	WF19	強化PB12.5＋硬質PB9.5＋耐水PB12.5 不燃クロス貼り ［耐火］	WF24	強化PB12.5＋ 硬質PB9.5＋耐水PB12.5 不燃クロス貼り[遮音]	WF29	ECP+不燃構造用合板12.0	B5	床仕上げ巻上げ　H=60
WF5	耐水PB12.5 化粧ケイカル板6.0	WF10	強化PB12.5 不燃木調ケイカル18.0(UV塗装)	WF15	強化PB12.5＋硬質PB9.5 EP塗り ［耐火］	WF20	ECP(木調)　現し	WF25	強化PB12.5＋ 硬質PB9.5　化粧ケイカル板6.0 ［耐火］	B1	木調磁器質ﾀｲﾙ貼り　H=70	B6	木製幅木　H=60

徳島県県土整備部営繕課

●工事名　第２三好寮・三好市地域利便性施設
（仮称）新築工事のうち建築工事

●図面名　２階　展開図８

●図面番号　A-070

●縮尺　A1:1/50
A3:1/25

１級建築士事務所　徳島県知事登録第11050号
株式会社　宮建築設計
徳島市福島１丁目５番６号
TEL　（088）－625－5505（代）
管理建築士　清水　康代　１級333707

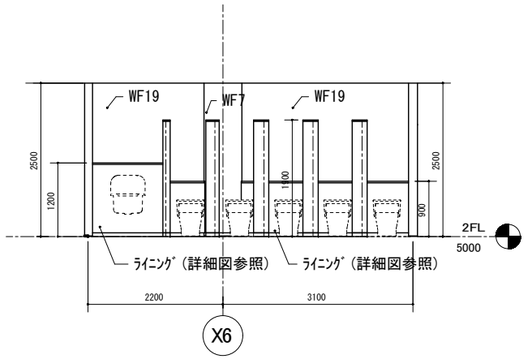

223　女子トイレ- a

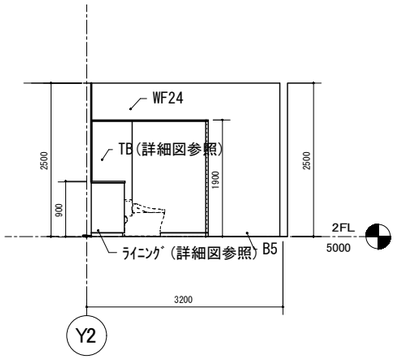

223　女子トイレ- b

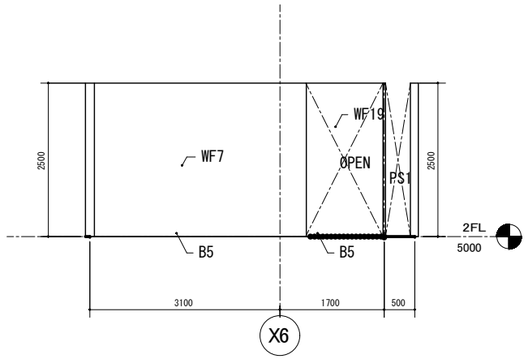

223　女子トイレ- c

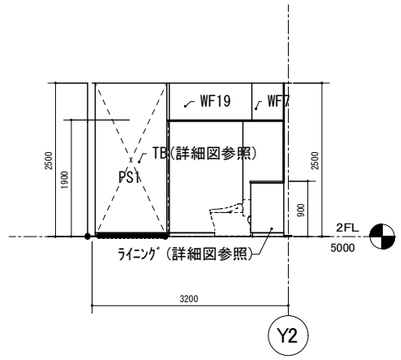

223　女子トイレ- d

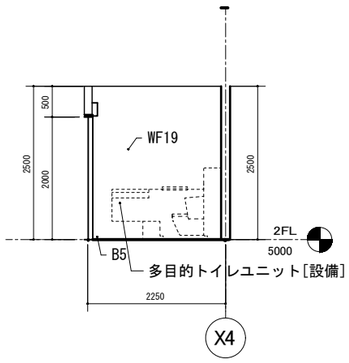

224　男子多目的トイレ- a

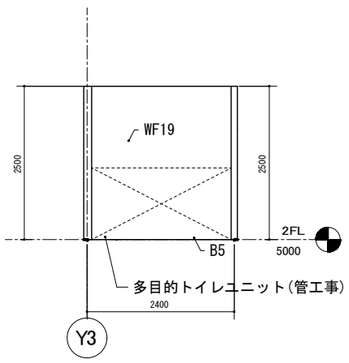

224　男子多目的トイレ- b

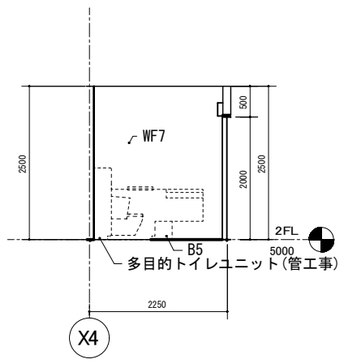

224　男子多目的トイレ- c

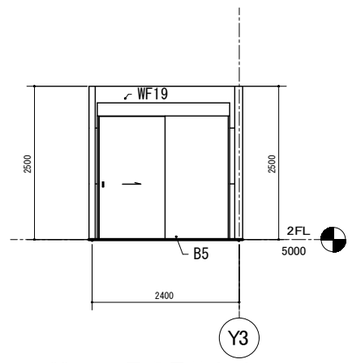

224　男子多目的トイレ- d

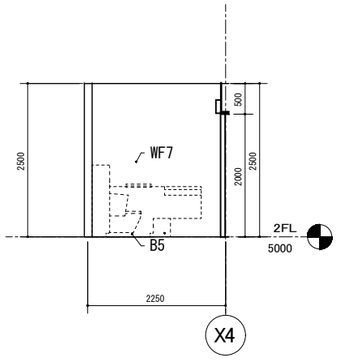

225　女子多目的トイレ- a

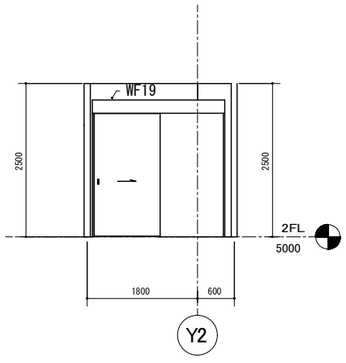

225　女子多目的トイレ- b

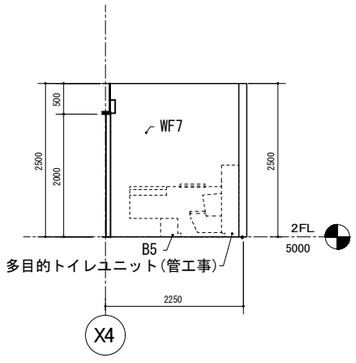

225　女子多目的トイレ- c

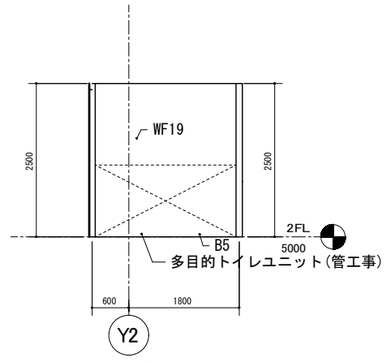

225　女子多目的トイレ- d

WF1	PB12.5 化粧ケイカル板6.0	WF6	耐水PB12.5 木調化粧ﾊﾟﾈﾙ6(小口R加工)	WF11	強化PB12.5＋硬質PB9.5	WF16	強化PB12.5＋硬質PB9.5＋耐水PB12.5　木調化粧パネル6(小口R加工)	WF21	強化PB12.5＋ 硬質PB9.5＋耐水PB12.5　化粧ケイカル板6.0 ［遮音］	WF26	ECP　EP塗り	B2	磁器質無釉50角ﾀｲﾙ張り　H=50
WF2	PB12.5 不燃クロス貼り	WF7	耐水PB12.5 不燃クロス貼り	WF12	強化PB12.5＋硬質PB9.5＋鋼製壁　不燃木調ｹｲｶﾙ18.0(UV塗装)	WF17	強化PB12.5＋ 硬質PB9.5＋耐水PB12.5　化粧ケイカル板6.0 ｼｰﾘﾝｸﾞ目地	WF22	強化PB12.5＋ 硬質PB9.5＋防湿ｼｰﾄ ﾊﾟｽﾊﾟﾈﾙ6.0 ［耐火］	WF27	ECP　現し	B3	磁器質無釉100角タイル張り　H=100
WF3	PB12.5 EP塗り	WF8	耐水PB12.5＋防湿ｼｰﾄ ﾊﾟｽﾊﾟﾈﾙ6.0	WF13	強化PB12.5＋硬質PB9.5 不燃クロス貼り ［耐火］	WF18	強化PB12.5＋硬質PB9.5＋耐水PB12.5　化粧ケイカル板6.0 ［耐火］	WF23	鋼製壁　不燃木調ケイカル18.0(UV塗装)	WF28	ECP+LGS50　PB12.5　不燃クロス貼り	B4	ビニル幅木　H=60
WF4	PB12.5＋PB9.5 不燃クロス貼り	WF9	強化PB12.5 EP塗り	WF14	強化PB12.5＋ 硬質PB9.5 ﾊﾟｽﾊﾟﾈﾙ6.0 ［耐火］	WF19	強化PB12.5＋硬質PB9.5＋耐水PB12.5 不燃クロス貼り ［耐火］	WF24	強化PB12.5＋ 硬質PB9.5＋耐水PB12.5 不燃クロス貼り[遮音]	WF29	ECP+不燃構造用合板12.0	B5	床仕上げ巻上げ　H=60
WF5	耐水PB12.5 化粧ケイカル板6.0	WF10	強化PB12.5 不燃木調ケイカル18.0(UV塗装)	WF15	強化PB12.5＋硬質PB9.5 EP塗り ［耐火］	WF20	ECP(木調)　現し	WF25	強化PB12.5＋ 硬質PB9.5　化粧ケイカル板6.0 ［耐火］	B1	木調磁器質ﾀｲﾙ貼り　H=70	B6	木製幅木　H=60

徳島県県土整備部営繕課

●工事名　第２三好寮・三好市地域利便性施設（仮称）新築工事のうち建築工事

●図面名　２階　展開図９

●図面番号　A-071

●縮尺　A1:1/50　A3:1/25

１級建築士事務所　徳島県知事登録第11050号
株式会社　宮建築設計
徳島市福島１丁目５番６号
TEL　（088）－625－5505（代）
管理建築士　清水　康代　１級333707

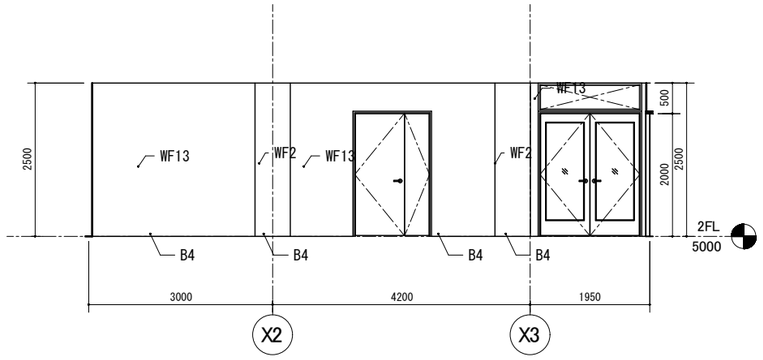

226　廊下２(北側) － a

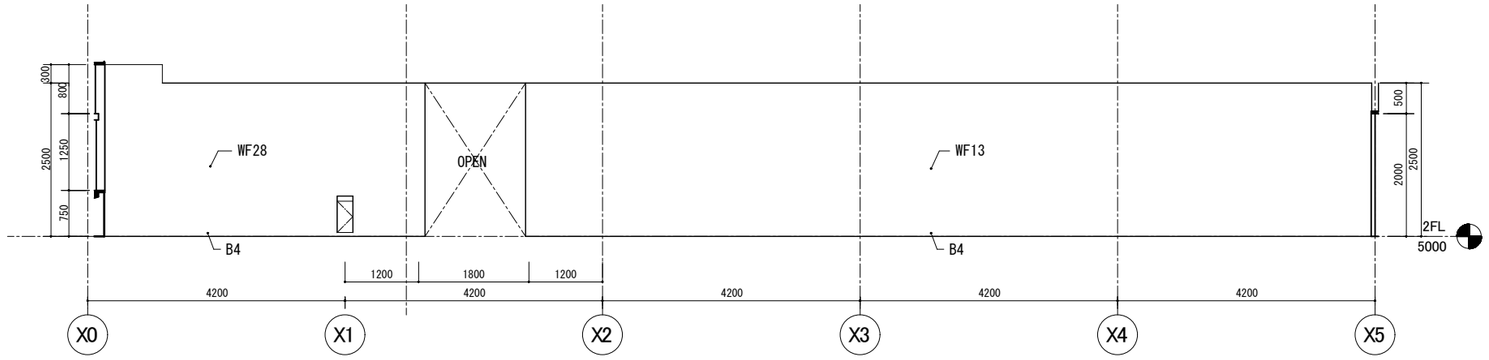

226　廊下２(南側) － a

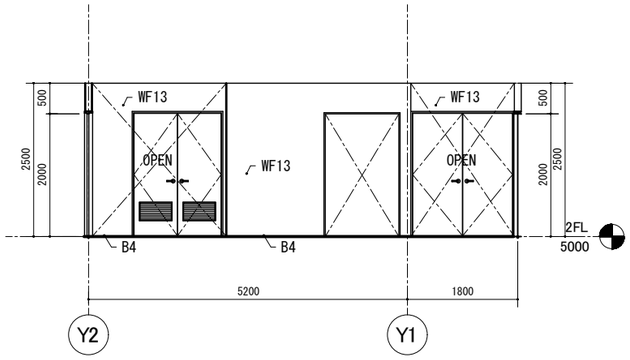

226　廊下２ － b

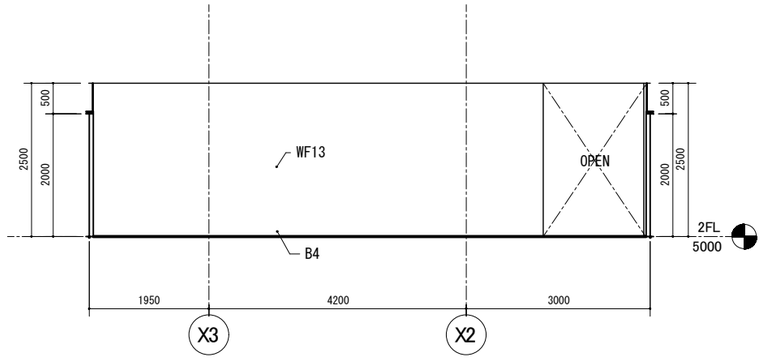

226　廊下２(北側) － c

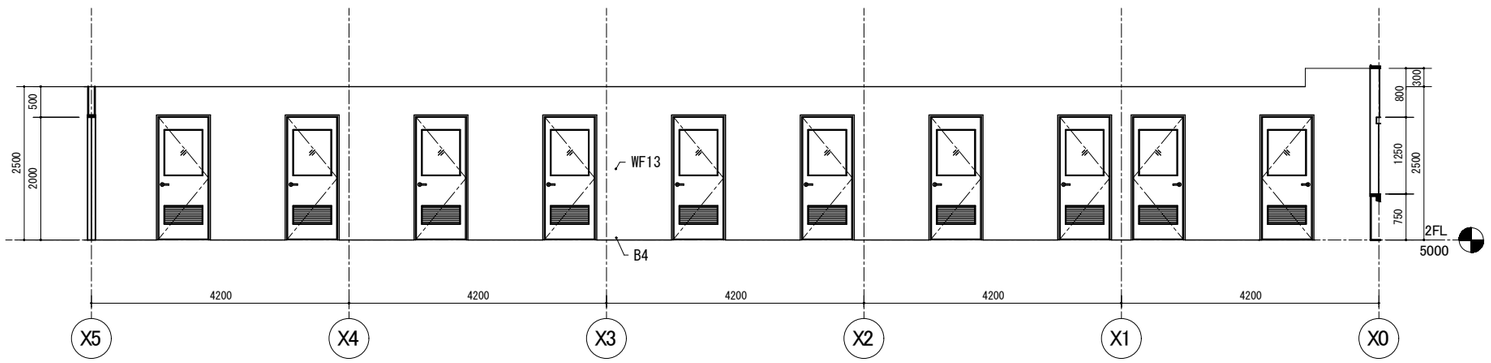

226　廊下２(南側) － c

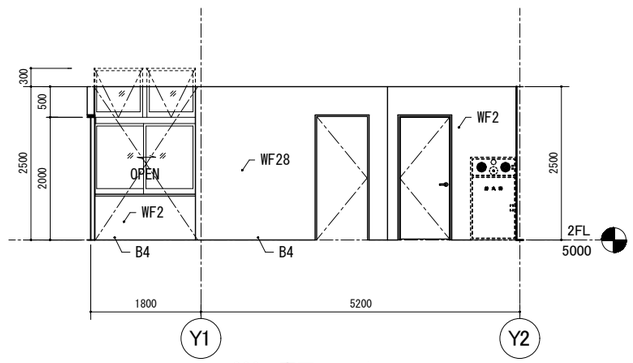

226　廊下２ － d

WF1	PB12.5 化粧ケイカル板6.0	WF6	耐水PB12.5 木調化粧ﾊﾟﾈﾙ6(小口R加工)	WF11	強化PB12.5＋硬質PB9.5	WF16	強化PB12.5＋硬質PB9.5＋耐水PB12.5　木調化粧パネル6(小口R加工)	WF21	強化PB12.5＋ 硬質PB9.5＋耐水PB12.5　化粧ケイカル板6.0 ［遮音］	WF26	ECP　EP塗り	B2	磁器質無釉50角ﾀｲﾙ張り　H=50
WF2	PB12.5 不燃クロス貼り	WF7	耐水PB12.5 不燃クロス貼り	WF12	強化PB12.5＋硬質PB9.5＋鋼製壁　不燃木調ｹｲｶﾙ18.0(UV塗装)	WF17	強化PB12.5＋ 硬質PB9.5＋耐水PB12.5　化粧ケイカル板6.0 ｼｰﾘﾝｸﾞ目地	WF22	強化PB12.5＋ 硬質PB9.5＋防湿ｼｰﾄ ﾊﾞｽﾊﾟﾈﾙ6.0 ［耐火］	WF27	ECP　現し	B3	磁器質無釉100角タイル張り　H=100
WF3	PB12.5 EP塗り	WF8	耐水PB12.5＋防湿ｼｰﾄ ﾊﾞｽﾊﾟﾈﾙ6.0	WF13	強化PB12.5＋硬質PB9.5 不燃クロス貼り ［耐火］	WF18	強化PB12.5＋硬質PB9.5＋耐水PB12.5　化粧ケイカル板6.0 ［耐火］	WF23	鋼製壁　不燃木調ケイカル18.0(UV塗装)	WF28	ECP+LGS50　PB12.5　不燃クロス貼り	B4	ビニル幅木　H=60
WF4	PB12.5＋PB9.5 不燃クロス貼り	WF9	強化PB12.5 EP塗り	WF14	強化PB12.5＋ 硬質PB9.5 ﾊﾞｽﾊﾟﾈﾙ6.0 ［耐火］	WF19	強化PB12.5＋硬質PB9.5＋耐水PB12.5 不燃クロス貼り ［耐火］	WF24	強化PB12.5＋ 硬質PB9.5＋耐水PB12.5 不燃クロス貼り［遮音］	WF29	ECP+不燃構造用合板12.0	B5	床仕上げ巻上げ　H=60
WF5	耐水PB12.5 化粧ケイカル板6.0	WF10	強化PB12.5 不燃木調ケイカル18.0(UV塗装)	WF15	強化PB12.5＋硬質PB9.5 EP塗り ［耐火］	WF20	ECP(木調)　現し	WF25	強化PB12.5＋ 硬質PB9.5　化粧ケイカル板6.0 ［耐火］	B1	木調磁器質ﾀｲﾙ貼り　H=70	B6	木製幅木　H=60

徳島県県土整備部営繕課	●工事名　第２三好寮・三好市地域利便性施設 （仮称）新築工事のうち建築工事	●図面番号　A-072	１級建築士事務所　徳島県知事登録第11050号 株式会社　宮建築設計 徳島市福島１丁目５番６号 TEL　(088) －625－5505（代） 管理建築士　清水　康代　１級333707
	●図面名　２階　展開図10	●縮尺　A1:1/50 A3:1/25	

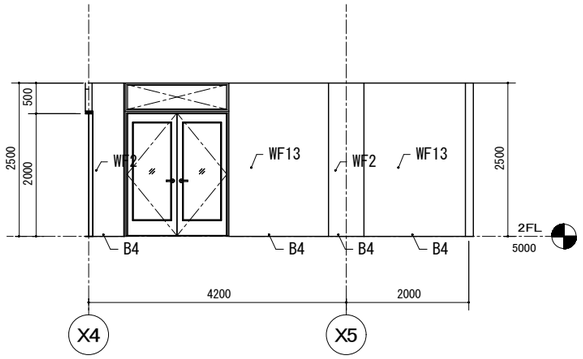

227　廊下３(北側) － a

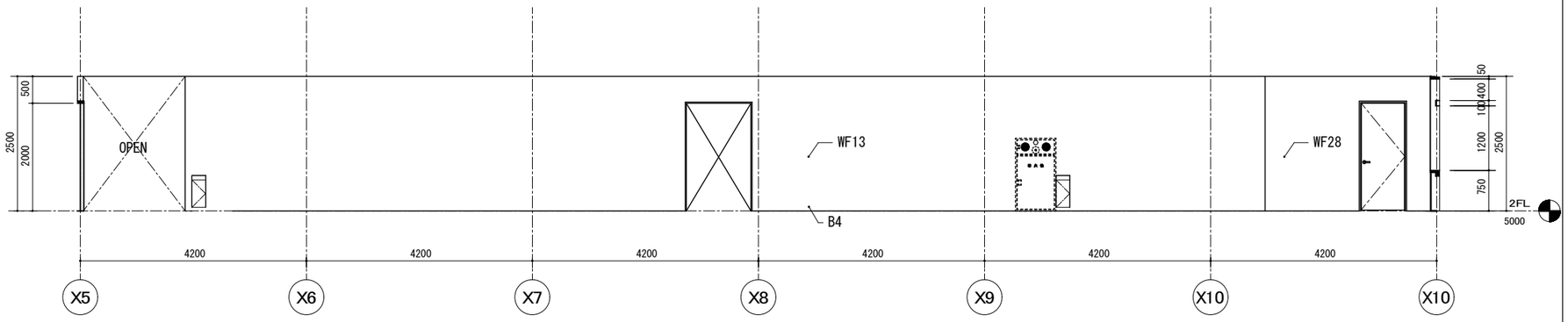

227　廊下３(南側) － a

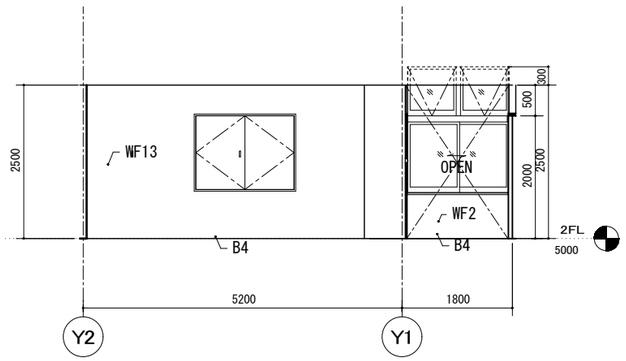

227　廊下３ － b

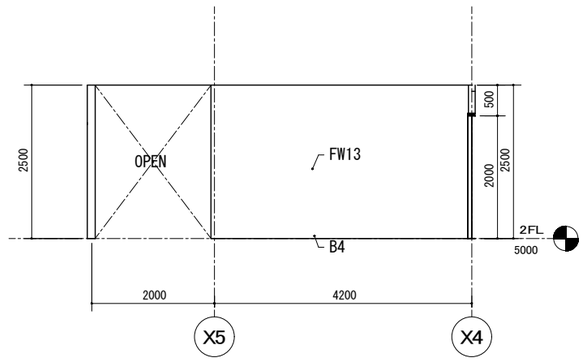

227　廊下３(北側) － c

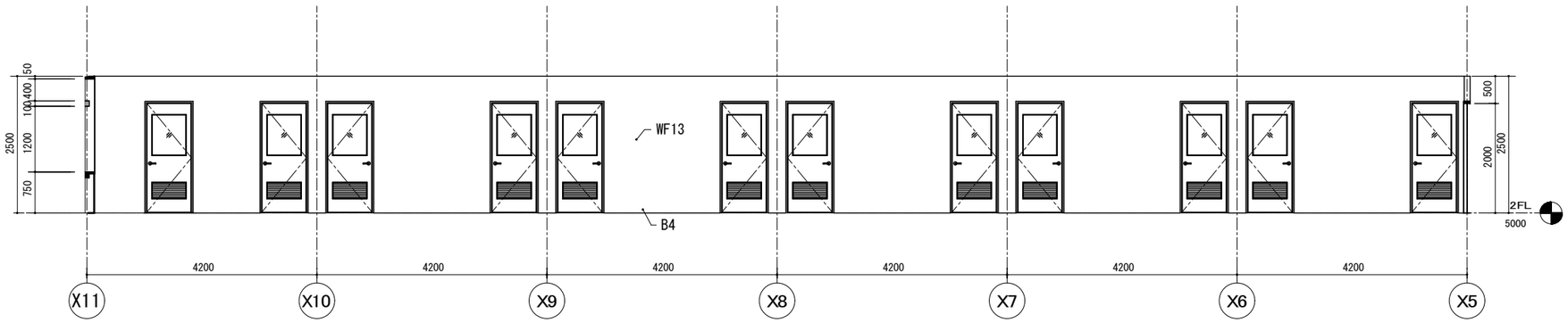

227　廊下３(南側) － c

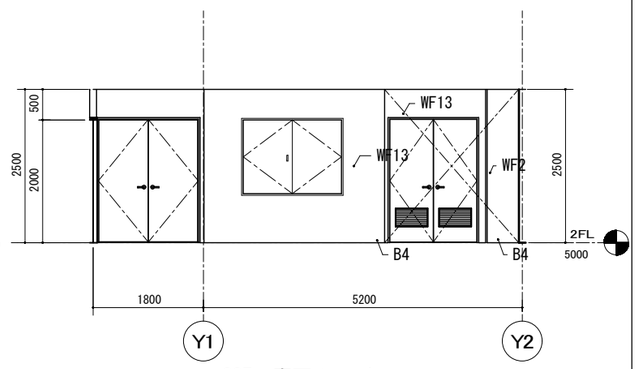

227　廊下３ － d

WF1	PB12.5 化粧ケイカル板6.0	WF6	耐水PB12.5 木調化粧ﾊﾟﾈﾙ6(小口R加工)	WF11	強化PB12.5＋硬質PB9.5	WF16	強化PB12.5＋硬質PB9.5＋耐水PB12.5　木調化粧パネル6(小口R加工)	WF21	強化PB12.5＋ 硬質PB9.5＋耐水PB12.5　化粧ケイカル板6.0 ［遮音］	WF26	ECP　EP塗り	B2	磁器質無釉50角ﾀｲﾙ張り　H=50
WF2	PB12.5 不燃クロス貼り	WF7	耐水PB12.5 不燃クロス貼り	WF12	強化PB12.5＋硬質PB9.5＋鋼製壁　不燃木調ｹｲｶﾙ18.0(UV塗装)	WF17	強化PB12.5＋ 硬質PB9.5＋耐水PB12.5　化粧ケイカル板6.0　ｼｰﾘﾝｸﾞ目地	WF22	強化PB12.5＋ 硬質PB9.5＋防湿ｼｰﾄ ﾊﾟﾈﾙ6.0 ［耐火］	WF27	ECP　現し	B3	磁器質無釉100角タイル張り　H=100
WF3	PB12.5 EP塗り	WF8	耐水PB12.5＋防湿ｼｰﾄ ﾊﾟﾈﾙ6.0	WF13	強化PB12.5＋硬質PB9.5 不燃クロス貼り ［耐火］	WF18	強化PB12.5＋硬質PB9.5＋耐水PB12.5　化粧ケイカル板6.0 ［耐火］	WF23	鋼製壁　不燃木調ケイカル18.0(UV塗装)	WF28	ECP+LGS50　PB12.5　不燃クロス貼り	B4	ビニル幅木　H=60
WF4	PB12.5＋PB9.5 不燃クロス貼り	WF9	強化PB12.5 EP塗り	WF14	強化PB12.5＋ 硬質PB9.5 ﾊﾟﾈﾙ6.0 ［耐火］	WF19	強化PB12.5＋硬質PB9.5＋耐水PB12.5 不燃クロス貼り ［耐火］	WF24	強化PB12.5＋ 硬質PB9.5＋耐水PB12.5 不燃クロス貼り[遮音]	WF29	ECP+不燃構造用合板12.0	B5	床仕上げ巻上げ　H=60
WF5	耐水PB12.5 化粧ケイカル板6.0	WF10	強化PB12.5 不燃木調ケイカル18.0(UV塗装)	WF15	強化PB12.5＋硬質PB9.5 EP塗り ［耐火］	WF20	ECP(木調)　現し	WF25	強化PB12.5＋ 硬質PB9.5　化粧ケイカル板6.0 ［耐火］	B1	木調磁器質ﾀｲﾙ貼り　H=70	B6	木製幅木　H=60

徳島県県土整備部営繕課

●工事名　第２三好寮・三好市地域利便性施設
（仮称）新築工事のうち建築工事

●図面名　２階　展開図11

●図面番号　A-073

●縮尺　A1:1/50
A3:1/25

１級建築士事務所　徳島県知事登録第11050号
株式会社　宮 建 築 設 計
徳島市福島１丁目５番６号
TEL　（088）－625－5505（代）
管理建築士　清水　康代　１級333707

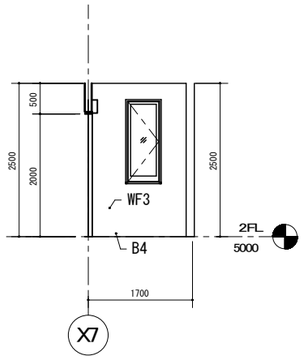

228　前室(ＥＶ)- a

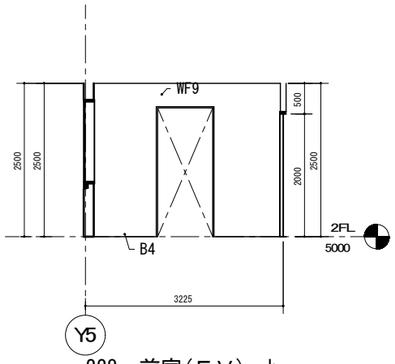

228　前室(ＥＶ)- b

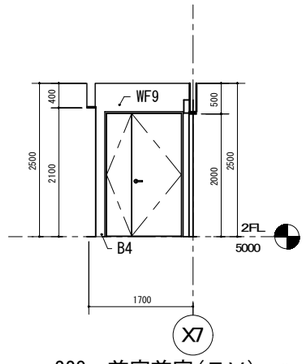

228　前室前室(ＥＶ)- c

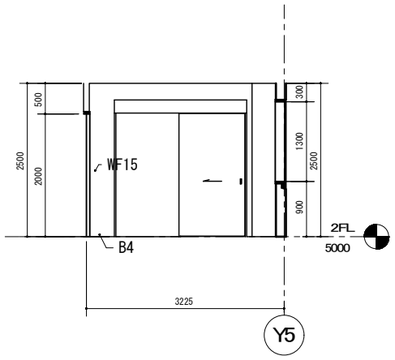

228　前室(ＥＶ)- d

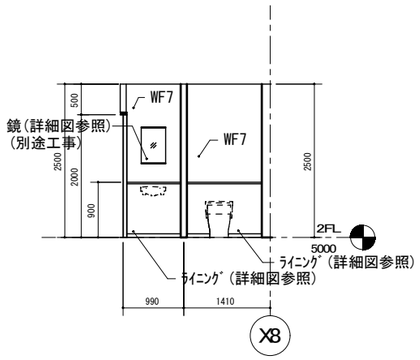

230　厨房トイレ・前室- a

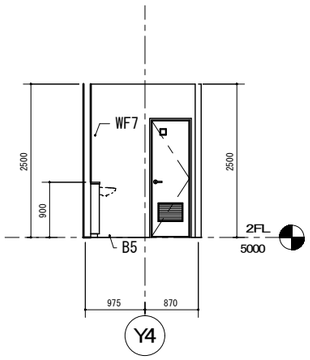

230　厨房トイレ前室- b

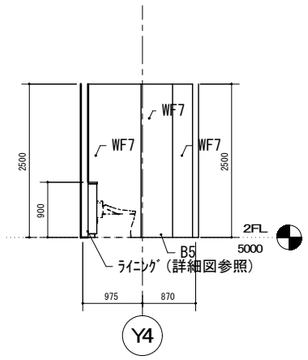

230　厨房トイレ- b

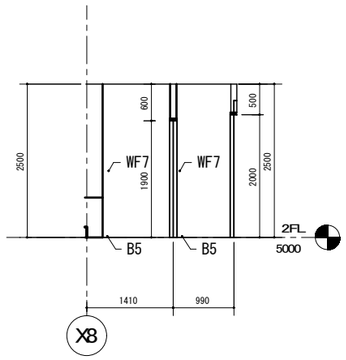

230　厨房トイレ・前室- c

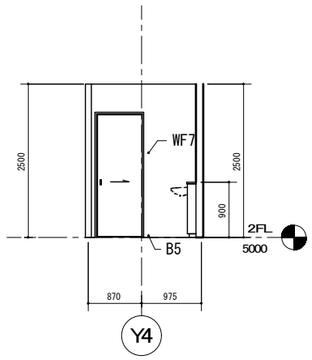

230　厨房トイレ前室- c

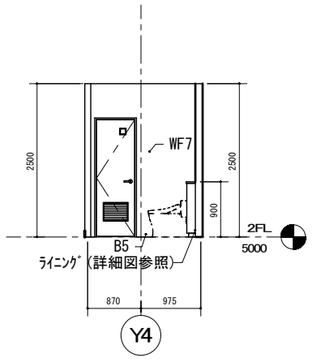

230　厨房トイレ- d

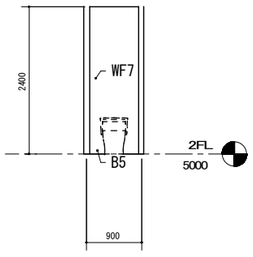

237　トイレ(静養室)- a

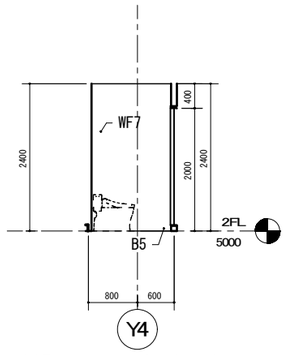

237　トイレ(静養室)- b

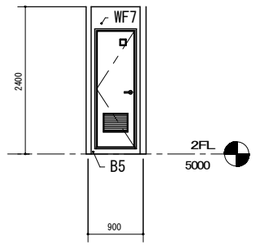

237　トイレ(静養室)- b

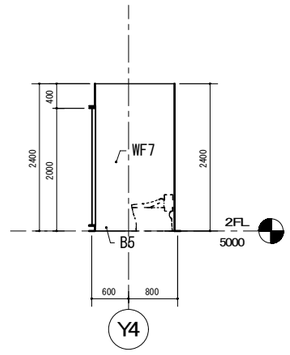

237　トイレ(静養室)- d

WF1	PB12.5 化粧ケイカル板6.0	WF6	耐水PB12.5 木調化粧ﾊﾟﾈﾙ6(小口R加工)	WF11	強化PB12.5＋硬質PB9.5	WF16	強化PB12.5＋硬質PB9.5＋耐水PB12.5　木調化粧パネル6(小口R加工)	WF21	強化PB12.5＋ 硬質PB9.5＋耐水PB12.5　化粧ケイカル板6.0 ［遮音］	WF26	ECP　EP塗り	B2	磁器質無釉50角ﾀｲﾙ張り　H=50
WF2	PB12.5 不燃クロス貼り	WF7	耐水PB12.5 不燃クロス貼り	WF12	強化PB12.5＋硬質PB9.5＋鋼製壁　不燃木調ｹｲｶﾙ18.0(UV塗装)	WF17	強化PB12.5＋ 硬質PB9.5＋耐水PB12.5　化粧ケイカル板6.0　ｼｰﾘﾝｸﾞ目地	WF22	強化PB12.5＋ 硬質PB9.5＋防湿ｼｰﾄ ﾊﾟﾈﾙ6.0 ［耐火］	WF27	ECP　現し	B3	磁器質無釉100角タイル張り　H=100
WF3	PB12.5 EP塗り	WF8	耐水PB12.5＋防湿ｼｰﾄ ﾊﾟﾈﾙ6.0	WF13	強化PB12.5＋硬質PB9.5 不燃クロス貼り ［耐火］	WF18	強化PB12.5＋硬質PB9.5＋耐水PB12.5　化粧ケイカル板6.0 ［耐火］	WF23	鋼製壁　不燃木調ケイカル18.0(UV塗装)	WF28	ECP+LGS50　PB12.5　不燃クロス貼り	B4	ビニル幅木　H=60
WF4	PB12.5＋PB9.5 不燃クロス貼り	WF9	強化PB12.5 EP塗り	WF14	強化PB12.5＋ 硬質PB9.5 ﾊﾟﾈﾙ6.0 ［耐火］	WF19	強化PB12.5＋硬質PB9.5＋耐水PB12.5 不燃クロス貼り ［耐火］	WF24	強化PB12.5＋ 硬質PB9.5＋耐水PB12.5 不燃クロス貼り[遮音]	WF29	ECP+不燃構造用合板12.0	B5	床仕上げ巻上げ　H=60
WF5	耐水PB12.5 化粧ケイカル板6.0	WF10	強化PB12.5 不燃木調ケイカル18.0(UV塗装)	WF15	強化PB12.5＋硬質PB9.5 EP塗り ［耐火］	WF20	ECP(木調)　現し	WF25	強化PB12.5＋ 硬質PB9.5　化粧ケイカル板6.0 ［耐火］	B1	木調磁器質ﾀｲﾙ貼り　H=70	B6	木製幅木　H=60

徳島県県土整備部営繕課	●工事名　第２三好寮・三好市地域利便性施設 （仮称）新築工事のうち建築工事	●図面番号 A-074	１級建築士事務所　徳島県知事登録第11050号 株式会社　宮 建 築 設 計 徳島市福島１丁目５番６号 TEL　（088）－625－5505（代） 管理建築士　清水　康代　１級333707
	●図面名　２階　展開図12	●縮尺　A1:1/50 A3:1/25	

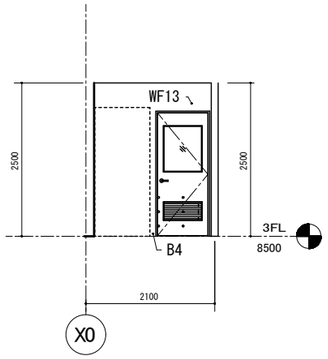

303-1　舎室南01 － a

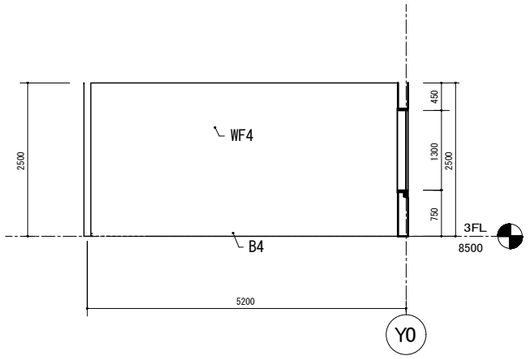

303-1　舎室南01 － b

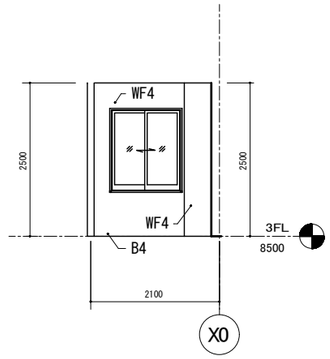

303-1　舎室南01 － c

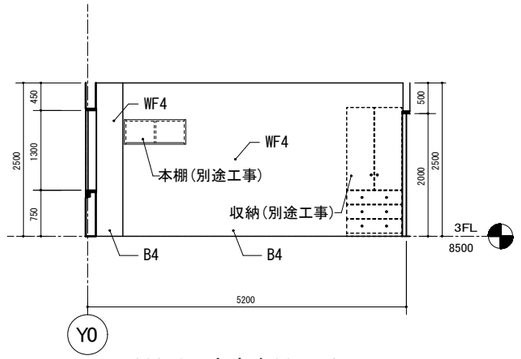

303-1　舎室南01 － d

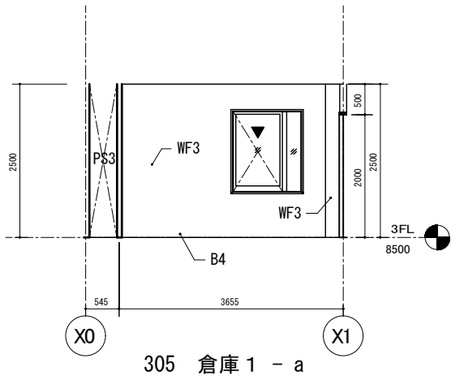

305　倉庫１ － a

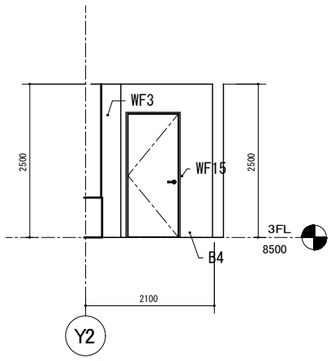

305　倉庫１ － b

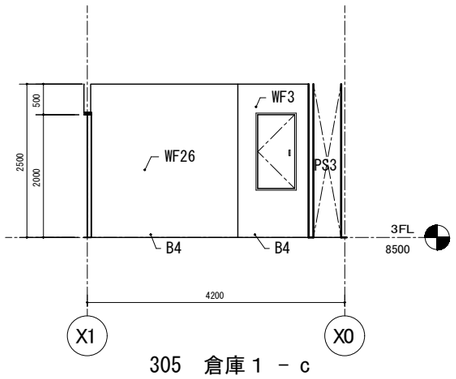

305　倉庫１ － c

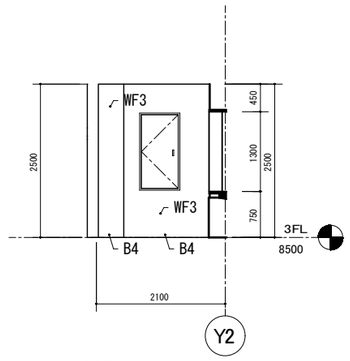

305　倉庫１ － d

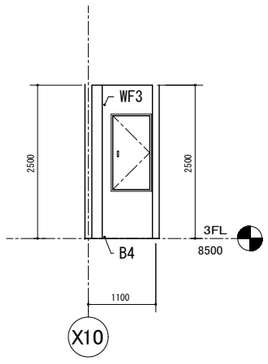

306　倉庫２ － a

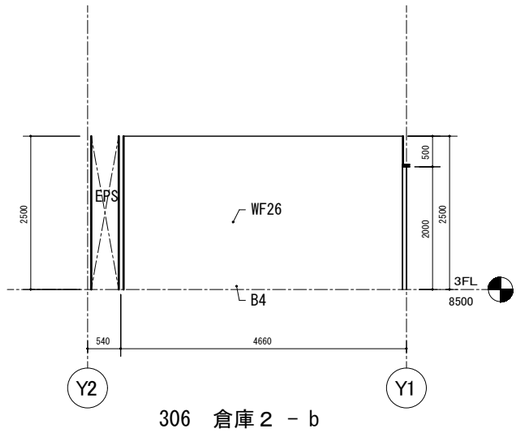

306　倉庫２ － b

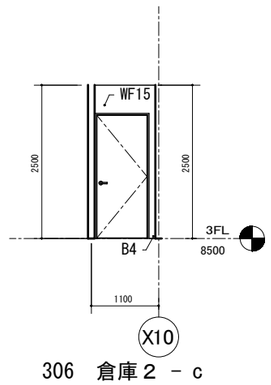

306　倉庫２ － c

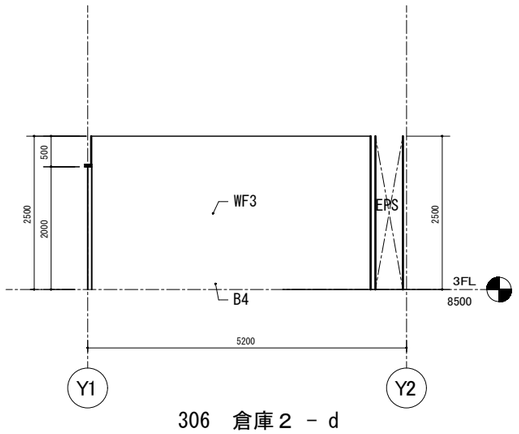

306　倉庫２ － d

WF1	PB12.5 化粧ケイカル板6.0	WF6	耐水PB12.5 木調化粧ﾊﾟﾈﾙ6(小口R加工)	WF11	強化PB12.5＋硬質PB9.5	WF16	強化PB12.5＋硬質PB9.5＋耐水PB12.5　木調化粧パネル6(小口R加工)	WF21	強化PB12.5＋ 硬質PB9.5＋耐水PB12.5　化粧ケイカル板6.0 ［遮音］	WF26	ECP　EP塗り	B2	磁器質無釉50角ﾀｲﾙ張り　H=50
WF2	PB12.5 不燃クロス貼り	WF7	耐水PB12.5 不燃クロス貼り	WF12	強化PB12.5＋硬質PB9.5＋鋼製壁　不燃木調ｹｲｶﾙ18.0(UV塗装)	WF17	強化PB12.5＋ 硬質PB9.5＋耐水PB12.5　化粧ケイカル板6.0　ｼｰﾘﾝｸﾞ目地	WF22	強化PB12.5＋ 硬質PB9.5＋防湿ｼｰﾄ ﾊﾟｽﾊﾟﾈﾙ6.0 ［耐火］	WF27	ECP　現し	B3	磁器質無釉100角タイル張り　H=100
WF3	PB12.5 EP塗り	WF8	耐水PB12.5＋防湿ｼｰﾄ ﾊﾟｽﾊﾟﾈﾙ6.0	WF13	強化PB12.5＋硬質PB9.5 不燃クロス貼り ［耐火］	WF18	強化PB12.5＋硬質PB9.5＋耐水PB12.5　化粧ケイカル板6.0 ［耐火］	WF23	鋼製壁　不燃木調ケイカル18.0(UV塗装)	WF28	ECP+LGS50　PB12.5　不燃クロス貼り	B4	ビニル幅木　H=60
WF4	PB12.5＋PB9.5 不燃クロス貼り	WF9	強化PB12.5 EP塗り	WF14	強化PB12.5＋ 硬質PB9.5 ﾊﾟｽﾊﾟﾈﾙ6.0 ［耐火］	WF19	強化PB12.5＋硬質PB9.5＋耐水PB12.5 不燃クロス貼り ［耐火］	WF24	強化PB12.5＋ 硬質PB9.5＋耐水PB12.5 不燃クロス貼り[遮音]	WF29	ECP+不燃構造用合板12.0	B5	床仕上げ巻上げ　H=60
WF5	耐水PB12.5 化粧ケイカル板6.0	WF10	強化PB12.5 不燃木調ケイカル18.0(UV塗装)	WF15	強化PB12.5＋硬質PB9.5 EP塗り ［耐火］	WF20	ECP(木調)　現し	WF25	強化PB12.5＋ 硬質PB9.5　化粧ケイカル板6.0 ［耐火］	B1	木調磁器質ﾀｲﾙ貼り　H=70	B6	木製幅木　H=60

徳島県県土整備部営繕課

●工事名　第２三好寮・三好市地域利便性施設
（仮称）新築工事のうち建築工事

●図面名　３階　展開図１

●図面番号　A-075

●縮尺　A1:1/50
A3:1/25

１級建築士事務所　徳島県知事登録第11050号
株式会社　宮建築設計
徳島市福島１丁目５番６号
TEL　（088）－625－5505（代）
管理建築士　清水　康代　１級333707

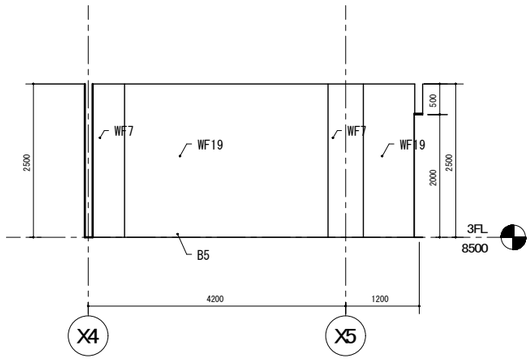

307　男子洗面・トイレ１(洗面側) － a

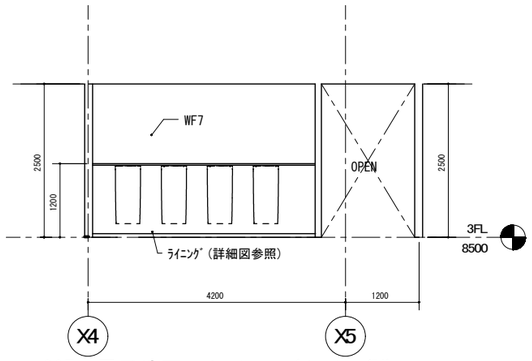

307　男子洗面・トイレ１(トイレ側) － a

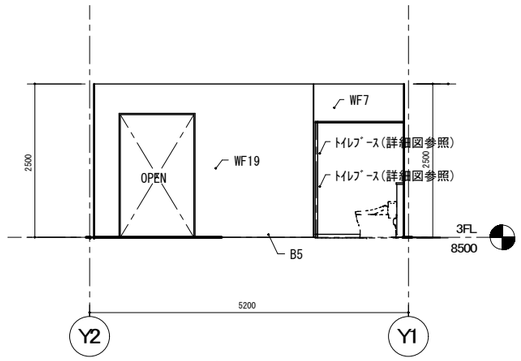

307　男子洗面・トイレ１ － b

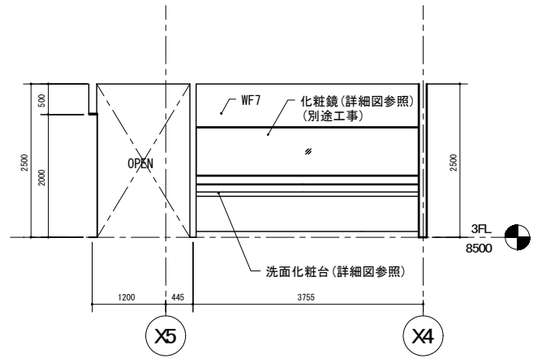

307　男子洗面・トイレ１(洗面側) － c

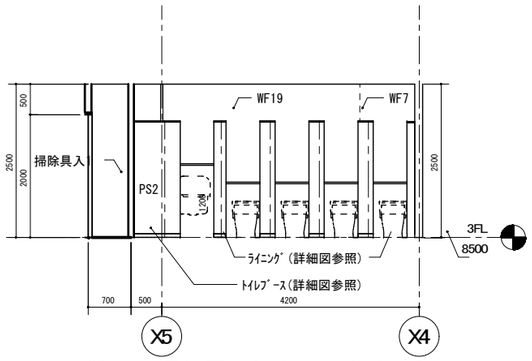

307　男子洗面・トイレ１(トイレ側) － c

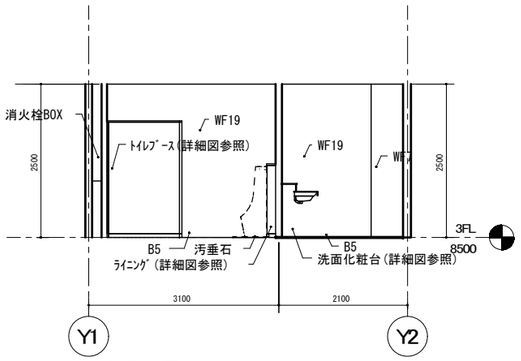

307　男子洗面・トイレ１ － d

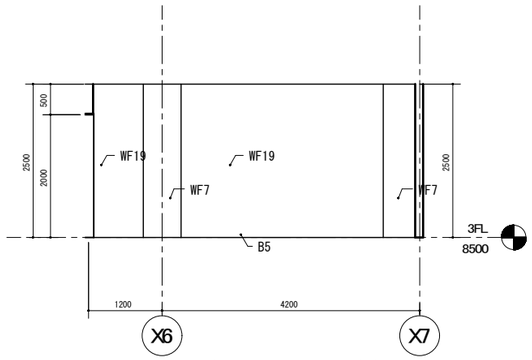

308　男子洗面・トイレ２(洗面側) － a

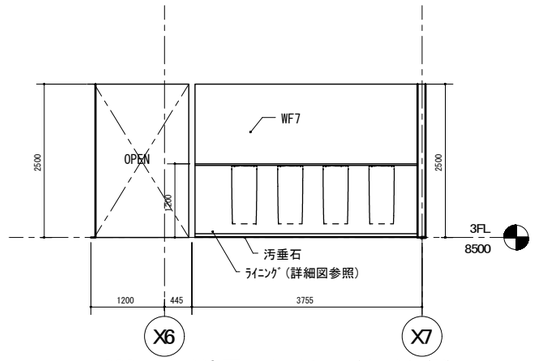

308　男子洗面・トイレ２(トイレ側) － a

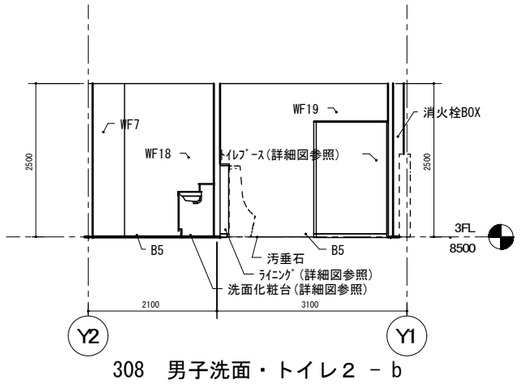

308　男子洗面・トイレ２ － b

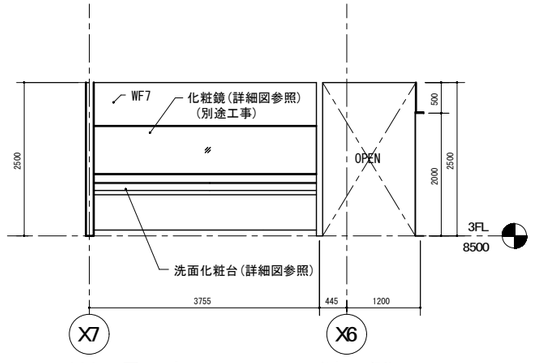

308　男子洗面・トイレ２(洗面側) － c

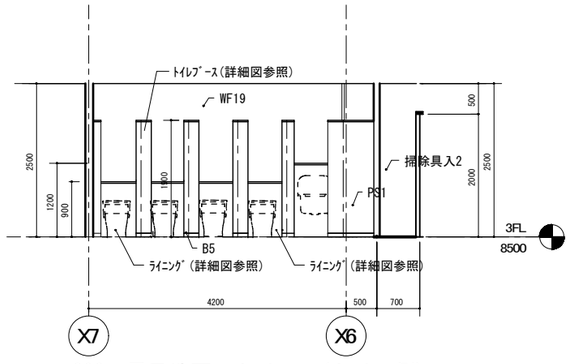

308　男子洗面・トイレ２(トイレ側) － c

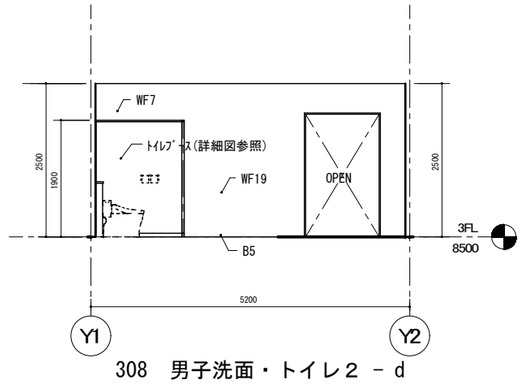

308　男子洗面・トイレ２ － d

WF1	PB12.5 化粧ケイカル板6.0	WF6	耐水PB12.5 木調化粧ﾊﾟﾈﾙ6(小口R加工)	WF11	強化PB12.5＋硬質PB9.5	WF16	強化PB12.5＋硬質PB9.5＋耐水PB12.5　木調化粧パネル6(小口R加工)	WF21	強化PB12.5＋ 硬質PB9.5＋耐水PB12.5　化粧ケイカル板6.0 ［遮音］	WF26	ECP　EP塗り	B2	磁器質無釉50角ﾀｲﾙ張り　H=50
WF2	PB12.5 不燃クロス貼り	WF7	耐水PB12.5 不燃クロス貼り	WF12	強化PB12.5＋硬質PB9.5＋鋼製壁　不燃木調ｹｲｶﾙ18.0(UV塗装)	WF17	強化PB12.5＋ 硬質PB9.5＋耐水PB12.5　化粧ケイカル板6.0 ｼｰﾘﾝｸﾞ目地	WF22	強化PB12.5＋ 硬質PB9.5＋防湿ｼｰﾄ ﾊﾟｽﾊﾟﾈﾙ6.0 ［耐火］	WF27	ECP　現し	B3	磁器質無釉100角タイル張り　H=100
WF3	PB12.5 EP塗り	WF8	耐水PB12.5＋防湿ｼｰﾄ ﾊﾟｽﾊﾟﾈﾙ6.0	WF13	強化PB12.5＋硬質PB9.5 不燃クロス貼り ［耐火］	WF18	強化PB12.5＋硬質PB9.5＋耐水PB12.5　化粧ケイカル板6.0 ［耐火］	WF23	鋼製壁　不燃木調ケイカル18.0(UV塗装)	WF28	ECP+LGS50　PB12.5　不燃クロス貼り	B4	ビニル幅木　H=60
WF4	PB12.5＋PB9.5 不燃クロス貼り	WF9	強化PB12.5 EP塗り	WF14	強化PB12.5＋ 硬質PB9.5 ﾊﾟｽﾊﾟﾈﾙ6.0 ［耐火］	WF19	強化PB12.5＋硬質PB9.5＋耐水PB12.5 不燃クロス貼り ［耐火］	WF24	強化PB12.5＋ 硬質PB9.5＋耐水PB12.5 不燃クロス貼り[遮音]	WF29	ECP+不燃構造用合板12.0	B5	床仕上げ巻上げ　H=60
WF5	耐水PB12.5 化粧ケイカル板6.0	WF10	強化PB12.5 不燃木調ケイカル18.0(UV塗装)	WF15	強化PB12.5＋硬質PB9.5 EP塗り ［耐火］	WF20	ECP(木調)　現し	WF25	強化PB12.5＋ 硬質PB9.5　化粧ケイカル板6.0 ［耐火］	B1	木調磁器質ﾀｲﾙ貼り　H=70	B6	木製幅木　H=60

徳島県県土整備部営繕課

●工事名　第２三好寮・三好市地域利便性施設
（仮称）新築工事のうち建築工事

●図面名　３階　展開図２

●図面番号　A-076

●縮尺　A1:1/50　A3:1/25

１級建築士事務所　徳島県知事登録第11050号
株式会社　宮建築設計
徳島市福島１丁目５番６号
TEL　(088) －625－5505（代）
管理建築士　清水　康代　１級333707

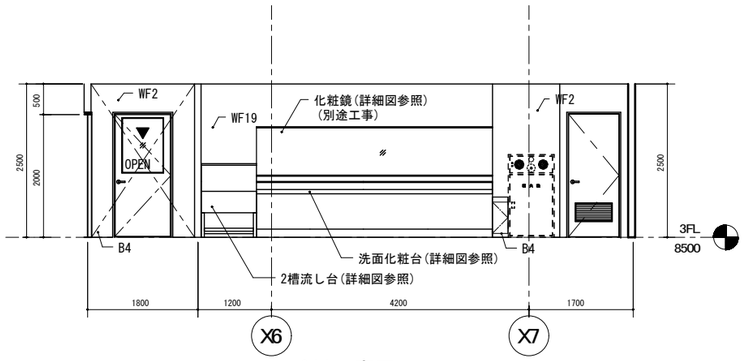

311　廊下１ － a

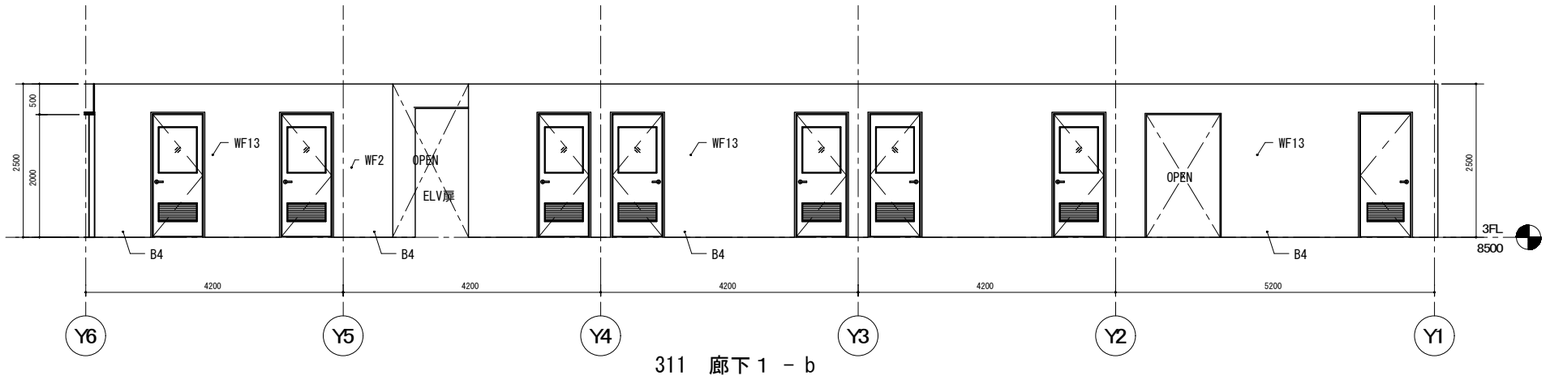

311　廊下１ － b

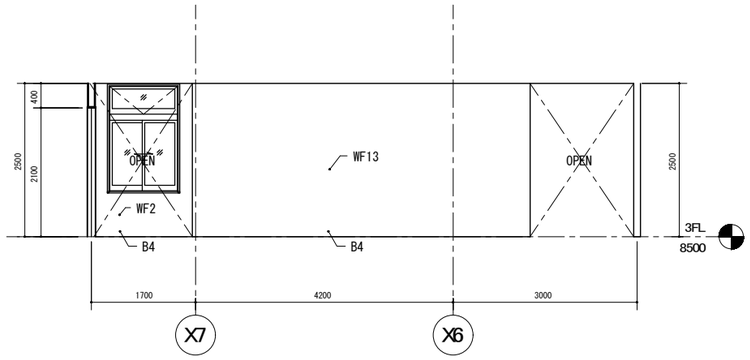

311　廊下１ － c

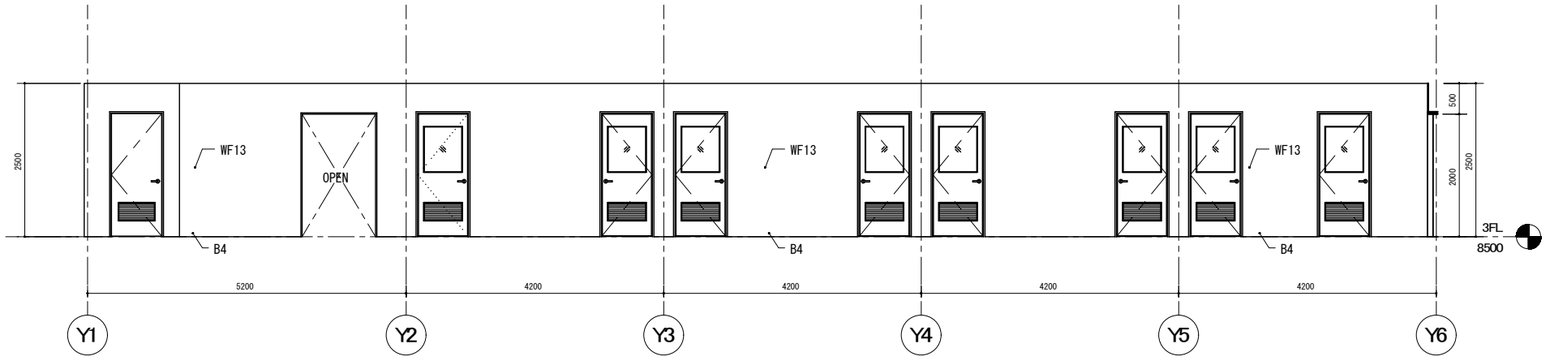

311　廊下１ － d

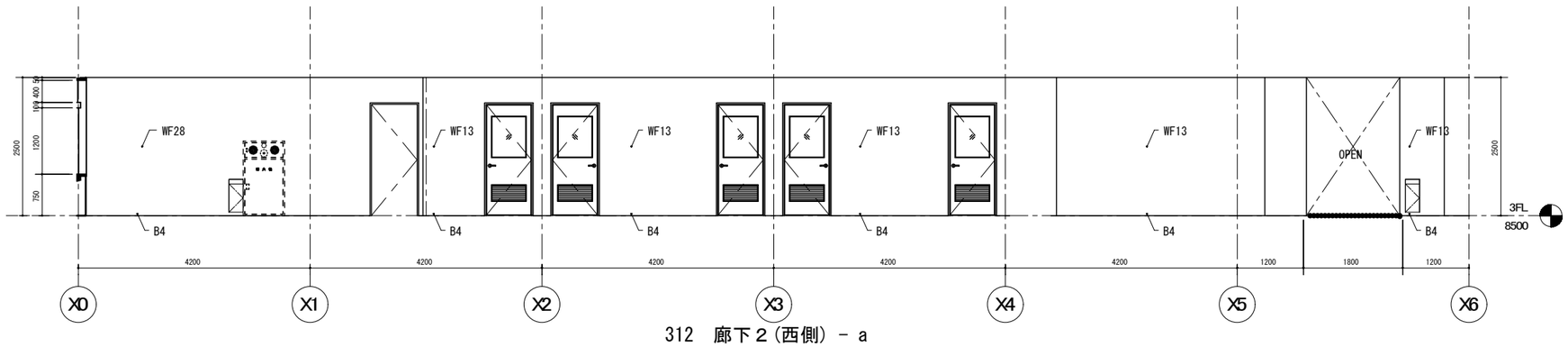

312　廊下２(西側) － a

WF1	PB12.5 化粧ケイカル板6.0	WF6	耐水PB12.5 木調化粧ﾊﾟﾈﾙ6(小口R加工)	WF11	強化PB12.5＋硬質PB9.5	WF16	強化PB12.5＋硬質PB9.5＋耐水PB12.5　木調化粧パネル6(小口R加工)	WF21	強化PB12.5＋ 硬質PB9.5＋耐水PB12.5　化粧ケイカル板6.0 ［遮音］	WF26	ECP　EP塗り	B2	磁器質無釉50角ﾀｲﾙ張り　H=50
WF2	PB12.5 不燃クロス貼り	WF7	耐水PB12.5 不燃クロス貼り	WF12	強化PB12.5＋硬質PB9.5＋鋼製壁　不燃木調ｹｲｶﾙ18.0(UV塗装)	WF17	強化PB12.5＋ 硬質PB9.5＋耐水PB12.5　化粧ケイカル板6.0　ｼｰﾘﾝｸﾞ目地	WF22	強化PB12.5＋ 硬質PB9.5＋防湿ｼｰﾄ ﾊﾞｽﾊﾟﾈﾙ6.0 ［耐火］	WF27	ECP　現し	B3	磁器質無釉100角タイル張り　H=100
WF3	PB12.5 EP塗り	WF8	耐水PB12.5＋防湿ｼｰﾄ ﾊﾞｽﾊﾟﾈﾙ6.0	WF13	強化PB12.5＋硬質PB9.5 不燃クロス貼り ［耐火］	WF18	強化PB12.5＋硬質PB9.5＋耐水PB12.5　化粧ケイカル板6.0 ［耐火］	WF23	鋼製壁　不燃木調ケイカル18.0(UV塗装)	WF28	ECP+LGS50　PB12.5　不燃クロス貼り	B4	ビニル幅木　H=60
WF4	PB12.5＋PB9.5 不燃クロス貼り	WF9	強化PB12.5 EP塗り	WF14	強化PB12.5＋ 硬質PB9.5 ﾊﾞｽﾊﾟﾈﾙ6.0 ［耐火］	WF19	強化PB12.5＋硬質PB9.5＋耐水PB12.5 不燃クロス貼り ［耐火］	WF24	強化PB12.5＋ 硬質PB9.5＋耐水PB12.5 不燃クロス貼り[遮音]	WF29	ECP+不燃構造用合板12.0	B5	床仕上げ巻上げ　H=60
WF5	耐水PB12.5 化粧ケイカル板6.0	WF10	強化PB12.5 不燃木調ケイカル18.0(UV塗装)	WF15	強化PB12.5＋硬質PB9.5 EP塗り ［耐火］	WF20	ECP(木調)　現し	WF25	強化PB12.5＋ 硬質PB9.5　化粧ケイカル板6.0 ［耐火］	B1	木調磁器質ﾀｲﾙ貼り　H=70	B6	木製幅木　H=60

徳島県県土整備部営繕課	●工事名　第２三好察・三好市地域利便性施設 （仮称）新築工事のうち建築工事	●図面番号 A-077	１級建築士事務所　徳島県知事登録第11050号 株式会社　宮 建 築 設 計 徳島市福島１丁目５番６号 TEL　（088）－625－5505（代） 管理建築士　清水　康代　１級333707
	●図面名　３階　展開図３	●縮尺　A1:1/50 A3:1/25	

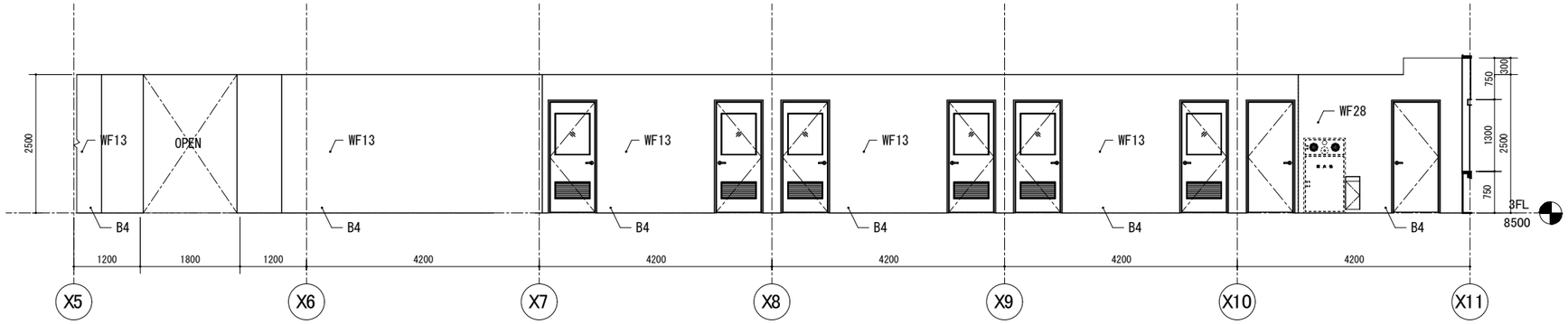

312　廊下２(東側) － a

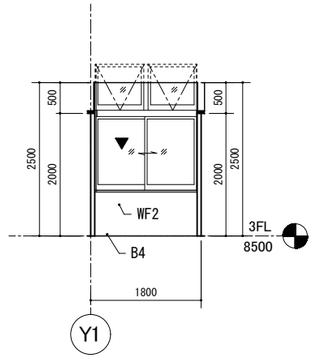

312　廊下２(東側) － b

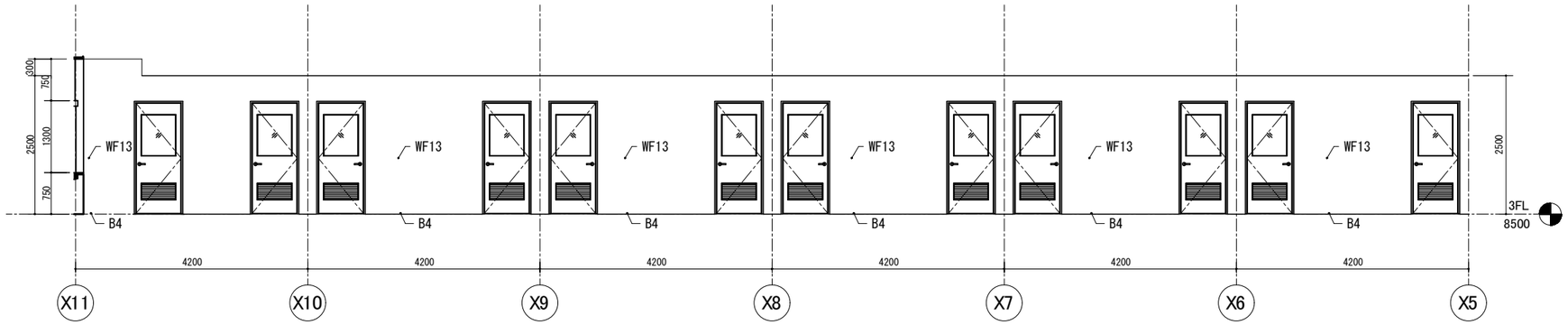

312　廊下２(東側) － c

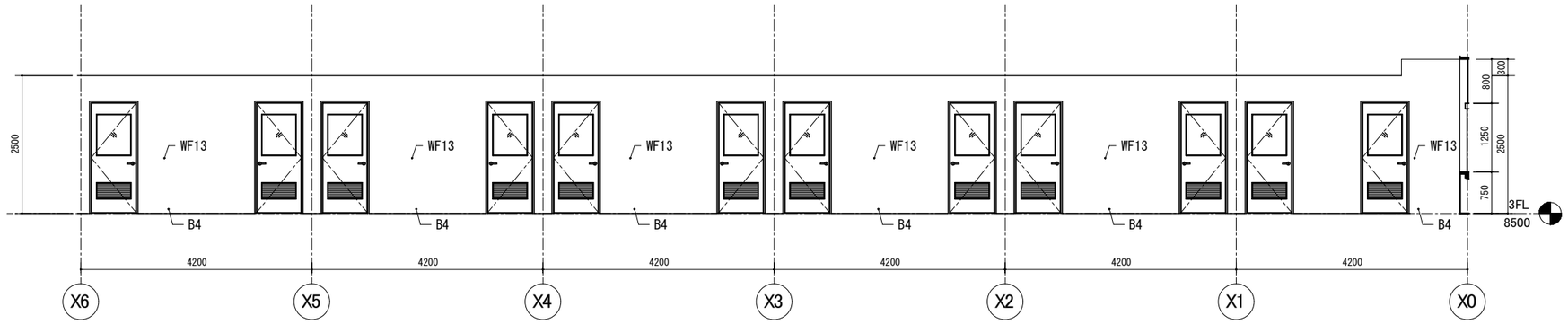

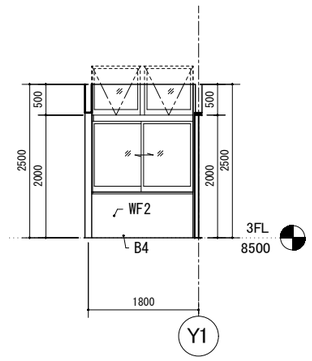

WF1	PB12.5 化粧ケイカル板6.0	WF6	耐水PB12.5 木調化粧ﾊﾟﾈﾙ6(小口R加工)	WF11	強化PB12.5＋硬質PB9.5	WF16	強化PB12.5＋硬質PB9.5＋耐水PB12.5　木調化粧パネル6(小口R加工)	WF21	強化PB12.5＋ 硬質PB9.5＋耐水PB12.5　化粧ケイカル板6.0 ［遮音］	WF26	ECP　EP塗り	B2	磁器質無釉50角ﾀｲﾙ張り　H=50
WF2	PB12.5 不燃クロス貼り	WF7	耐水PB12.5 不燃クロス貼り	WF12	強化PB12.5＋硬質PB9.5＋鋼製壁　不燃木調ｹｲｶﾙ18.0(UV塗装)	WF17	強化PB12.5＋ 硬質PB9.5＋耐水PB12.5　化粧ケイカル板6.0　ｼｰﾘﾝｸﾞ目地	WF22	強化PB12.5＋ 硬質PB9.5＋防湿ｼｰﾄ ﾊﾟｽﾊﾟﾈﾙ6.0 ［耐火］	WF27	ECP　現し	B3	磁器質無釉100角タイル張り　H=100
WF3	PB12.5 EP塗り	WF8	耐水PB12.5＋防湿ｼｰﾄ ﾊﾟｽﾊﾟﾈﾙ6.0	WF13	強化PB12.5＋硬質PB9.5 不燃クロス貼り　［耐火］	WF18	強化PB12.5＋硬質PB9.5＋耐水PB12.5　化粧ケイカル板6.0　［耐火］	WF23	鋼製壁　不燃木調ケイカル18.0(UV塗装)	WF28	ECP+LGS50　PB12.5　不燃クロス貼り	B4	ビニル幅木　H=60
WF4	PB12.5＋PB9.5 不燃クロス貼り	WF9	強化PB12.5 EP塗り	WF14	強化PB12.5＋ 硬質PB9.5 ﾊﾟｽﾊﾟﾈﾙ6.0　［耐火］	WF19	強化PB12.5＋硬質PB9.5＋耐水PB12.5 不燃クロス貼り　［耐火］	WF24	強化PB12.5＋ 硬質PB9.5＋耐水PB12.5 不燃クロス貼り[遮音]	WF29	ECP+不燃構造用合板12.0	B5	床仕上げ巻上げ　H=60
WF5	耐水PB12.5 化粧ケイカル板6.0	WF10	強化PB12.5 不燃木調ケイカル18.0(UV塗装)	WF15	強化PB12.5＋硬質PB9.5 EP塗り　［耐火］	WF20	ECP(木調)　現し	WF25	強化PB12.5＋ 硬質PB9.5　化粧ケイカル板6.0　［耐火］	B1	木調磁器質ﾀｲﾙ貼り　H=70	B6	木製幅木　H=60

徳島県県土整備部営繕課	●工事名　第２三好寮・三好市地域利便性施設（仮称）新築工事のうち建築工事	●図面番号　A-078	１級建築士事務所　徳島県知事登録第11050号 株式会社　宮建築設計 徳島市福島１丁目５番６号 TEL　(088)－625－5505（代） 管理建築士　清水　康代　１級333707
	●図面名　３階　展開図４	●縮尺　A1:1/50　A3:1/25	

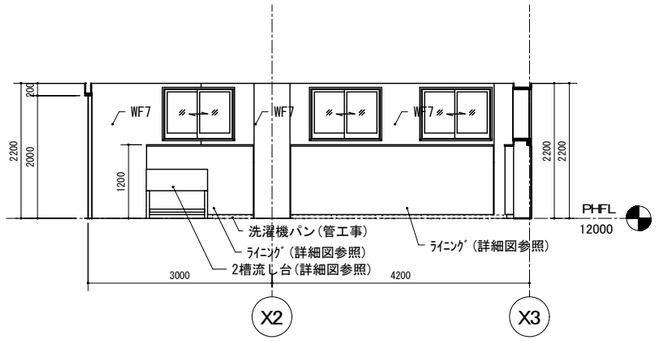

401　男子洗濯室 － a

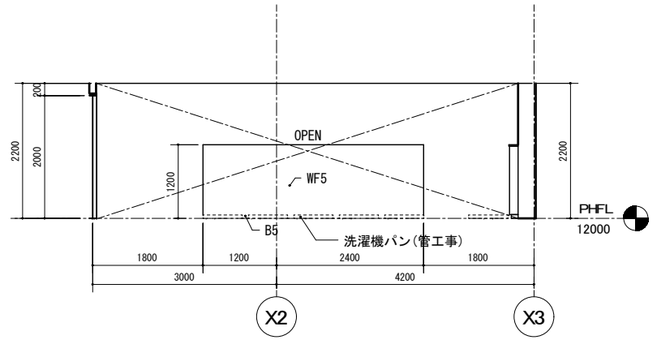

401　男子洗濯室(中央部) － a

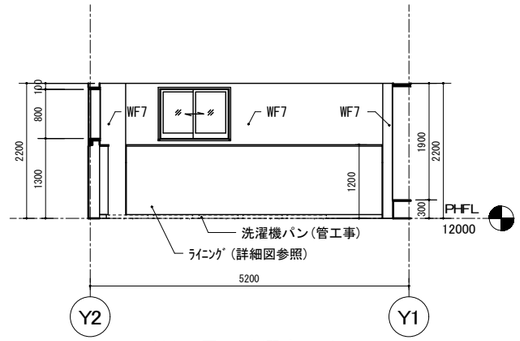

401　男子洗濯室 － b

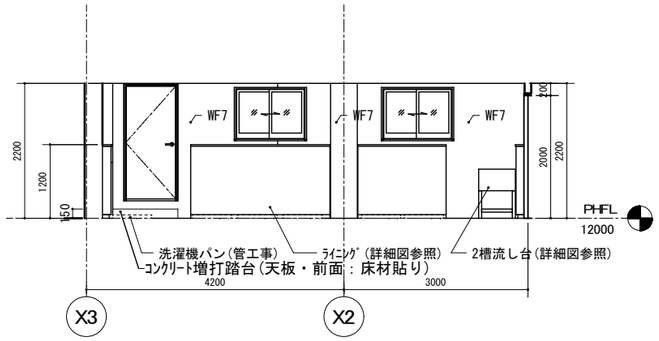

401　男子洗濯室 － c

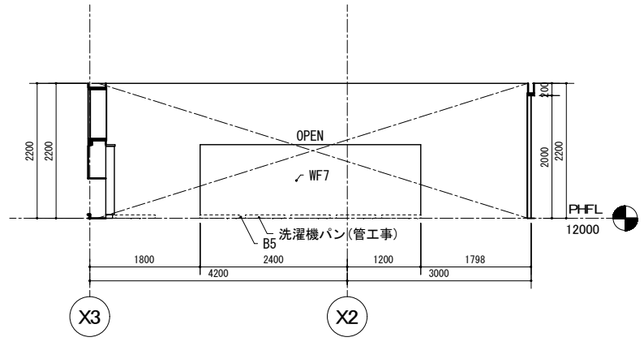

401　男子洗濯室(中央部) － c

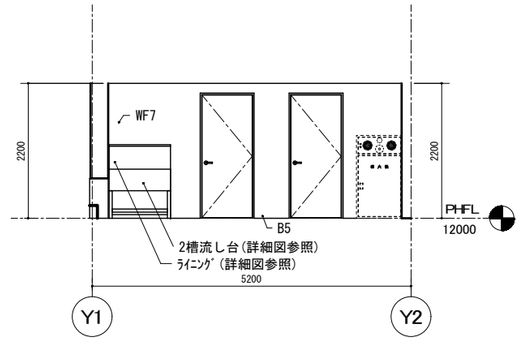

401　男子洗濯室 － d

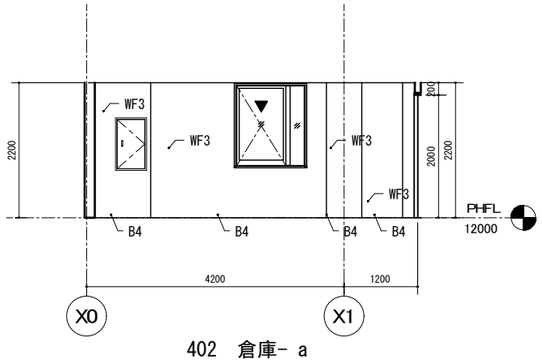

402　倉庫－ a

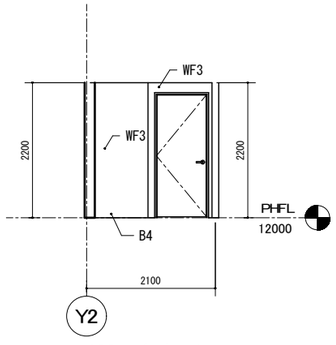

402　倉庫－ b

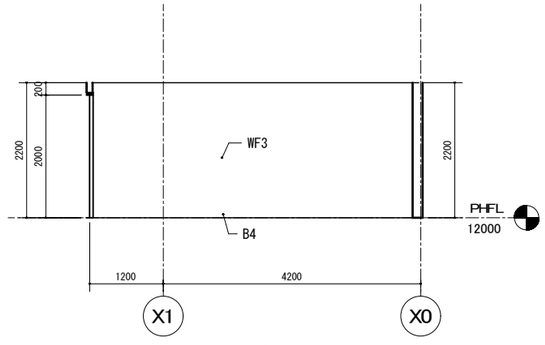

402　倉庫－ c

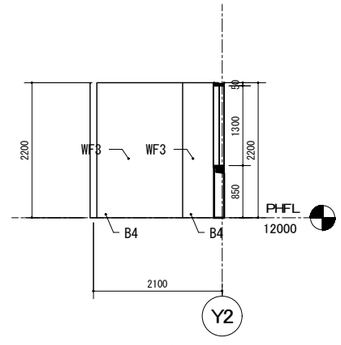

402　倉庫－ d

WF1	PB12.5 化粧ケイカル板6.0	WF6	耐水PB12.5 木調化粧ﾊﾟﾈﾙ6(小口R加工)	WF11	強化PB12.5＋硬質PB9.5	WF16	強化PB12.5＋硬質PB9.5＋耐水PB12.5　木調化粧パネル6(小口R加工)	WF21	強化PB12.5＋ 硬質PB9.5＋耐水PB12.5　化粧ケイカル板6.0 ［遮音］	WF26	ECP　EP塗り	B2	磁器質無釉50角ﾀｲﾙ張り　H=50
WF2	PB12.5 不燃クロス貼り	WF7	耐水PB12.5 不燃クロス貼り	WF12	強化PB12.5＋硬質PB9.5＋鋼製壁　不燃木調ｹｲｶﾙ18.0(UV塗装)	WF17	強化PB12.5＋ 硬質PB9.5＋耐水PB12.5　化粧ケイカル板6.0　ｼｰﾘﾝｸﾞ目地	WF22	強化PB12.5＋ 硬質PB9.5＋防湿ｼｰﾄ ﾊﾟｽﾊﾟﾈﾙ6.0 ［耐火］	WF27	ECP　現し	B3	磁器質無釉100角タイル張り　H=100
WF3	PB12.5 EP塗り	WF8	耐水PB12.5＋防湿ｼｰﾄ ﾊﾟｽﾊﾟﾈﾙ6.0	WF13	強化PB12.5＋硬質PB9.5 不燃クロス貼り ［耐火］	WF18	強化PB12.5＋硬質PB9.5＋耐水PB12.5　化粧ケイカル板6.0 ［耐火］	WF23	鋼製壁　不燃木調ケイカル18.0(UV塗装)	WF28	ECP+LGS50　PB12.5　不燃クロス貼り	B4	ビニル幅木　H=60
WF4	PB12.5＋PB9.5 不燃クロス貼り	WF9	強化PB12.5 EP塗り	WF14	強化PB12.5＋ 硬質PB9.5 ﾊﾟｽﾊﾟﾈﾙ6.0 ［耐火］	WF19	強化PB12.5＋硬質PB9.5＋耐水PB12.5 不燃クロス貼り ［耐火］	WF24	強化PB12.5＋ 硬質PB9.5＋耐水PB12.5 不燃クロス貼り[遮音]	WF29	ECP+不燃構造用合板12.0	B5	床仕上げ巻上げ　H=60
WF5	耐水PB12.5 化粧ケイカル板6.0	WF10	強化PB12.5 不燃木調ケイカル18.0(UV塗装)	WF15	強化PB12.5＋硬質PB9.5 EP塗り ［耐火］	WF20	ECP(木調)　現し	WF25	強化PB12.5＋ 硬質PB9.5　化粧ケイカル板6.0 ［耐火］	B1	木調磁器質ﾀｲﾙ貼り　H=70	B6	木製幅木　H=60

徳島県県土整備部営繕課

●工事名　第２三好寮・三好市地域利便性施設
（仮称）新築工事のうち建築工事

●図面名　ＰＨ階　展開図１

●図面番号　A-079

●縮尺　A1:1/50
A3:1/25

１級建築士事務所　徳島県知事登録第11050号
株式会社　宮建築設計
徳島市福島１丁目５番６号
TEL　（088）－625－5505（代）
管理建築士　清水　康代　１級333707

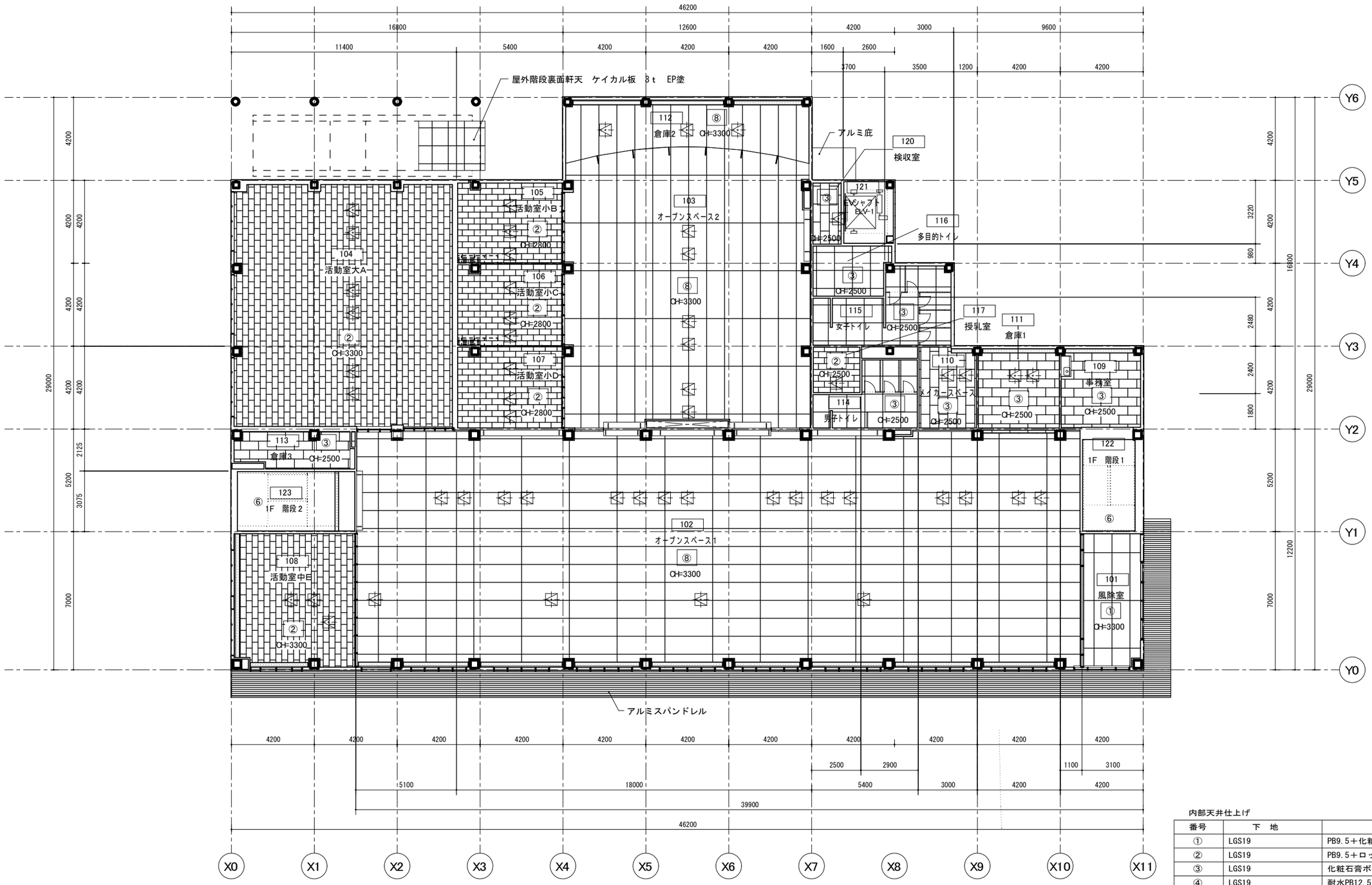

1階 天井伏図　1/100

天井点検口：600角

内部天井仕上げ

番号	下　地	仕　上
①	LGS19	PB9.5＋化粧ケイカル板6.0
②	LGS19	PB9.5＋ロックウール吸音板9
③	LGS19	化粧石膏ボード9.5
④	LGS19	耐水PB12.5＋化粧ケイカル板6.0　ｼｰﾘﾝｸﾞ目地
⑤	LGS19(SUS製)	ｱﾙﾐﾊﾟｽﾊﾟﾈﾙ
⑥	鉄骨階段裏	SOP塗り
⑦	―	デッキプレート表し
⑧	LGS19	PB12.5＋不燃クロス貼り（木調）

徳島県県土整備部営繕課	●工事名	第２三好寮・三好市地域利便性施設 （仮称）新築工事のうち建築工事	●図面番号 A-080	１級建築士事務所　徳島県知事登録第11050号 株式会社　宮建築設計 徳島市福島１丁目５番６号 TEL　（088）－625－5505（代） 管理建築士　清水　康代　１級333707
	●図面名	１階　天井伏図	●縮尺 A1:1/100 A3:1/200	

2階 天井伏図　1/100

天井点検口：600角

内部天井仕上げ

番号	下　地	仕　上
①	LGS19	PB9.5＋化粧ケイカル板6.0
②	LGS19	PB9.5＋ロックウール吸音板9
③	LGS19	化粧石膏ボード9.5
④	LGS19	耐水PB12.5＋化粧ケイカル板6.0　ｼｰﾘﾝｸﾞ目地
⑤	LGS19(SUS製)	ｱﾙﾐﾊﾟｽﾊﾟﾈﾙ
⑥	鉄骨階段裏	SOP塗り
⑦	―	デッキプレート表し

徳島県県土整備部営繕課	●工事名	第２三好寮・三好市地域利便性施設 （仮称）新築工事のうち建築工事	●図面番号 A-081
	●図面名	2階　天井伏図	●縮尺 A1:1/100 A3:1/200

１級建築士事務所　徳島県知事登録第11050号
株式会社　宮建築設計
徳島市福島１丁目５番６号
TEL　(088)－625－5505（代）
管理建築士　清水　康代　１級333707

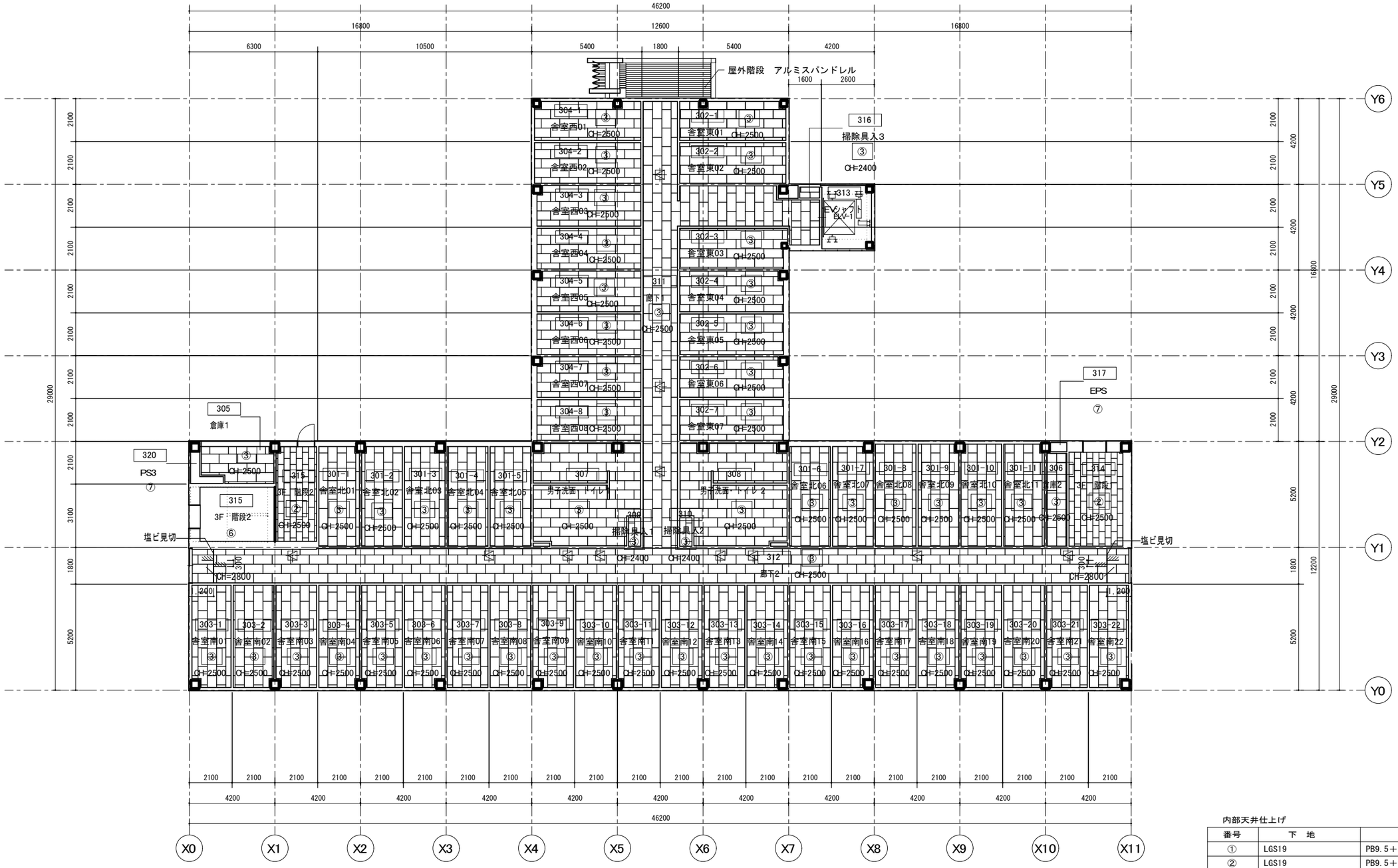

3階 天井伏図　1/100

天井点検口：600角

内部天井仕上げ

番号	下　地	仕　上
①	LGS19	PB9.5＋化粧ケイカル板6.0
②	LGS19	PB9.5＋ロックウール吸音板9
③	LGS19	化粧石膏ボード9.5
④	LGS19	耐水PB12.5＋化粧ケイカル板6.0　ｼｰﾘﾝｸﾞ目地
⑤	LGS19(SUS製)	ｱﾙﾐﾊﾟｽﾊﾟﾈﾙ
⑥	鉄骨階段裏	SOP塗り
⑦	ー	デッキプレート表し

徳島県県土整備部営繕課	●工事名	第２三好寮・三好市地域利便性施設 （仮称）新築工事のうち建築工事	●図面番号 A-082
	●図面名	3階　天井伏図	●縮尺 A1:1/100 A3:1/200

１級建築士事務所　徳島県知事登録第11050号
株式会社　宮建築設計
徳島市福島１丁目５番６号
TEL　（088）－625－5505（代）
管理建築士　清水　康代　１級333707

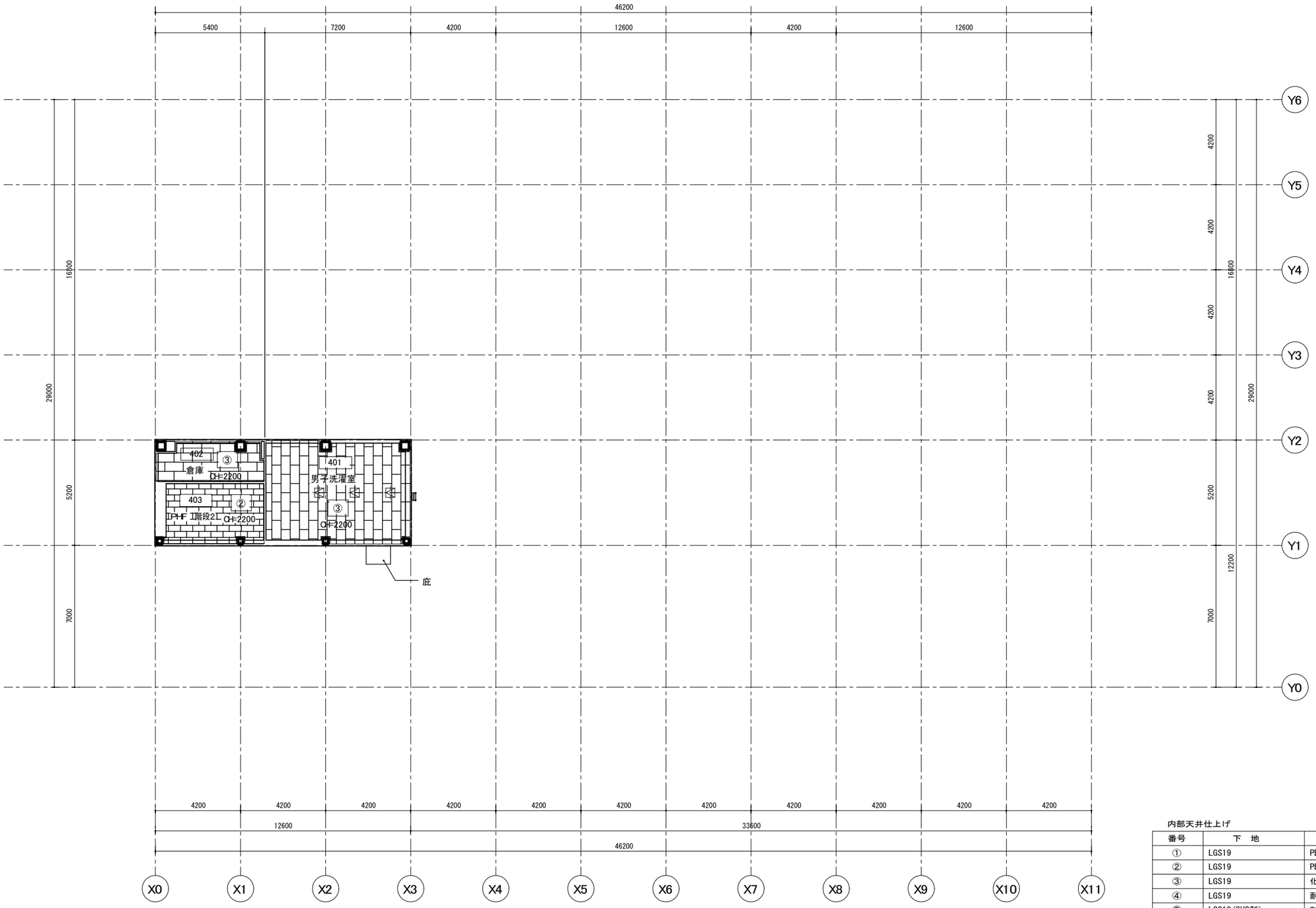

内部天井仕上げ

番号	下　地	仕　上
①	LGS19	PB9.5＋化粧ケイカル板6.0
②	LGS19	PB9.5＋ロックウール吸音板9
③	LGS19	化粧石膏ボード9.5
④	LGS19	耐水PB12.5＋化粧ケイカル板6.0　ｼｰﾘﾝｸﾞ目地
⑤	LGS19(SUS製)	ｱﾙﾐﾊﾟｽﾊﾟﾈﾙ
⑥	鉄骨階段裏	SOP塗り
⑦	―	デッキプレート表し

PH階 天井伏図　1/100

天井点検口：600角

徳島県県土整備部営繕課	●工事名	第２三好寮・三好市地域利便性施設 （仮称）新築工事のうち建築工事	●図面番号 A-083	１級建築士事務所　徳島県知事登録第11050号 株式会社　宮 建 築 設 計 徳島市福島１丁目５番６号 TEL　（088）－625－5505（代） 管理建築士　清水　康代　１級333707
	●図面名	PH階　天井伏図	●縮尺 A1:1/100 A3:1/200	

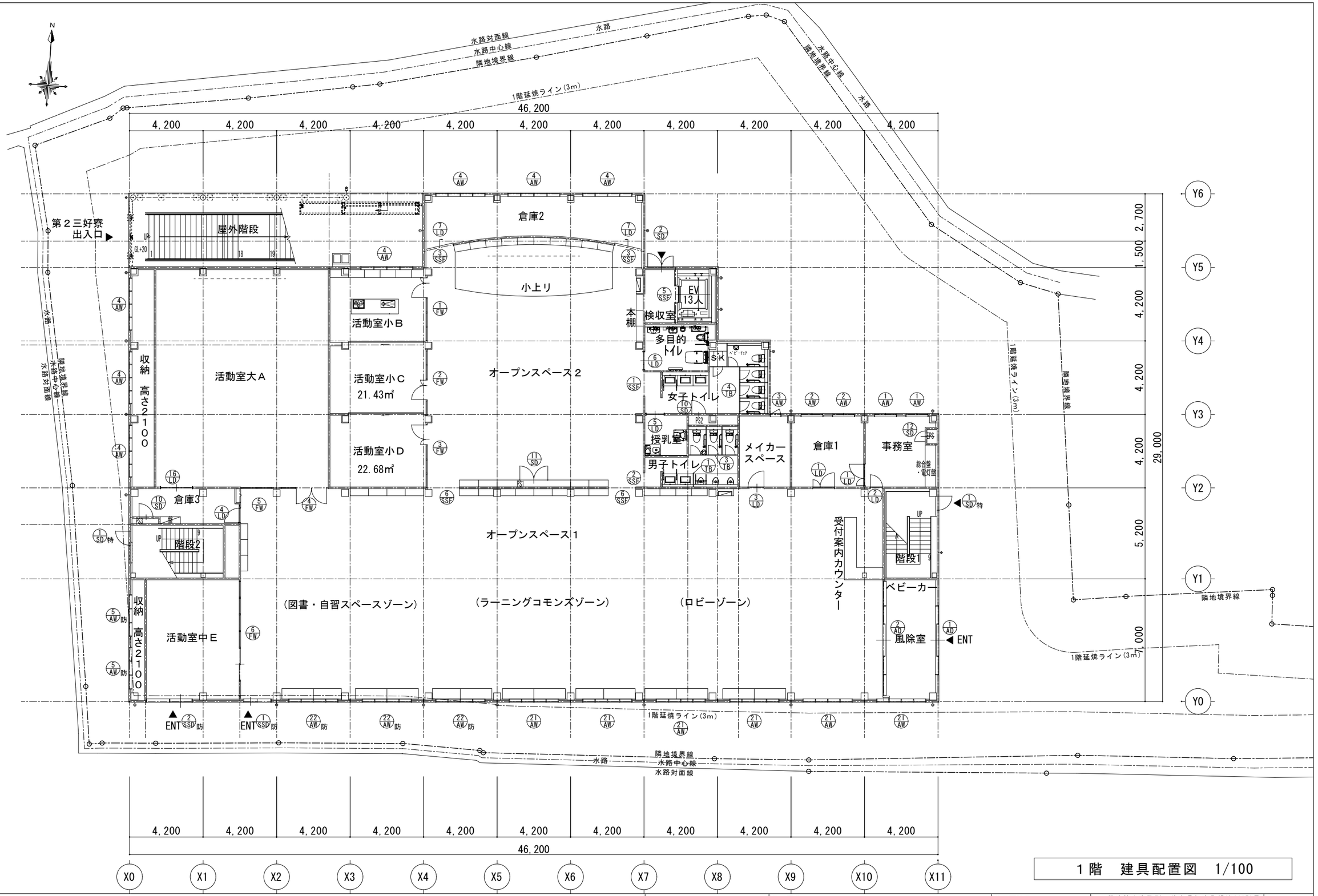

１階　建具配置図　1/100

徳島県県土整備部営繕課	●工事名　第２三好寮・三好市地域利便性施設 （仮称）新築工事のうち建築工事	●図面番号 A-084	１級建築士事務所　徳島県知事登録第11050号 株式会社　宮建築設計 徳島市福島１丁目５番６号 TEL　（088）－625－5505（代） 管理建築士　清水　康代　１級333707
	●図面名　１階　建具配置図	●縮尺　A1:1/100 A3:1/200	

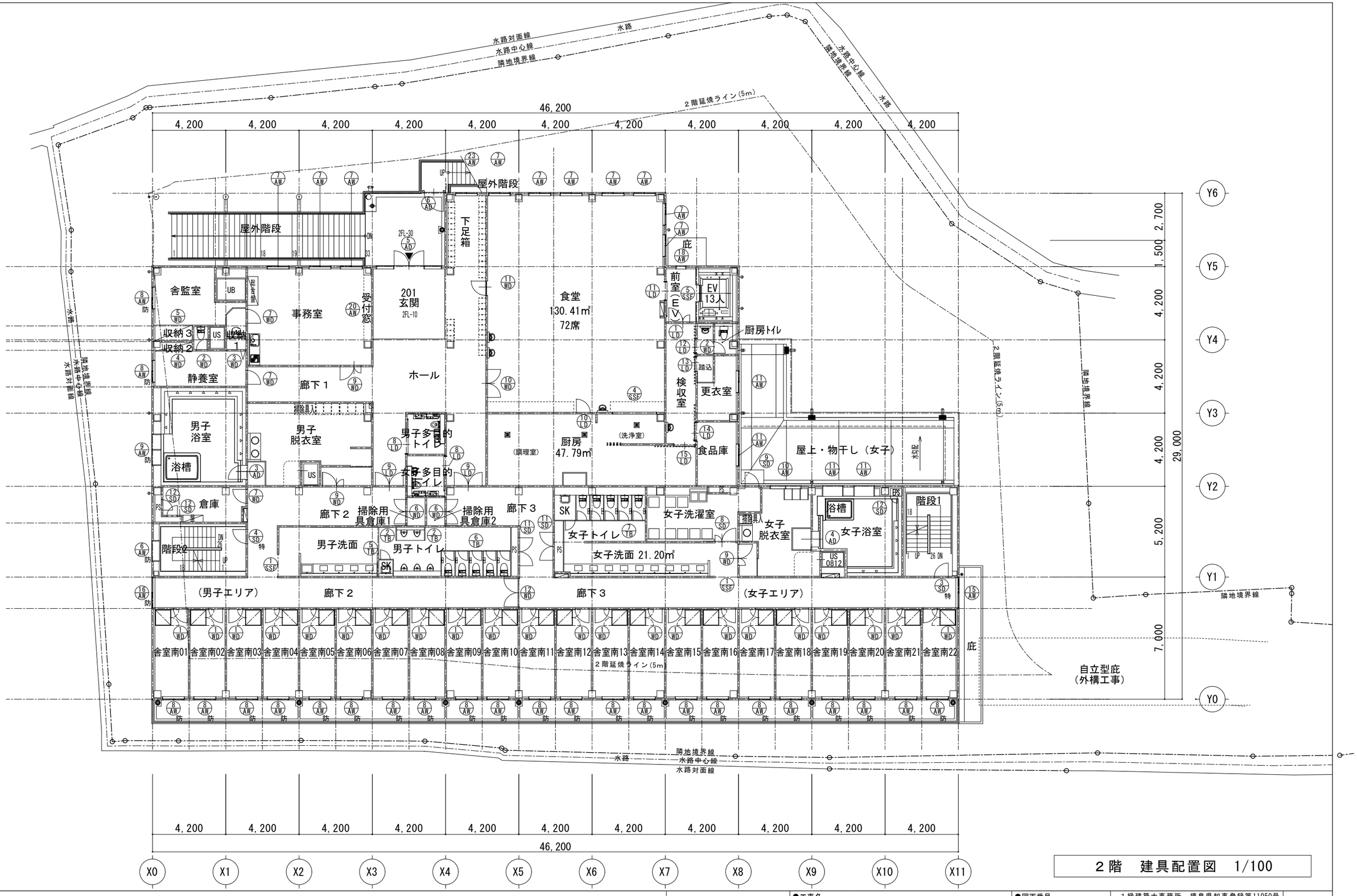

2階　建具配置図　1/100

徳島県県土整備部営繕課	●工事名　第2三好寮・三好市地域利便性施設（仮称）新築工事のうち建築工事	●図面番号　A-085	1級建築士事務所　徳島県知事登録第11050号 株式会社　宮建築設計 徳島市福島1丁目5番6号 TEL　(088)－625－5505（代） 管理建築士　清水　康代　1級333707
	●図面名　2階建具配置図	●縮尺　A1:1/100　A3:1/200	

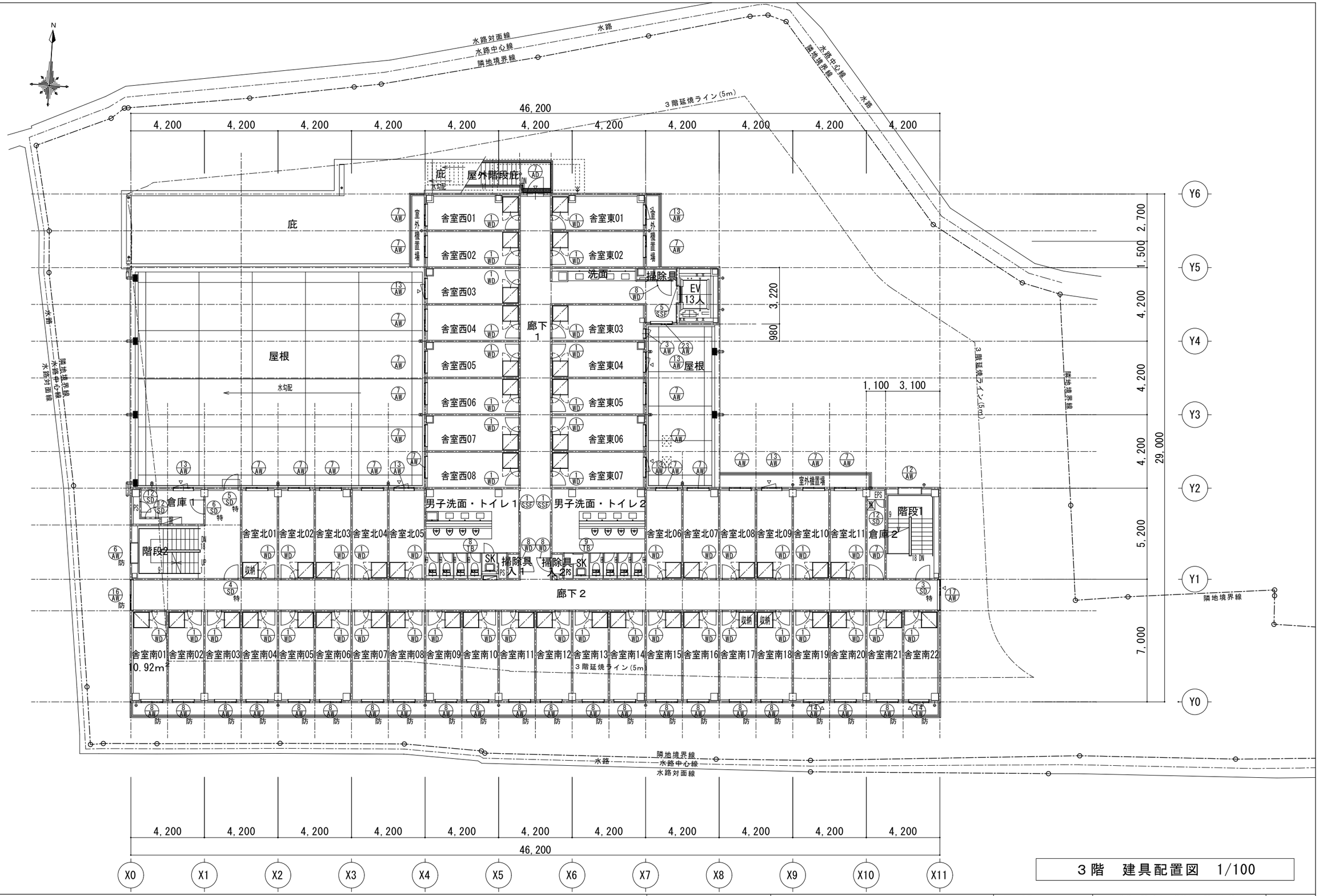

３階　建具配置図　1/100

徳島県県土整備部営繕課	●工事名　第２三好寮・三好市地域利便性施設（仮称）新築工事のうち建築工事	●図面番号　A-086	１級建築士事務所　徳島県知事登録第11050号 株式会社　宮建築設計 徳島市福島１丁目５番６号 TEL　（088）－625－5505（代） 管理建築士　清水　康代　１級333707
	●図面名　３階建具配置図	●縮尺　A1:1/100　A3:1/200	

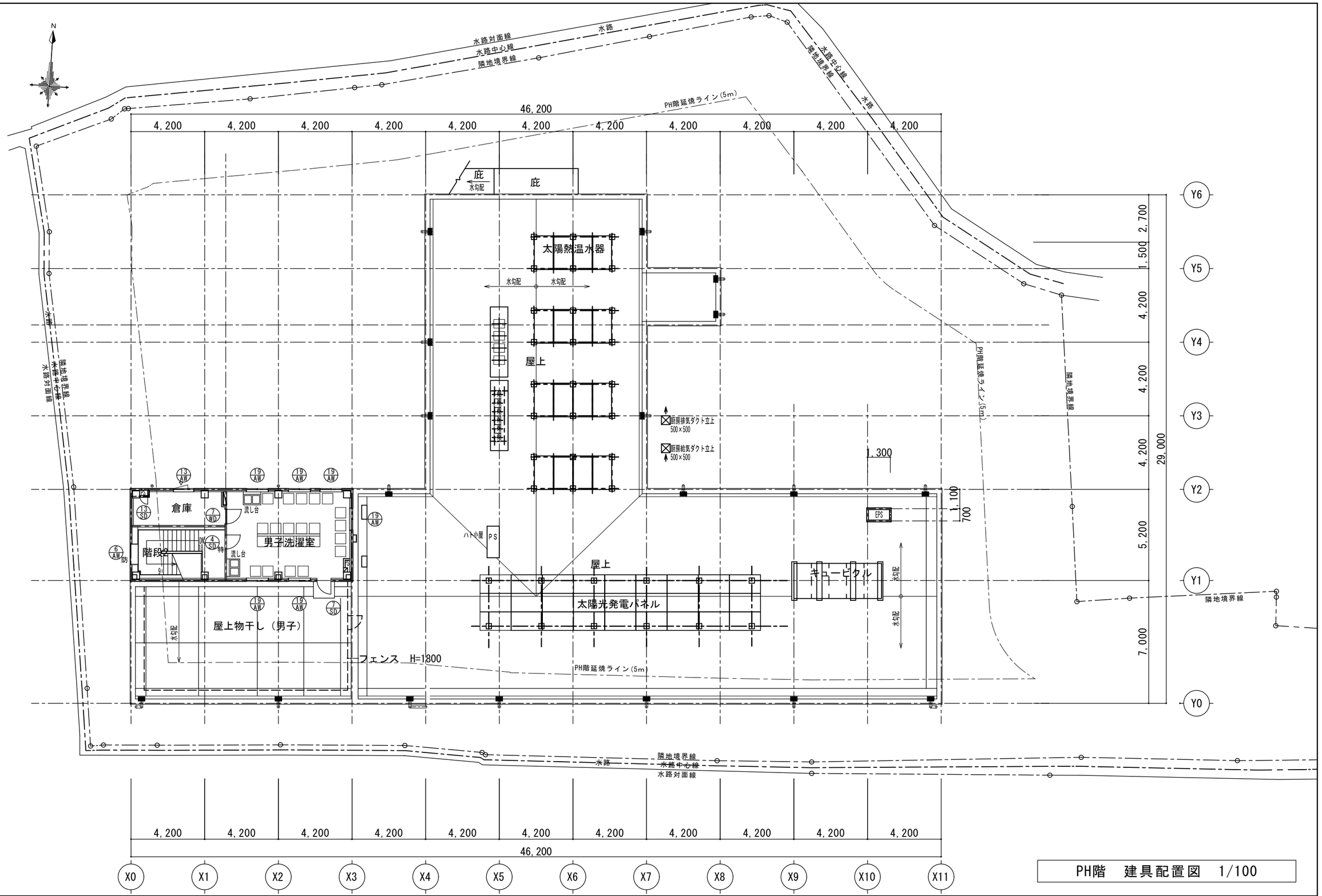

PH階　建具配置図　1/100

徳島県県土整備部営繕課	●工事名 第２三好寮・三好市地域利便性施設（仮称）新築工事のうち建築工事	●図面番号 A-087	１級建築士事務所　徳島県知事登録第11050号 株式会社 宮建築設計 徳島市福島１丁目５番６号 TEL （088）－625－5505（代） 管理建築士　清水　康代　１級333707
	●図面名 PH階　建具配置図	●縮尺 A1:1/100 A3:1/200	

1 AW 引違い窓
・個数 1F: 2

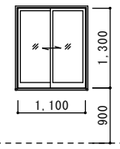

材質・仕上・枠見込	・アルミ・B-2・70(mm)
ガラス	・IG-(Low-E P5+A6+P4)
建具金物	・アルミ水切り、クレセント ・附属金物一式
防火戸の種類	・-
備考	・網戸

2 AW 引違い窓
・個数 1F: 2

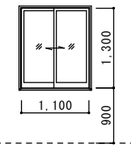

材質・仕上・枠見込	・アルミ・B-2・70(mm)
ガラス	・IG-(Low-E P5+A6+F4)
建具金物	・アルミ水切り、クレセント ・附属金物一式
防火戸の種類	・-
備考	・網戸

3 AW 片開き窓
・個数 1F: 1、3F: 1

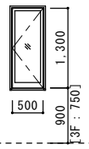

材質・仕上・枠見込	・アルミ・B-2・70(mm)
ガラス	・IG-(Low-E P5+A6+P5)
建具金物	・アルミ水切り、開閉調整器、大型ﾊﾝﾄﾞﾙ ・附属金物一式
防火戸の種類	・-
備考	・網戸

4 AW 4列突き出し窓
・個数 1F: 7

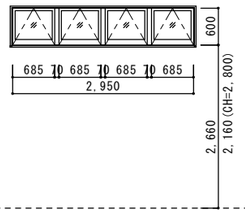

材質・仕上・枠見込	・アルミ・B-2・70(mm)
ガラス	・IG-(Low-E P5+A6+F4)
建具金物	・アルミ水切り、隠蔽式ワンタッチ排煙オペレーター ・附属金物一式
防火戸の種類	・-
備考	・網戸、オペレーター高さFL+1,500以内

5 AW 防 3列外倒し窓
・個数 1F: 2

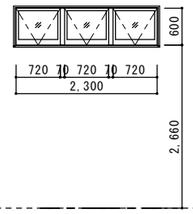

材質・仕上・枠見込	・アルミ・B-2・70(mm)
ガラス	・NP-6.8
建具金物	・アルミ水切り、隠蔽式ワンタッチ排煙オペレーター ・附属金物一式
防火戸の種類	・防火設備
備考	・網戸、オペレーター高さFL+1,500以内

6 AW 防 嵌殺窓
・個数 2F: 1、3F: 1、PHF: 1

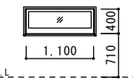

材質・仕上・枠見込	・アルミ・B-2・70(mm)
ガラス	・NF-6.8
建具金物	・アルミ水切り ・附属金物一式
防火戸の種類	防火設備
備考	

7 AW 引違い窓
・個数 2F: 10、3F: 19

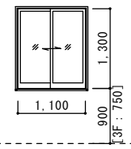

材質・仕上・枠見込	・アルミ・B-2・70(mm)
ガラス	・IG-(Low-E P5+A6+P5)
建具金物	・アルミ水切り、クレセント、ドアストッパー(開閉制限付) ・附属金物一式
防火戸の種類	・-
備考	・網戸

8 AW 防 引違い窓
・個数 2F: 24、3F: 20

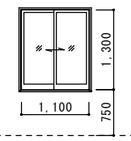

材質・仕上・枠見込	・アルミ・B-2・70(mm)
ガラス	・IG-(Low-E P5+A6+NPG6.8)
建具金物	・アルミ水切り、クレセント、ドアストッパー(開閉制限付) ・附属金物一式
防火戸の種類	・防火設備
備考	・網戸

9 AW 防 2列突き出し窓
・個数 2F: 1

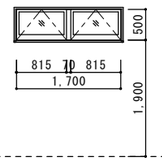

材質・仕上・枠見込	・アルミ・B-2・70(mm)
ガラス	・IG-(Low-E P5+A6+NF6.8)
建具金物	・アルミ水切り、隠蔽式オペレーター ・附属金物一式
防火戸の種類	・防火設備
備考	・オペレーター高さFL+1,500以内

10 AW 2列突き出し窓
・個数 2F: 1

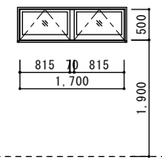

材質・仕上・枠見込	・アルミ・B-2・70(mm)
ガラス	・IG-(Low-E P5+A6+F4)
建具金物	・アルミ水切り、隠蔽式ワンタッチオペレーター ・附属金物一式
防火戸の種類	・-
備考	・網戸、オペレーター高さFL+1,500以内

11 AW 突き出し窓
・個数 2F: 4

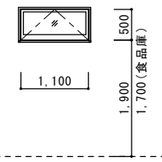

材質・仕上・枠見込	・アルミ・B-2・70(mm)
ガラス	・IG-(Low-E P5+A6+F4)
建具金物	・アルミ水切り、隠蔽式オペレーター ・附属金物一式
防火戸の種類	・-
備考	・オペレーター高さFL+1,500以内

12 AW 嵌殺窓
・個数 3F: 1

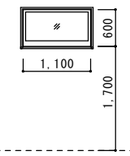

材質・仕上・枠見込	・アルミ・B-2・70(mm)
ガラス	・NF-6.8
建具金物	・アルミ水切り ・附属金物一式
防火戸の種類	・-
備考	

13 AW 片袖FIX+進入口付き片開き窓
・個数 3F: 7、PHF: 1

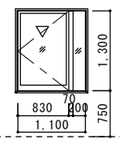

材質・仕上・枠見込	・アルミ・B-2・70(mm)
ガラス	・IG-(Low-E P5+A6+P5)
建具金物	・アルミ水切り、開閉調整器(開閉制限付き)、大型ﾊﾝﾄﾞﾙ ・ドアストッパー(開閉制限付)、附属金物一式
防火戸の種類	・-
備考	・網戸、・非常進入口表示付き

14 AW 防 片袖FIX+進入口付き片開き窓
・個数 3F: 2

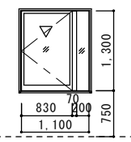

材質・仕上・枠見込	・アルミ・B-2・70(mm)
ガラス	・NP-6.8
建具金物	・アルミ水切り、開閉調整器(開閉制限付き)、大型ﾊﾝﾄﾞﾙ ・ドアストッパー(開閉制限付)、附属金物一式
防火戸の種類	防火設備
備考	・網戸、・非常進入口表示付き

15 AW 引違窓+外倒し上 窓
・個数 2F: 1

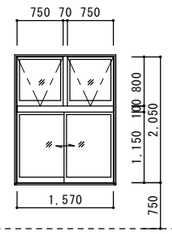

材質・仕上・枠見込	・アルミ・B-2・70(mm)
ガラス	・IG-(Low-E P5+A6+P5)
建具金物	・アルミ水切り、クレセント、隠蔽式ワンタッチ排煙オペレーター ・ドアストッパー(開閉制限付き)、附属金物一式
防火戸の種類	・-
備考	・網戸、オペレーター高さFL+1,500以内

16 AW 防 引違窓+外倒し上 窓
・個数 2F: 1、3F: 1

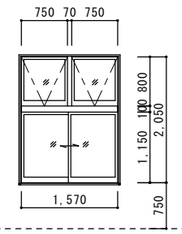

材質・仕上・枠見込	・アルミ・B-2・70(mm)
ガラス	・IG-(Low-E P5+A6+NPG6.8)
建具金物	・アルミ水切り、クレセント、隠蔽式ワンタッチ排煙オペレーター ・ドアストッパー(開閉制限付き)、附属金物一式
防火戸の種類	・防火設備
備考	・網戸、オペレーター高さFL+1,500以内

17 AW 片袖FIX+進入口付き片開き+外倒し上 窓
・個数 3F: 1

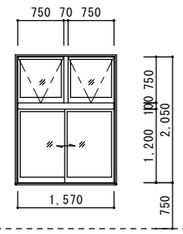

材質・仕上・枠見込	・アルミ・B-2・70(mm)
ガラス	・IG-(Low-E P5+A6+P5)
建具金物	・アルミ水切り、開閉調整器(開閉制限付き)、大型ﾊﾝﾄﾞﾙ ・ドアストッパー(開閉制限付き)、附属金物一式
防火戸の種類	・-
備考	・網戸

18 AW 片開き窓
・個数 2F: 1

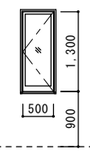

材質・仕上・枠見込	・アルミ・B-2・70(mm)
ガラス	・IG-(Low-E P5+A6+F4)
建具金物	・アルミ水切り、開閉調整器(開閉制限付き)、大型ﾊﾝﾄﾞﾙ ・ドアストッパー(開閉制限付き)、附属金物一式
防火戸の種類	・-
備考	・網戸

徳島県県土整備部営繕課	●工事名 第２三好寮・三好市地域利便性施設（仮称）新築工事のうち建築工事	●図面番号 A-088	１級建築士事務所 徳島県知事登録第11050号 株式会社 宮建築設計 徳島市福島１丁目５番６号 TEL (088)－625－5505(代) 管理建築士 清水 康代 １級333707
	●図面名 建具表１	●縮尺 A1:1/50 A3:1/100	

19 AW 引違い窓
・個数 PHF: 6

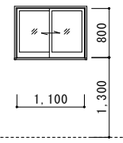

材質・仕上・枠見込	・アルミ・B-2・70 (mm)
ガラス	・ IG- (Low-E P5+A6+P5)
建具金物	・アルミ水切り、クレセント
	・附属金物一式
防火戸の種類	・-
備　考	・網戸

20 AW 引分け窓
・個数 2F: 1

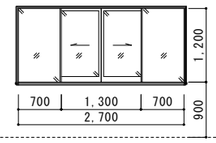

材質・仕上・枠見込	・アルミ・B-2・70 (mm)
ガラス	・ NP-6.8 両面アルミ額縁
建具金物	・クレセント、引き手
	・附属金物一式
防火戸の種類	・-
備　考	

21 AW 4列嵌め殺し窓+外倒し上　窓
・個数 1F: 6

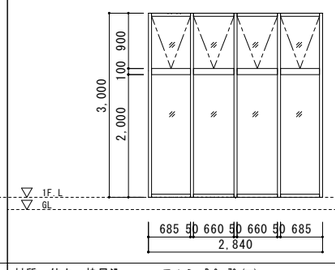

材質・仕上・枠見込	・アルミ・B-2・70 (mm)
ガラス	・ IG- (Low-E P5+A6+P4)
建具金物	・アルミ水切り、開閉調整器、大型ﾊﾝﾄﾞﾙ
	・隠蔽式ワンタッチ掃煙オペレーター、附属金物一式
防火戸の種類	・-
備　考	・網戸、1箇所AD-2小口連結用ｶﾞｰアルミパネル金物付き、オペレーター高さFL+1,500以内

22 AW 防 4列嵌め殺し窓+外倒し上　窓
・個数 1F: 3

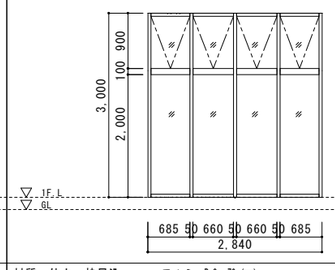

材質・仕上・枠見込	・アルミ・B-2・70 (mm)
ガラス	・ IG-(Low-E P5+A6+NP-6.8)
建具金物	・アルミ水切り、隠蔽式ワンタッチ掃煙オペレーター
	・附属金物一式
防火戸の種類	・ 防火設備
備　考	・網戸、オペレーター高さFL+1,500以内

23 AW 引違窓+外倒し上　窓
・個数 2F: 1　3F: 1

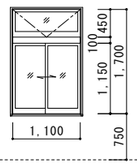

材質・仕上・枠見込	・アルミ・B-2・70 (mm)
ガラス	・ IG- (Low-E P5+A6+P5)
建具金物	・アルミ水切り、クレセント、隠蔽式ワンタッチ掃煙オペレーター
	・ドアストッパー(開閉制限付き)、附属金物一式
防火戸の種類	・-
備　考	・網戸、オペレーター高さFL+1,500以内

1 AD 引き分けアルミ自動ドア+2列突き出し窓上+2列嵌め殺し窓上
・個数 1F: 1

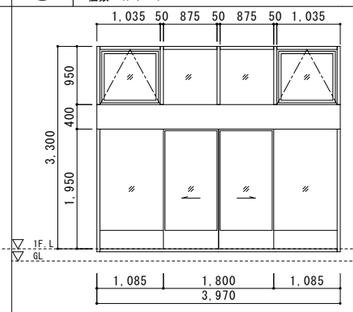

材質・仕上・枠見込	・アルミ・B-2・70 (mm)
ガラス	・ 自動扉部：T(P12)、FIX部：T(P8)、上部IG-(Low-E P5+A6+P4)
建具金物	・ｼﾘﾝﾀﾞｰ錠、ｻﾑﾀｰﾝ、、隠蔽式ワンタッチ掃煙オペレーター連動
	・アルミ水切り、附属金物一式
防火戸の種類	・-
備　考	・100V,5A、自動扉装置、赤外線開閉装置、天井埋込ｾﾝｻｰ、光電式安全装置. ・無目内蔵型センサー,戸先ｶﾞｲﾄｺﾞﾑ、ｵﾞﾘﾙ製ｶﾞｰﾄﾞﾊﾟｲﾌﾟ、ﾊﾟｲﾌﾟﾚｰｼｮﾝ仕上げ

2 AD 両袖２段2列嵌め殺し窓付き引き分けアルミ自動ドア+２列突き出し窓上+２列嵌め殺し窓上
・個数 1F: 1

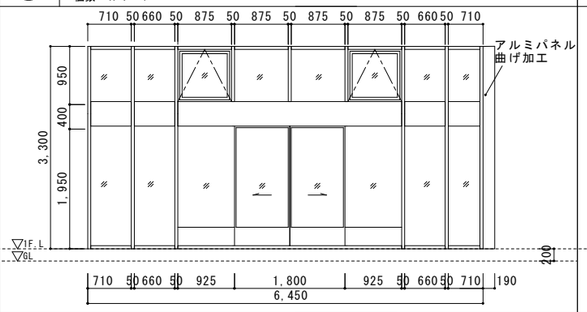

材質・仕上・枠見込	・アルミ・B-2・70 (mm)
ガラス	・ 自動扉部：T(P12)、FIX部：T(P8)、上部IG-(Low-E P5+A6+P4)
建具金物	・隠蔽式ワンタッチ掃煙オペレーター連動
	・附属金物一式
防火戸の種類	
備　考	・100V,5A、自動扉装置、赤外線開閉装置、天井埋込ｾﾝｻｰ、光電式安全装置.無目内蔵型センサー ・戸先ｶﾞｲﾄｺﾞﾑ、ｵﾞﾘﾙ製ｶﾞｰﾄﾞﾊﾟｲﾌﾟ、ﾊﾟｲﾌﾟﾚｰｼｮﾝ仕上げ

3 AD 片開きアルミ框戸
・個数 2F: 1

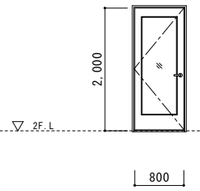

材質・仕上・枠見込	・アルミ・B-2・70 (mm)
ガラス	・ T(P-5)
建具金物	・レバーハンドル、DC(ストップ無)
	・附属金物一式
防火戸の種類	・-
備　考	

4 AD 手動式片引きアルミ框吊り戸（面付け）
・個数 2F: 1

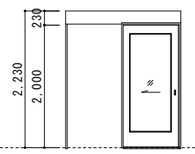

材質・仕上・枠見込	・アルミ・B-2・70 (mm)
ガラス	・ T(P-5)
建具金物	・上吊り開閉器、大型ﾊﾝﾄﾞﾙ
	・附属金物一式
防火戸の種類	・-
備　考	

5 AD 両開きアルミ戸+2列突き出し窓上
・個数 2F: 1

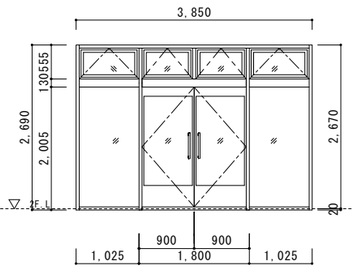

材質・仕上・枠見込	・アルミ・B-2・70 (mm)
ガラス	・ 扉部：T(P10)、FIX部：T(P8)、上部IG-(Low-E P5+A6+P4)
建具金物	・シリンダー錠、大型ﾊﾝﾄﾞﾙ、DC(ｽﾄｯﾊﾟｰ有)、フランス落し
	・戸当りゴム、附属金物一式
防火戸の種類	・-
備　考	・網戸

6 AD 片開きアルミ戸
・個数 2F: 1

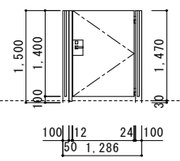

材質・仕上・枠見込	・アルミ・B-2・70 (mm)
ガラス	・ ―
建具金物	・電気錠
	・附属金物一式
防火戸の種類	・-
備　考	・自火報電動電気錠(両面シリンダー錠)

7 AD 片開きアルミ戸
・個数 3F: 1

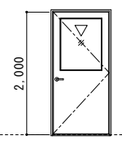

材質・仕上・枠見込	・アルミ・B-2・70 (mm)
ガラス	・ IG-(Low-E P5+A6+P5)
建具金物	・アルミ水切り、クレセント
	・附属金物一式
防火戸の種類	・-
備　考	・自火報電動電気錠(片側シリンダー錠、非常用カバー付きサムターン)

1 SSD 防 片引き自動ドア
・個数 1F: 1

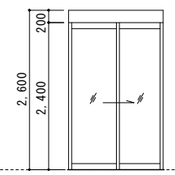

材質・仕上・枠見込	・ｽﾃﾝﾚｽ・HL・** (mm)
ガラス	・ NP-6.8
建具金物	・ 戸先ｶﾞｲﾄｺﾞﾑ、水抜きﾊﾟｲﾌﾟ、ｼﾘﾝﾀﾞｰ錠、ｻﾑﾀｰﾝ、100V 5A
	・附属金物一式
防火戸の種類	・防火設備
備　考	・100V,5A、自動扉装置、赤外線開閉装置、非接触型、光電式安全装置、無目ｾﾝｻｰ ・戸先ｶﾞｲﾄｺﾞﾑ、ｵﾞﾘﾙ製ｶﾞｰﾄﾞﾊﾟｲﾌﾟ

2 SSD 防 片引き自動ドア
・個数 1F: 1

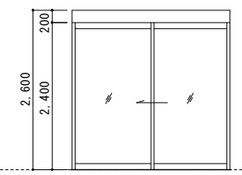

材質・仕上・枠見込	・ｽﾃﾝﾚｽ・HL・** (mm)
ガラス	・ NP-6.8
建具金物	・ 戸先ｶﾞｲﾄｺﾞﾑ、水抜きﾊﾟｲﾌﾟ、ｼﾘﾝﾀﾞｰ錠、ｻﾑﾀｰﾝ、100V 5A
	・附属金物一式
防火戸の種類	・防火設備
備　考	・100V,5A、自動扉装置、赤外線開閉装置、非接触型、光電式安全装置、無目ｾﾝｻｰ ・戸先ｶﾞｲﾄｺﾞﾑ、ｵﾞﾘﾙ製ｶﾞｰﾄﾞﾊﾟｲﾌﾟ

共　通　事　項

表示略号

略号	建具	略号	ガラス
AW	アルミ製窓	P	フロート板ガラス
AD	アルミ製戸	F	型板ガラス
SD	鋼製戸	NF	網入型板ガラス
LD	鋼製軽量戸	NP	網入磨板ガラス
SSD	ステンレス製戸	T（ ）	強化ガラス（材料板ガラス）
SSF	ステンレス製枠	L（ ）	合わせガラス（材料板ガラス）
WD	木製戸	AP	アルミパネル
TB	トイレブース	PVB60	ポリビニルブチラール 60ミル(1.5mm)
FW	鋼製パネル開閉切り		

平面図表示建具符号

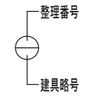

扉見込み寸法（mm）

SD　40（H=2,400以下、扉一枚の幅=950以下）
LD　36
WD　30（H=1,000未満、扉一枚の幅=950以下）
　　36（H=2,000未満、扉一枚の幅=950以下）
　　40（H=2,400未満、扉一枚の幅=950以下）

がらりの形式

Ⅱ型（内部）

扉　開口率≒35%
窓　開口率≒50%

形状

（1）SDのうち、点検扉は特記以外は片面フラッシュ戸とする。
（2）多機能便所片引戸の枠は、（・6－25－1 ・6－25－2）　図示による。
（3）標準型建具、排煙窓の適用は「備考」欄による。
（4）特殊な性能（簡易気密、防音、断熱、耐震）の建具の適用は「備考」欄による。
（5）水切りの幅は、「備考」欄による。

仕上げ

（1）SD、LDの仕上げは特記以外はSOPとする。ただし建物内部は、
　（・EP－G ※SOP）とする。また外部に面する建具はDPとする。
（2）LDの召合わせ及び縦小口包み板は、（⊙ 鋼板 ※ ステンレス鋼板 ）とする。
（3）SD及びLDのドアガラリは、鋼板 ア①2にSOP塗りとする。ただし建物内部は、
　（・EP－G ※SOP）とする。
（4）ふすまの上張りの種類は、「備考」欄による。
（5）バックボード:FK t8.0 高耐候性木調化粧シート貼り

三方枠

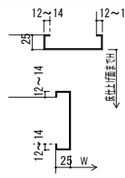

くつずり

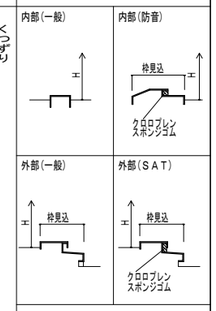

建具金物

（1）ドアクローザーの適用は建具配置図（平面図）による。なお、ドアクローザーの取付は室内側を原則とする。
（2）壁当たりとなる開き戸は壁面からの逃げ寸法を100mm程度とし、ドアクローザーの有無にかかわらず
　　戸当たりを設ける。
（3）クレセント及び排煙窓の操作レバーの位置は床面から1,500mm以下とする。
（4）扉の把手は原則レバーハンドルとし、握り玉の適用は「建具金物」欄による。
（5）扉の握り玉、把手類の取付位置は床面から1,000mmとし、排板類は1,100mmとする。
（6）自動ドアのセンサーは、「備考」欄による。
（7）防犯建物部品は「備考」欄による。
（8）下表以外の建具金物は、「備考」欄による。だたし、既製建具は製造所の指定するものとする。

外部	一般扉	丁番　　シリンダー箱錠（片面サムターン）
	自由開き扉	フロアヒンジ（片自由、ストップ付き）　シリンダー本締り錠（片面サムターン） 押棒（引手）（内外共）はステンレス押棒（HL又はNo.2B仕上）（L≒450）程度
	自動ドア（ｽﾗｲﾃﾞｨﾝｸﾞﾄﾞｱ）	引戸用本締り錠（片面サムターン）
内部	一般室	ピボットヒンジ　　シリンダー箱錠（片面サムターン）
	湯沸室	ピボットヒンジ　　錠なし
	便所、洗面所	ピボットヒンジ　　錠なし 押棒（引手）（内外共）はステンレス押棒（HL又はNo.2B仕上）（L≒450）程度
	鋼製軽量自閉装置付引戸	自閉・制御装置（ストップ付）　ステンレス製振れ止め軸 表示装置・非常開装置・大型サムターン付引き戸錠（ロッド式） 押棒（引手）（内外共）はステンレス押棒（HL又はNo.2B仕上）（L≒450）程度
	随時閉鎖式防火戸	ヒンジクローザー（ピボット型、ストップなし）　ケースハンドル錠
	点検扉	軸吊りヒンジ　　点検口錠
	自由開き扉	押棒（引手）（内外共）はステンレス押棒（HL又はNo.2B仕上）（L≒450）程度
	窓	クレセント
	防火設備、特定防火設備	上記のほか順位調整器
	※屋内ドアノブ等共通	SIAA認定品（感染症対策）

防火戸

（1）ヒューズ装置、熱感知器、煙感知器との連動は「備考」欄による。
（2）防火戸の種類は下表により、適用は「防火戸の種類」欄による。

種類		性能
特	特定防火設備（遮炎１時間）	耐火建築物及び準耐火建築物（以下「耐火建築物等」という）の各階において、特定の床面積以内ごとに設ける防火設備
防	防火設備（遮炎２０分）	耐火建築物等の外壁に設ける防火設備 防火地域及び準防火地域以外の建築物の外壁に設ける防火設備

自動ドア開閉装置

（1）自動ドアの開閉装置の種類は「備考」欄による。
（2）センサーの種類は、「備考」欄による。

徳島県県土整備部営繕課	●工事名 第２三好寮・三好市地域利便性施設（仮称）新築工事のうち建築工事	●図面番号 A-089	１級建築士事務所　徳島県知事登録第11050号 株式会社 宮建築設計 徳島市福島１丁目５番６号 TEL （088）－625－5505（代） 管理建築士　清水　康代　１級333707
	●図面名 建具表２	●縮尺	

1 SD 特 片開きスチール戸
・個数　1F:　2

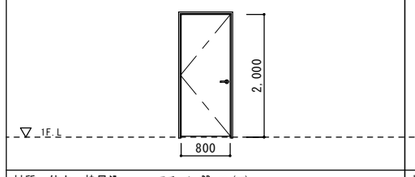

材質・仕上・枠見込	・スチール・DP・** (mm)
ガラス	・ －
建具金物	・DC(ｽﾄｯﾊﾟｰ無)、レバーハンドル、SUS水切り
	・附属金物一式
防火戸の種類	・特定防火設備(CAS-0257)
備　考	・自火報電動電気錠(片側シリンダー錠、非常用カバー付きサムターン)

2 SD 親子開きスチール戸
・個数　1F:　1

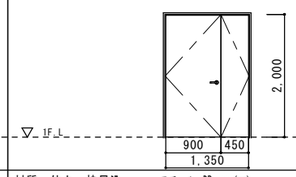

材質・仕上・枠見込	・スチール・DP・** (mm)
ガラス	・ －
建具金物	・DC(ｽﾄｯﾊﾟｰ有)、レバーハンドル、フランス落し
	・シリンダー錠、附属金物一式
防火戸の種類	・-
備　考	・自火報電動電気錠(片側シリンダー錠、解錠ボタン) ・2階事務室管理：多回線電気錠用制御盤16ﾎﾟｰﾄ用(1台),100V

3 SD 特 片開きスチール戸
・個数　2F:　1、3F:　1

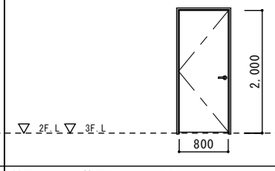

材質・仕上・枠見込	・スチール・SOP・** (mm)
ガラス	・ －
建具金物	・DC(ｽﾄｯﾊﾟｰ無)、レバーハンドル
	・附属金物一式
防火戸の種類	・特定防火設備(CAS-0257)
備　考	・自火報電動電気錠(片側シリンダー錠、非常用カバー付きサムターン)

4 SD 特 片開きスチール戸
・個数　2F:　1、3F:　1、PHF:　1

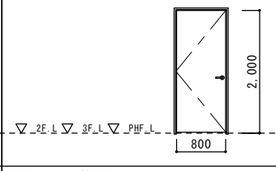

材質・仕上・枠見込	・スチール・SOP・** (mm)
ガラス	・ －
建具金物	・DC(ｽﾄｯﾊﾟｰ無)、レバーハンドル
	・附属金物一式
防火戸の種類	・特定防火設備(CAS-0257)
備　考	

5 SD 特 片開きスチール戸
・個数　3F:　1

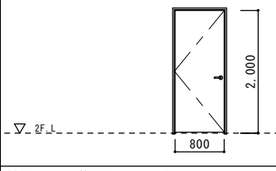

材質・仕上・枠見込	・スチール・DP・** (mm)
ガラス	・ －
建具金物	・DC(ｽﾄｯﾊﾟｰ無)、レバーハンドル、シリンダー錠、SUS水切り
	・附属金物一式
防火戸の種類	・特定防火設備(CAS-0257)
備　考	

6 SD 特 片開きスチール戸
・個数　3F:　1

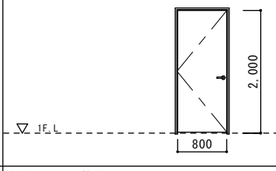

材質・仕上・枠見込	・スチール・SOP・** (mm)
ガラス	・ －
建具金物	・DC(ｽﾄｯﾊﾟｰ無)、レバーハンドル、・シリンダー錠
	・附属金物一式
防火戸の種類	・特定防火設備(CAS-0257)
備　考	

7 SD 片開きスチール戸
・個数　PHF:　1

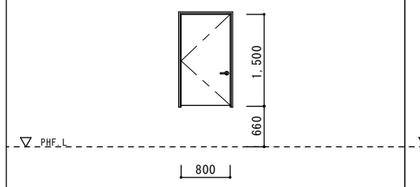

材質・仕上・枠見込	・スチール・DP・** (mm)
ガラス	・ －
建具金物	・DC(ｽﾄｯﾊﾟｰ有)、レバーハンドル、シリンダー錠、SUS水切り
	・附属金物一式
防火戸の種類	・－
備　考	

8 SD 親子開きスチール戸
・個数　2F:　1

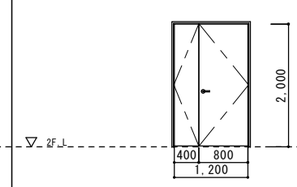

材質・仕上・枠見込	・スチール・SOP・** (mm)
ガラス	・ －
建具金物	・DC(ｽﾄｯﾊﾟｰ有り)、レバーハンドル、フランス落し
	・附属金物一式
防火戸の種類	・-
備　考	・簡易防音(SAT)仕様

9 SD 片開きスチール戸
・個数　2F:　1

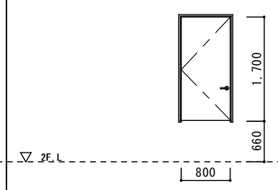

材質・仕上・枠見込	・スチール・DP・** (mm)
ガラス	・ －
建具金物	・DC(ｽﾄｯﾊﾟｰ有)、レバーハンドル、シリンダー錠、SUS水切り
	・附属金物一式
防火戸の種類	・－
備　考	

10 SD 片開きスチール戸（点検用扉）
・個数　1F:　2

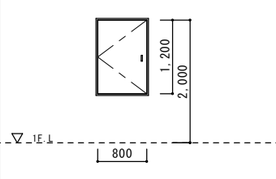

材質・仕上・枠見込	・スチール・SOP・** (mm)
ガラス	・ －
建具金物	・本締錠、平面ﾊﾝﾄﾞﾙ、旗丁番
	・附属金物一式
防火戸の種類	・－
備　考	

11 SD 両開きスチール戸（点検用扉）
・個数　1F:　1、2F:　2

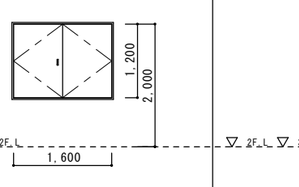

材質・仕上・枠見込	・スチール・SOP、1F木調化粧ｼｰﾄ・** (mm)
ガラス	・ －
建具金物	・本締錠、平面ﾊﾝﾄﾞﾙ、旗丁番
	・1F：ﾋﾞﾎﾞｯﾄﾋﾝｼﾞ、附属金物一式
防火戸の種類	・－
備　考	

12 SD 片開きスチール戸（点検用扉）
・個数　1F:　1、2F:　3、3F:　3

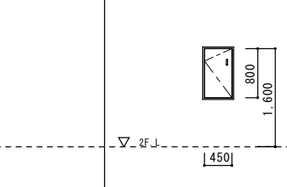

材質・仕上・枠見込	・スチール・SOP・** (mm)
ガラス	・ －
建具金物	・本締錠、平面ﾊﾝﾄﾞﾙ、旗丁番
	・附属金物一式
防火戸の種類	・－
備　考	

13 SD 片開きスチール戸（点検用扉）
・個数　PHF:　1

材質・仕上・枠見込	・スチール・SOP・** (mm)
ガラス	・ －
建具金物	・本締錠、平面ﾊﾝﾄﾞﾙ、旗丁番
	・附属金物一式
防火戸の種類	・－
備　考	

1 SSF ステンレス三方枠
・個数　1F:　1、2F:　2、3F:　2

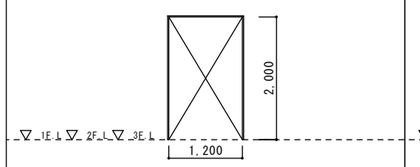

材質・仕上・枠見込	・ｽﾃﾝﾚｽ・HL・** (mm)
ガラス	・ －
建具金物	・ －
	・附属金物一式
防火戸の種類	・－
備　考	

2 SSF ステンレス三方枠
・個数　1F:　1

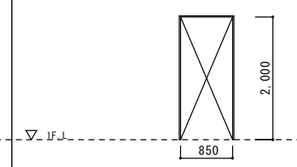

材質・仕上・枠見込	・ｽﾃﾝﾚｽ・HL・** (mm)
ガラス	・ －
建具金物	・ －
	・附属金物一式
防火戸の種類	・－
備　考	

3 SSF ステンレス三方枠
・個数　1F:　2

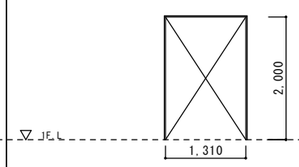

材質・仕上・枠見込	・ｽﾃﾝﾚｽ・HL・** (mm)
ガラス	・ －
建具金物	・ －
	・附属金物一式
防火戸の種類	・－
備　考	

4 SSF ステンレス三方枠
・個数　2F:　1

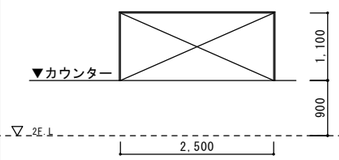

材質・仕上・枠見込	・ｽﾃﾝﾚｽ・HL・** (mm)
ガラス	・ －
建具金物	・ －
	・附属金物一式
防火戸の種類	・－
備　考	

5 SSF ステンレス三方枠
・個数　1F:　1、2F:　1、3F:　1

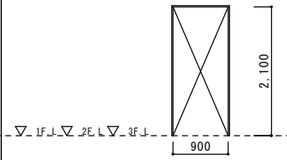

材質・仕上・枠見込	・ｽﾃﾝﾚｽ・HL・** (mm)
ガラス	・ －
建具金物	・ －
	・附属金物一式
防火戸の種類	・－
備　考	

6 SSF ステンレス三方枠
・個数　1F:　2

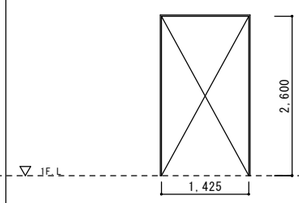

材質・仕上・枠見込	・ｽﾃﾝﾚｽ・HL・** (mm)
ガラス	・ －
建具金物	・ －
	・附属金物一式
防火戸の種類	・－
備　考	

徳島県県土整備部営繕課	●工事名　第２三好寮・三好市地域利便性施設 （仮称）新築工事のうち建築工事	●図面番号 A-090	１級建築士事務所　徳島県知事登録第11050号 株式会社　宮建築設計 徳島市福島１丁目５番６号 TEL　（088）－625－5505（代） 管理建築士　清水　康代　１級333707
	●図面名　建具表３	●縮尺	

1 LD 親子開き軽量スチール戸
・個数　1F：　2、2F：　1

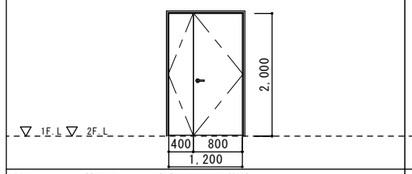

材質・仕上・枠見込	・軽量スチール・化粧鋼板・130mm
ガラス	・ －
建具金物	・DC(ｽﾄｯﾌﾟ有)、レバーハンドル、フランス落とし
	・シリンダーサムターン錠　附属金物一式
防火戸の種類	・－
備　考	

2 LD 片開き軽量スチール框戸
・個数　1F：　1

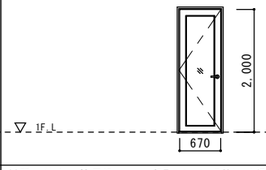

材質・仕上・枠見込	・軽量スチール・化粧シート鋼板・130mm
ガラス	・　T(P6)
建具金物	・DC(ｽﾄｯﾌﾟ有)、レバーハンドル、乳白色ﾌｨﾙﾑ貼
	・シリンダーサムターン錠　附属金物一式
防火戸の種類	－
備　考	

3 LD 袖ガラス窓付き片開き軽量スチール框戸
・個数　1F：　1

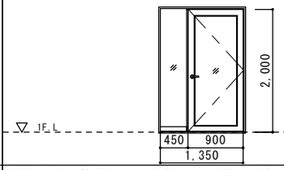

材質・仕上・枠見込	・軽量スチール・化粧シート鋼板・130mm
ガラス	・　T(P6)
建具金物	・DC(ｽﾄｯﾌﾟ有)、レバーハンドル、
	・シリンダーサムターン錠　附属金物一式
防火戸の種類	
備　考	

4 LD 片開き軽量スチール戸
・個数　1F：　1

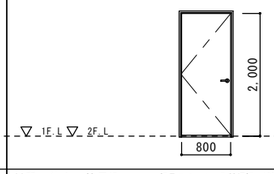

材質・仕上・枠見込	・軽量スチール・化粧鋼板・130mm
ガラス	・ －
建具金物	・DC(ｽﾄｯﾌﾟ有)、レバーハンドル、
	・シリンダーサムターン錠　附属金物一式
防火戸の種類	・－
備　考	

5 LD 手動式片引き軽量スチール吊り戸（壁収納）
・個数　1F：　1

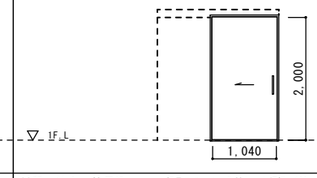

材質・仕上・枠見込	・軽量スチール・化粧シート鋼板・130mm
ガラス	・ －
建具金物	・引き戸錠、大型樹脂ハンドル
	・半自動閉鎖機構、附属金物一式
防火戸の種類	・－
備　考	

6 LD 自動式片引き軽量スチール吊り戸（面付け）
・個数　1F：　1

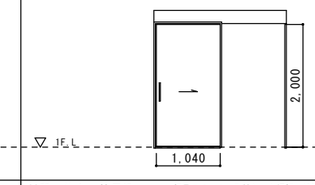

材質・仕上・枠見込	・軽量スチール・化粧シート鋼板・130mm
ガラス	・ －
建具金物	・電気式トイレ開閉表示錠、大型樹脂ハンドル
	・電気式開閉エンジン、附属金物一式
防火戸の種類	・－
備　考	
	・バリアフリー仕様扉開閉スイッチ、挟まれ防止安全装置付き

7 LD 手動式片引き軽量スチール吊り戸（壁収納）
・個数　1F：　2

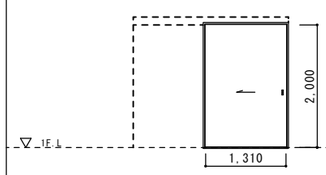

材質・仕上・枠見込	・軽量スチール・化粧鋼板・130mm
ガラス	・ －
建具金物	・引き戸錠、引き手
	・附属金物一式
防火戸の種類	・－
備　考	

8 LD 手動式片開き軽量スチール吊り戸（面付け）
・個数　2F：　2

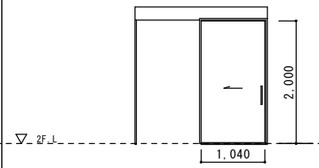

材質・仕上・枠見込	・軽量スチール・化粧鋼板・130mm
ガラス	・ －
建具金物	・引き戸トイレ表示錠、大型樹脂ハンドル
	・半自動閉鎖機構、附属金物一式
防火戸の種類	・－
備　考	

9 LD 両開き軽量スチール戸
・個数　2F：　2

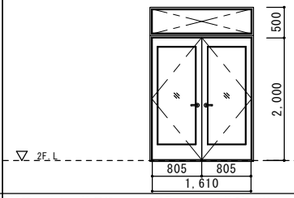

材質・仕上・枠見込	・軽量スチール・化粧鋼板・130mm
ガラス	・　T(P6)
建具金物	・DC(ｽﾄｯﾌﾟ有)、レバーハンドル、フランス落とし
	・シリンダーサムターン錠、　附属金物一式
防火戸の種類	・－
備　考	
	・自火報電動電気錠(片側シリンダー錠、非常用カバー付きサムターン)

10 LD 片開き軽量スチール框戸
・個数　2F：　1

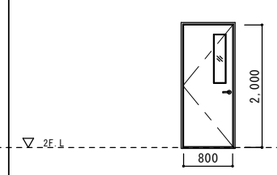

材質・仕上・枠見込	・軽量スチール・化粧鋼板・130mm
ガラス	・　WP6.8
建具金物	・DC(ｽﾄｯﾌﾟ有)、レバーハンドル、
	・シリンダーサムターン錠、　附属金物一式
防火戸の種類	・－
備　考	

11 LD 手動式片引き軽量スチール吊り戸（面付け）
・個数　2F：　1

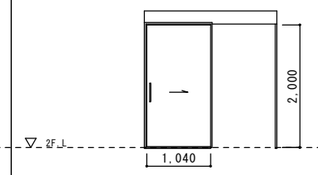

材質・仕上・枠見込	・軽量スチール・化粧鋼板・130mm
ガラス	・ －
建具金物	・引き戸錠、大型樹脂ハンドル
	・附属金物一式
防火戸の種類	・－
備　考	

12 LD 手動式片引き軽量スチール吊り戸（面付け）
・個数　2F：　1

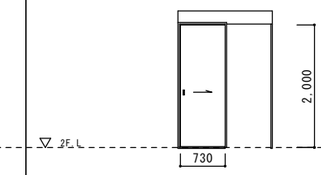

材質・仕上・枠見込	・軽量スチール・化粧鋼板・130mm
ガラス	・ －
建具金物	・引き戸トイレ表示錠、樹脂ハンドル
	・附属金物一式
防火戸の種類	・－
備　考	

13 LD 手動式片引き軽量スチール吊り戸（面付け）
・個数　2F：　1

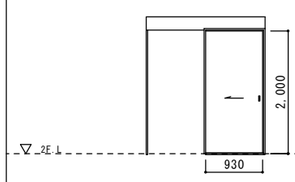

材質・仕上・枠見込	・軽量スチール・化粧鋼板・130mm
ガラス	・ －
建具金物	・引き戸錠、樹脂ハンドル
	・附属金物一式
防火戸の種類	・－
備　考	

14 LD 手動式片引き軽量スチール吊り戸（面付け）
・個数　2F：　1

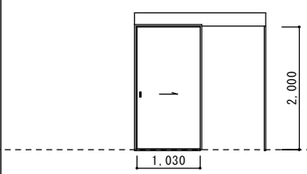

材質・仕上・枠見込	・軽量スチール・化粧鋼板・130mm
ガラス	・ －
建具金物	・引き戸錠、樹脂ハンドル
	・附属金物一式
防火戸の種類	・－
備　考	

15 LD 手動式片引き軽量スチール吊り戸（面付け）
・個数　2F：　1

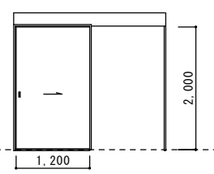

材質・仕上・枠見込	・軽量スチール・化粧鋼板・130mm
ガラス	・ －
建具金物	・引き戸錠、樹脂ハンドル
	・附属金物一式
防火戸の種類	・－
備　考	

16 LD 手動式引分け軽量スチール吊り戸（壁収納）
・個数　1F：　1

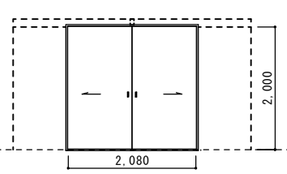

材質・仕上・枠見込	・軽量スチール・化粧鋼板・130mm
ガラス	・ －
建具金物	・引き戸、引き手
	・附属金物一式
防火戸の種類	・－
備　考	

徳島県県土整備部営繕課	●工事名　第２三好寮・三好市地域利便性施設 （仮称）新築工事のうち建築工事	●図面番号 A-091	１級建築士事務所　徳島県知事登録第11050号 株式会社　宮建築設計 徳島市福島１丁目５番６号 TEL　（088）－625－5505（代） 管理建築士　清水　康代　１級333707
	●図面名　建具表４	●縮尺	

1 WD 木製片開きフラッシュ戸
・個数　2F:　22、3F:　48

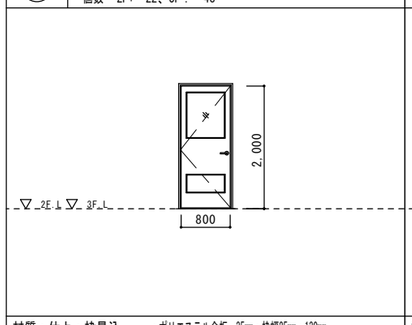

材質・仕上・枠見込	・ポリエステル合板　35mm・枠幅25mm・130mm
ガラス	・　F4
建具金物	・レバーハンドル、シリンダーサムターン錠、DC(ｽﾄｯﾌﾟ有) ・附属金物一式
防火戸の種類	・-
備　考	・アルミガラリ　600×300、木製建具枠　米桧・扉小口・枠(OSCL塗り)

2 WD 木製片開きフラッシュ戸
・個数　2F:　2

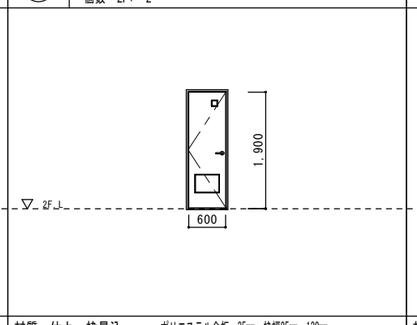

材質・仕上・枠見込	・ポリエステル合板　35mm・枠幅25mm・130mm
ガラス	・　F4
建具金物	・レバーハンドル、トイレ表示錠、DC(ｽﾄｯﾌﾟ有) ・附属金物一式
防火戸の種類	・-
備　考	・アルミガラリ　400×300、木製建具枠　米桧・扉小口・枠(OSCL塗り)

3 WD 木製フラッシュ折れ戸
・個数　2F:　1

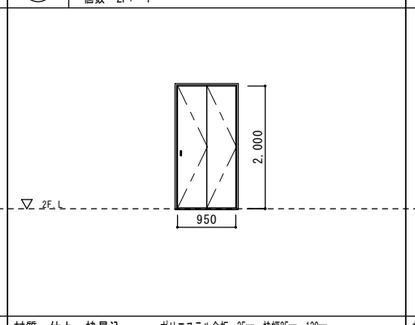

材質・仕上・枠見込	・ポリエステル合板　35mm・枠幅25mm・130mm
ガラス	・　－
建具金物	・上吊式折戸金物　上下ｶﾞｲﾄﾞﾚｰﾙ（ﾌﾘｰ走行ｽﾄｯﾊﾟｰ付） ・附属金物一式
防火戸の種類	・-
備　考	・木製建具枠　米桧・扉小口・枠(OSCL塗り)

4 WD 木製引き分けフラッシュ折れ戸
・個数　2F:　1

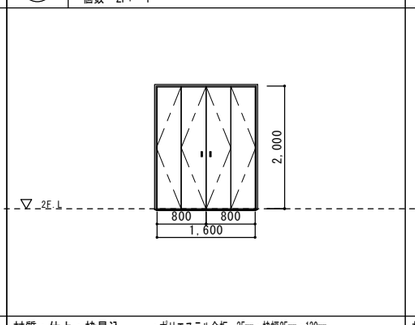

材質・仕上・枠見込	・ポリエステル合板　35mm・枠幅25mm・130mm
ガラス	・　－
建具金物	・上吊式折戸金物　上下ｶﾞｲﾄﾞﾚｰﾙ（ﾌﾘｰ走行ｽﾄｯﾊﾟｰ付） ・附属金物一式
防火戸の種類	・-
備　考	・木製建具枠　米桧・扉小口・枠(OSCL塗り)

5 WD 木製引き分けフラッシュ折れ戸
・個数　2F:　1

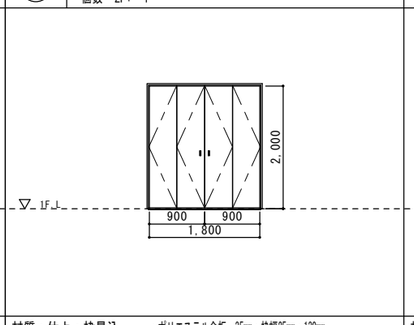

材質・仕上・枠見込	・ポリエステル合板　35mm・枠幅25mm・130mm
ガラス	・　－
建具金物	・上吊式折戸金物　上下ｶﾞｲﾄﾞﾚｰﾙ（ﾌﾘｰ走行ｽﾄｯﾊﾟｰ付） ・附属金物一式
防火戸の種類	・-
備　考	・木製建具枠　米桧・扉小口・枠(OSCL塗り)

6 WD 木製片開きフラッシュ戸
・個数　2F:　2

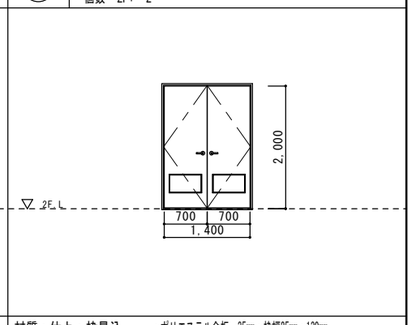

材質・仕上・枠見込	・ポリエステル合板　35mm・枠幅25mm・130mm
ガラス	・　－
建具金物	・レバーハンドル、シリンダー錠、フランス落とし、DC(ｽﾄｯﾌﾟ有) ・附属金物一式
防火戸の種類	・-
備　考	・アルミガラリ　500×300、木製建具枠　米桧・扉小口・枠(OSCL塗り)

7 WD 木製片開きフラッシュ戸
・個数　2F:　3、3F:　1

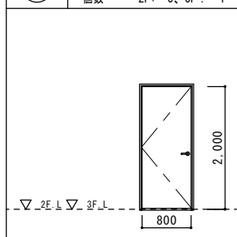

材質・仕上・枠見込	・ポリエステル合板　35mm・枠幅25mm・130mm
ガラス	・　－
建具金物	・レバーハンドル、シリンダー錠、DC(ｽﾄｯﾌﾟ有) ・附属金物一式
防火戸の種類	・-
備　考	・木製建具枠　米桧・扉小口・枠(OSCL塗り)

8 WD 木製片開きフラッシュ戸
・個数　3F:　3

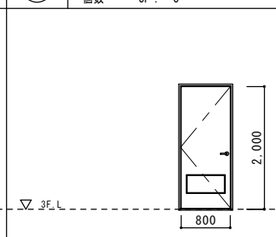

材質・仕上・枠見込	・ポリエステル合板　35mm・枠幅25mm・130mm
ガラス	・　－
建具金物	・レバーハンドル、シリンダー錠、DC(ｽﾄｯﾌﾟ有) ・附属金物一式
防火戸の種類	・-
備　考	・アルミガラリ　600×300、木製建具枠　米桧・扉小口・枠(OSCL塗り)

9 WD 親子開きフラッシュ戸
・個数　2F:　3

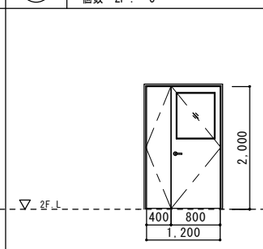

材質・仕上・枠見込	・ポリエステル合板　35mm・枠幅25mm・130mm
ガラス	・　T(P6)：事務室～廊下のみ
建具金物	・DC(ｽﾄｯﾌﾟ有)、レバーハンドル、フランス落とし ・シリンダーサムターン錠(事務室のみ)　附属金物一式
防火戸の種類	・-
備　考	

10 WD 両開き框戸
・個数　2F:　1

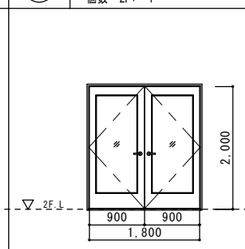

材質・仕上・枠見込	・ポリエステル合板　35mm・枠幅25mm・130mm
ガラス	・　T(P6)
建具金物	・DC(ｽﾄｯﾌﾟ有)、レバーハンドル、フランス落とし ・シリンダーサムターン錠、　附属金物一式
防火戸の種類	・－
備　考	

11 WD 片開き框戸
・個数　2F:　1

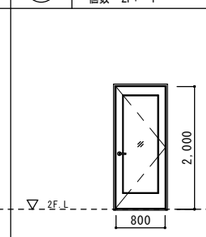

材質・仕上・枠見込	・ポリエステル合板　35mm・枠幅25mm・130mm
ガラス	T(P6)　・
建具金物	・DC(ｽﾄｯﾌﾟ有)、レバーハンドル、 ・シリンダーサムターン錠　附属金物一式
防火戸の種類	－　・
備　考	

12 WD 欄間付き両開きフラッシュ戸
・個数　2F:　1

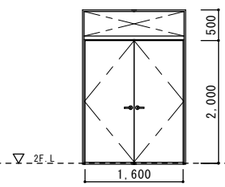

材質・仕上・枠見込	・ポリエステル合板　35mm・枠幅25mm・130mm
ガラス	・　－
建具金物	・レバーハンドル、シリンダー錠、DC(ｽﾄｯﾌﾟ有) ・附属金物一式
防火戸の種類	・-
備　考	・木製建具枠　米桧・扉小口・枠(OSCL塗り) ・両側非常用カバー付きサムターン

1 TB トイレブース
・個数 1F:　1

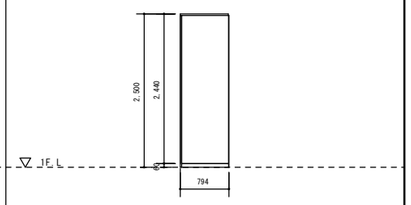

隔て板（小便器）× 1 か所

材質・仕上・枠見込	・枠材：木材　，　芯材　ペーパーコア
ガラス	・　－
建具金物	・アルミ笠木、SUS巾木、SUS床レール、アルミ壁レール 、カバーエッジ ・附属金物一式
防火戸の種類	・-
備　考	・仕上：メラミン樹脂化粧板　エンボス仕上げ ＭＤＦ　ｔ２．５

2 TB トイレブース
・個数 2F:　2

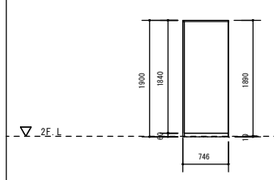

隔て板（小便器）× 2 か所

材質・仕上・枠見込	・枠材：木材　，　芯材　ペーパーコア
ガラス	・　－
建具金物	・アルミ笠木、SUS巾木、SUS床レール、アルミ壁レール 、カバーエッジ ・附属金物一式
防火戸の種類	・-
備　考	・仕上：メラミン樹脂化粧板　エンボス仕上げ ＭＤＦ　ｔ２．５

3 TB トイレブース
・個数　1F:　1

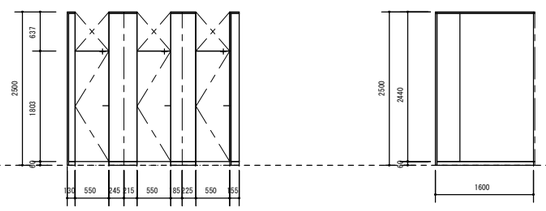

正面姿図（展開図a面）× 1 か所　　隔て板 × 2 か所

材質・仕上・枠見込	・枠材：木材　，　芯材　ペーパーコア
ガラス	・　－
建具金物	・アルミ笠木、SUS巾木、SUS床レール、アルミ壁レール グレビティヒンジ 、表示錠、帽子掛け、カバーエッジ ・附属金物一式
防火戸の種類	・-
備　考	・仕上：メラミン樹脂化粧板　エンボス仕上げ パーティクルボード9ミリ裏打ち

4 TB トイレブース
・個数　1F:　1

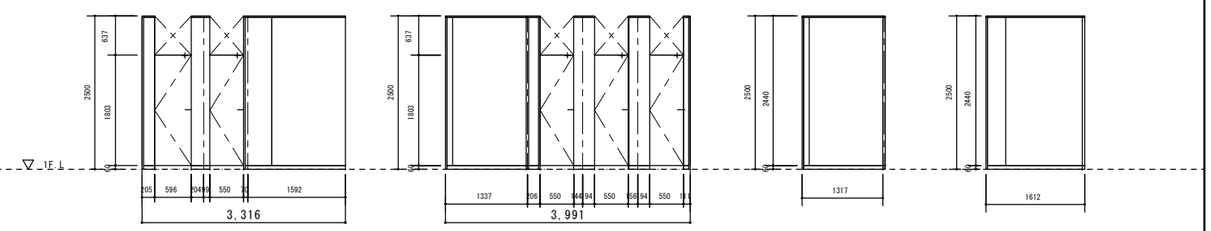

正面姿図（展開図a面）× 1 か所　　正面姿図（展開図ｂ面）× 1 か所　　隔て板 × 1 か所　　隔て板 × 2 か所

材質・仕上・枠見込	・枠材：木材　，　芯材　ペーパーコア
ガラス	・　－
建具金物	・アルミ笠木、SUS巾木、SUS床レール、アルミ壁レール グレビティヒンジ 、表示錠、帽子掛け、カバーエッジ ・附属金物一式
防火戸の種類	・-
備　考	・仕上：メラミン樹脂化粧板　エンボス仕上げ パーティクルボード9ミリ裏打ち

徳島県県土整備部営繕課	●工事名　第２三好寮・三好市地域利便性施設 （仮称）新築工事のうち建築工事	●図面番号 A-092	１級建築士事務所　徳島県知事登録第11050号 株式会社　宮建築設計 徳島市福島１丁目５番６号 TEL　（088）－625－5505（代） 管理建築士　清水　康代　１級333707
	●図面名　建具表５	●縮尺	

5 TB トイレブース

・個数　2F:　1

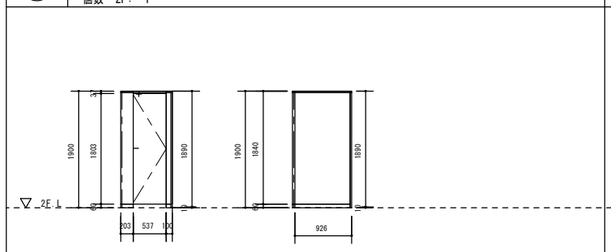

材質・仕上・枠見込	・枠材：木材 ， 芯材 ペーパーコア
ガラス	・－
建具金物	・アルミ笠木、SUS巾木、SUS床レール、アルミ壁レール グレビティヒンジ 、表示錠、帽子掛け、カバーエッジ ・附属金物一式
防火戸の種類	・-
備　考	・仕上：メラミン樹脂化粧板　エンボス仕上げ パーティクルボード9ミリ裏打ち

6 TB トイレブース

・個数　2F:　1

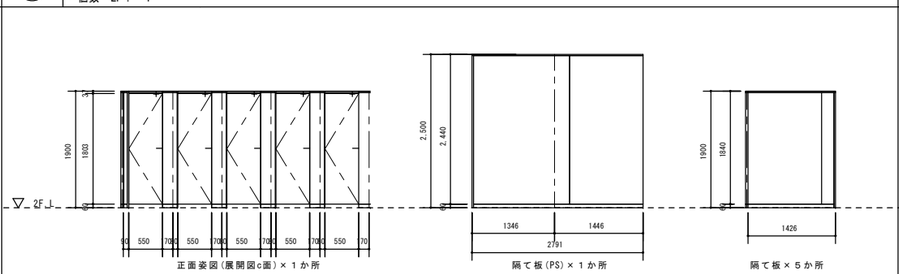

正面姿図(展開図c面)×１か所　隔て板(PS)×１か所　隔て板×５か所

材質・仕上・枠見込	・枠材：木材 ， 芯材 ペーパーコア
ガラス	・－
建具金物	・アルミ笠木、SUS巾木、SUS床レール、アルミ壁レール グレビティヒンジ 、表示錠、帽子掛け、カバーエッジ ・附属金物一式
防火戸の種類	・-
備　考	・仕上：メラミン樹脂化粧板　エンボス仕上げ パーティクルボード9ミリ裏打ち

7 TB トイレブース

・個数　2F:　1

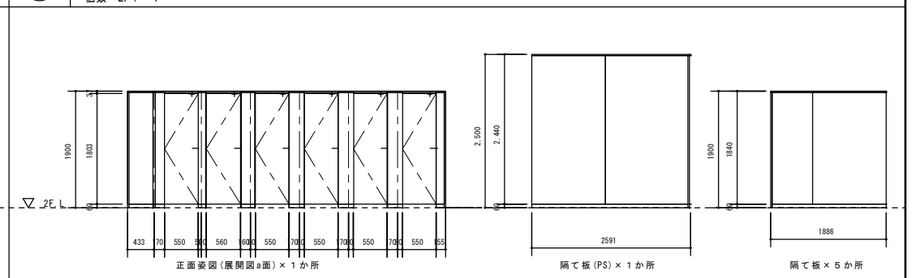

正面姿図(展開図a面)×１か所　隔て板(PS)×１か所　隔て板×５か所

材質・仕上・枠見込	・枠材：木材 ， 芯材 ペーパーコア
ガラス	・－
建具金物	・アルミ笠木、SUS巾木、SUS床レール、アルミ壁レール グレビティヒンジ 、表示錠、帽子掛け、カバーエッジ ・附属金物一式
防火戸の種類	・-
備　考	・仕上：メラミン樹脂化粧板　エンボス仕上げ パーティクルボード9ミリ裏打ち

8 TB トイレブース

・個数 3F:　1

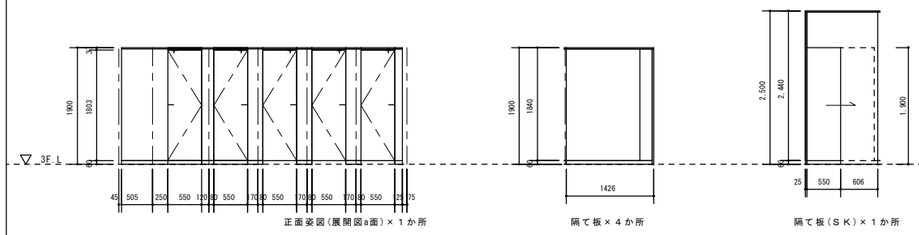

正面姿図(展開図a面)×１か所　隔て板×４か所　隔て板(ＳＫ)×１か所

材質・仕上・枠見込	・枠材：木材 ， 芯材 ペーパーコア
ガラス	・－
建具金物	・アルミ笠木、SUS巾木、SUS床レール、アルミ壁レール グレビティヒンジ 、表示錠、帽子掛け、カバーエッジ、上吊りレール、引き戸鎌錠 ・附属金物一式
防火戸の種類	・-
備　考	・仕上：メラミン樹脂化粧板　エンボス仕上げ パーティクルボード9ミリ裏打ち

9 TB トイレブース

・個数 3F:　1

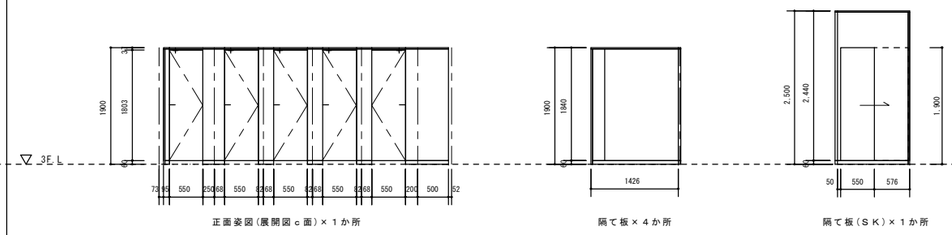

正面姿図(展開図ｃ面)×１か所　隔て板×４か所　隔て板(ＳＫ)×１か所

材質・仕上・枠見込	・枠材：木材 ， 芯材 ペーパーコア
ガラス	・－
建具金物	・アルミ笠木、SUS巾木、SUS床レール、アルミ壁レール グレビティヒンジ 、表示錠、帽子掛け、カバーエッジ、上吊りレール、引き戸鎌錠 ・附属金物一式
防火戸の種類	・-
備　考	・仕上：メラミン樹脂化粧板　エンボス仕上げ パーティクルボード9ミリ裏打ち

1 FW パネル間仕切り(嵌め殺しガラス窓+親子開き戸)

・個数 1F:　1

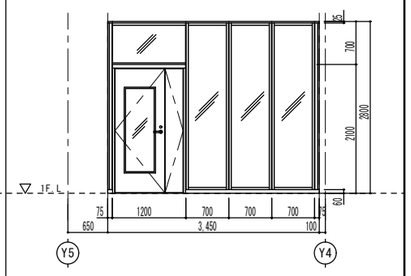

材質・仕上・枠見込	・亜鉛めっき鋼板（ｶﾞﾗｽ枠：ｱﾙﾐ製）・ﾒﾗﾐﾝ焼付塗装・80
ガラス	・ ドア部T(P5)、FIX部T(P10)、乳白色ﾌｨﾙﾑ貼(FL+1,000～2,000)
建具金物	・ﾚﾊﾞｰﾊﾝﾄﾞﾙ錠、ﾄﾞｱｸﾛｰｻﾞｰ（ｽﾄｯﾊﾟｰ有）、ｽﾃﾝﾚｽ丁番 ・床付け戸当たり、附属金物一式
防火戸の種類	・-
備　考	・扉心材：ﾍﾟｰﾊﾟｰｺｱ

2 FW パネル間仕切り(嵌め殺しガラス窓+親子開き戸)

・個数 1F:　1

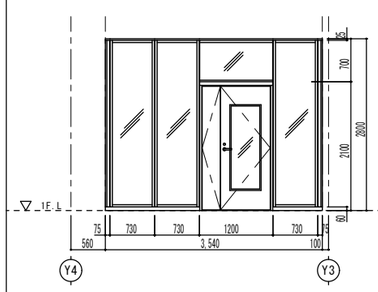

材質・仕上・枠見込	・亜鉛めっき鋼板（ｶﾞﾗｽ枠：ｱﾙﾐ製）・ﾒﾗﾐﾝ焼付塗装・80
ガラス	・ ドア部T(P5)、FIX部T(P10)、乳白色ﾌｨﾙﾑ貼(FL+1,000～2,000)
建具金物	・ﾚﾊﾞｰﾊﾝﾄﾞﾙ錠、ﾄﾞｱｸﾛｰｻﾞｰ（ｽﾄｯﾊﾟｰ有）、ｽﾃﾝﾚｽ丁番 ・床付け戸当たり、附属金物一式
防火戸の種類	・-
備　考	・扉心材：ﾍﾟｰﾊﾟｰｺｱ

3 FW パネル間仕切り(嵌め殺しガラス窓+親子開き戸)

・個数 1F:　1

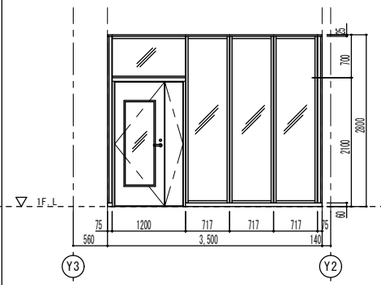

材質・仕上・枠見込	・亜鉛めっき鋼板（ｶﾞﾗｽ枠：ｱﾙﾐ製）・ﾒﾗﾐﾝ焼付塗装・80
ガラス	・ ドア部T(P5)、FIX部T(P10)、乳白色ﾌｨﾙﾑ貼(FL+1,000～2,000)
建具金物	・ﾚﾊﾞｰﾊﾝﾄﾞﾙ錠、ﾄﾞｱｸﾛｰｻﾞｰ（ｽﾄｯﾊﾟｰ有）、ｽﾃﾝﾚｽ丁番 ・床付け戸当たり、附属金物一式
防火戸の種類	・-
備　考	・扉心材：ﾍﾟｰﾊﾟｰｺｱ

4 FW パネル間仕切り(嵌め殺しガラス窓+両開き戸)

・個数 1F:　1

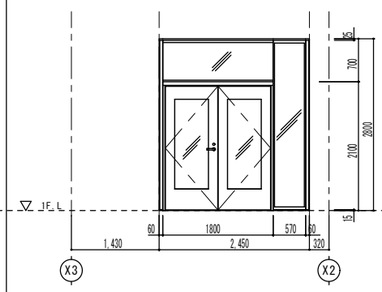

材質・仕上・枠見込	・ｱﾙﾐ型材（ﾄﾞｱ枠：冷間圧延鋼板）・ﾒﾗﾐﾝ焼付塗装・80
ガラス	・ ドア部 防音L(P3+P3)、FIX部 防音L(P5+P5)、乳白色ﾌｨﾙﾑ貼
建具金物	・ﾚﾊﾞｰﾊﾝﾄﾞﾙ錠、ﾄﾞｱｸﾛｰｻﾞｰ（ｽﾄｯﾊﾟｰ有）、ｽﾃﾝﾚｽ丁番、ﾌﾗｯｼｭ落とし ・ﾄﾞｱﾎﾞﾄﾑ、床付け戸当たり、附属金物一式
防火戸の種類	・-
備　考	・SAT、扉心材：防音心材(内部ﾛｯｸｳｰﾙ入り)　乳白色ﾌｨﾙﾑ貼(FL+1,000～2,000)

5 FW パネル間仕切り(嵌め殺しガラス窓)

・個数 1F:　1

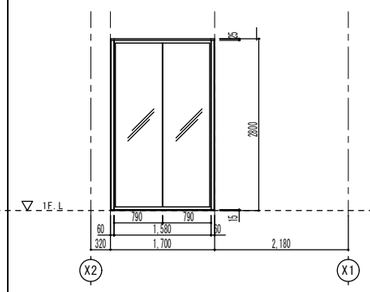

材質・仕上・枠見込	・ｱﾙﾐ型材・ﾒﾗﾐﾝ焼付塗装・80
ガラス	・ 防音L(P5+P5)、乳白色ﾌｨﾙﾑ貼(FL+1,000～2,000)
建具金物	・付属金物一式 ・
防火戸の種類	・-
備　考	

6 FW パネル間仕切り(嵌め殺しガラス窓+引違い戸)

・個数 1F:　1

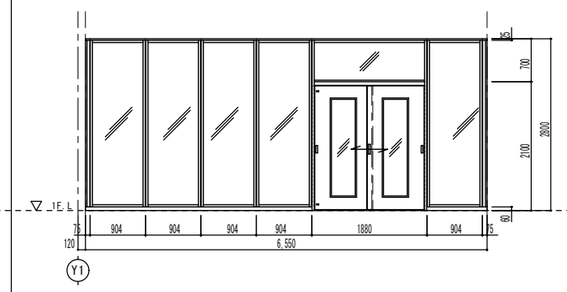

材質・仕上・枠見込	・亜鉛めっき鋼板（ｶﾞﾗｽ枠：ｱﾙﾐ製）・ﾒﾗﾐﾝ焼付塗装・80
ガラス	・ 欄間・ドア部T(P5)、FIX部T(P10)、乳白色ﾌｨﾙﾑ貼(FL+1,000～2,000)
建具金物	・鎌錠、掘込み引手、戸車、引戸戸先ｺﾞﾑ、吊戸ﾚｰﾙ ・附属金物一式
防火戸の種類	・-
備　考	・扉心材：ﾍﾟｰﾊﾟｰｺｱ

徳島県県土整備部営繕課	●工事名　第２三好寮・三好市地域利便性施設 （仮称）新築工事のうち建築工事	●図面番号 A-093	１級建築士事務所　徳島県知事登録第11050号 株式会社　宮建築設計 徳島市福島１丁目５番６号 TEL　（088）－625－5505（代） 管理建築士　清水　康代　１級333707
	●図面名　建具表６	●縮尺	

01 屋上パラペット１ 1/10

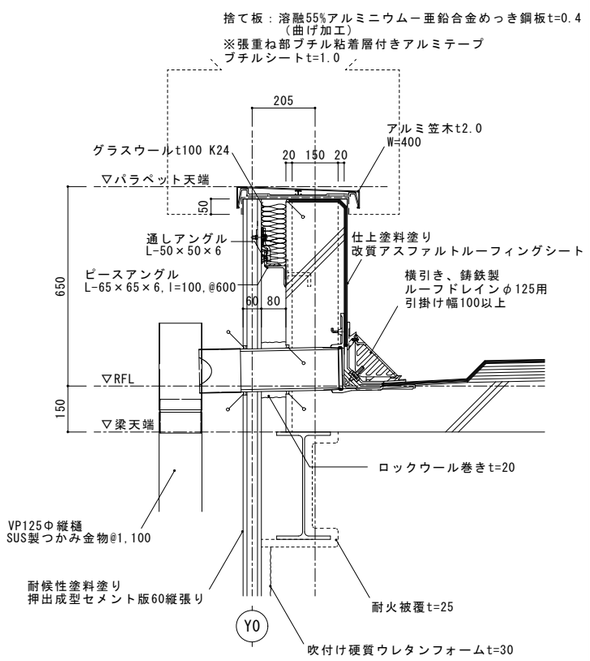

02 屋上パラペット２ 1/10

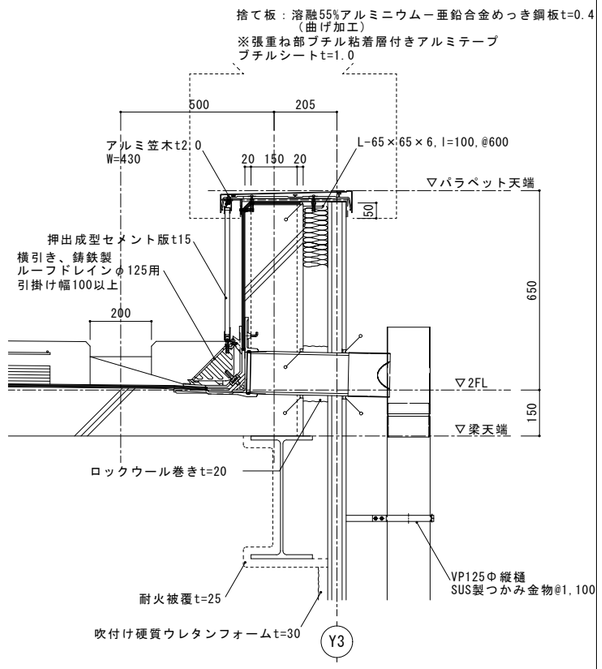

03 防水立上げ１ 1/10

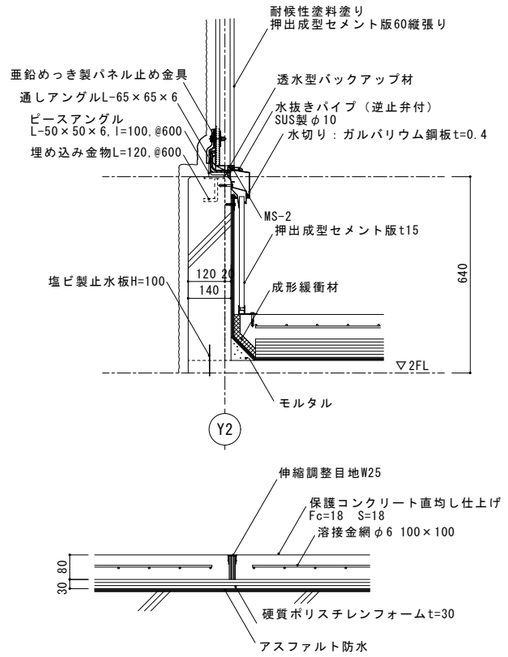

アスファルト防水(AI-2)断面図

04 防水立上げ２ 1/10

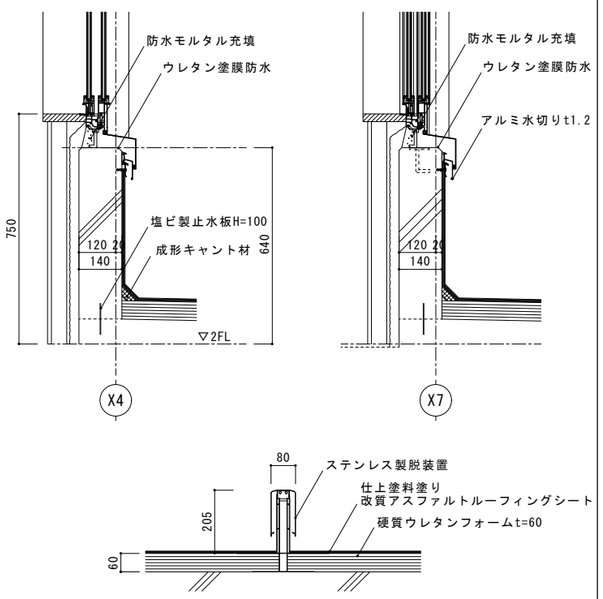

アスファルト防水(DI-1)断面図

05 外壁１ 1/10

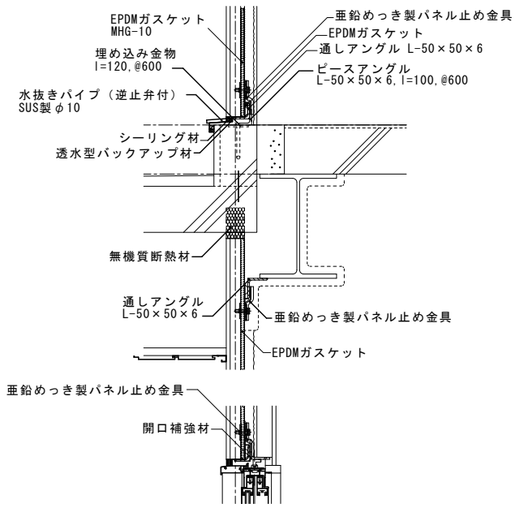

06 外壁２ 1/10

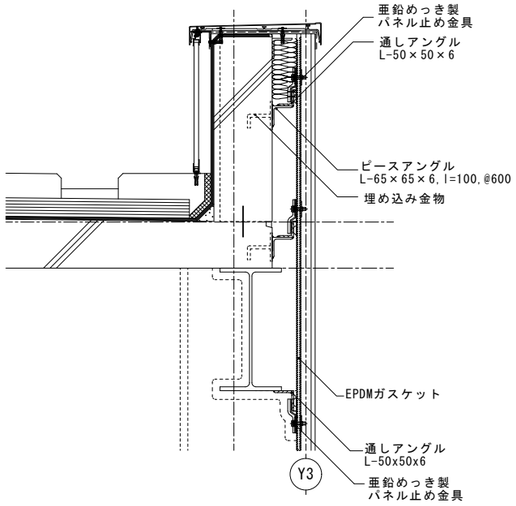

07 外壁３ 1/10

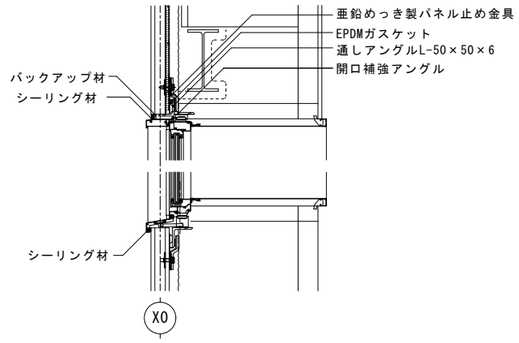

08 サッシュ取合い 1/10

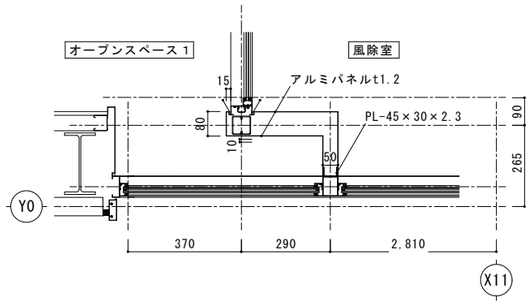

09 柱脚 1/10

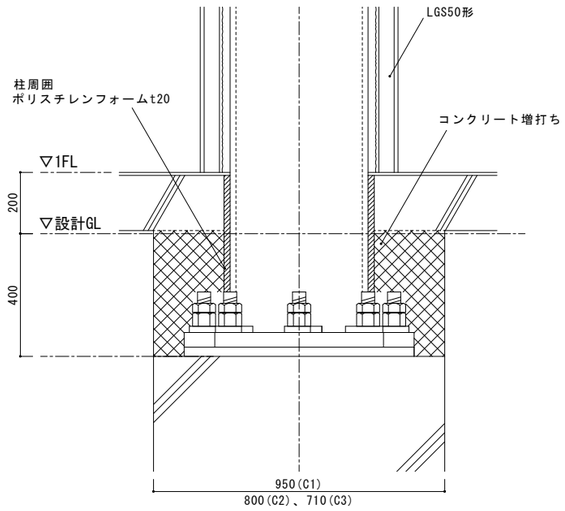

C1：400×400、C2：350×350、C3：300×300

徳島県県土整備部営繕課	●工事名 第２三好察・三好市地域利便性施設（仮称）新築工事のうち建築工事	●図面番号 A-094	１級建築士事務所 徳島県知事登録第11050号 株式会社 宮建築設計 徳島市福島１丁目５番６号 TEL （088）－625－5505（代） 管理建築士 清水 康代 １級333707
	●図面名 部分詳細図１	●縮尺 A1:－/－ A3:－/－	

09 ベランダ手摺壁１

1/10

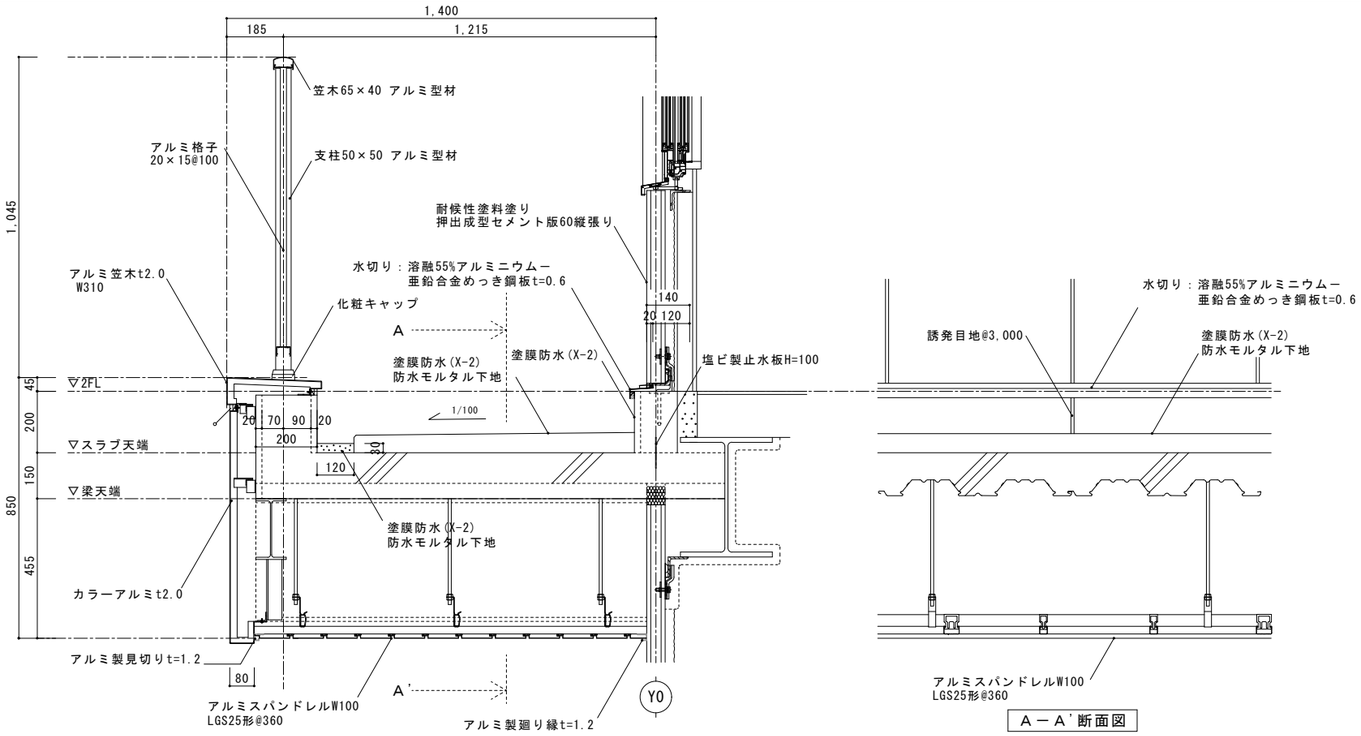

Ａ－Ａ'断面図

10 ベランダ手摺壁２

1/10

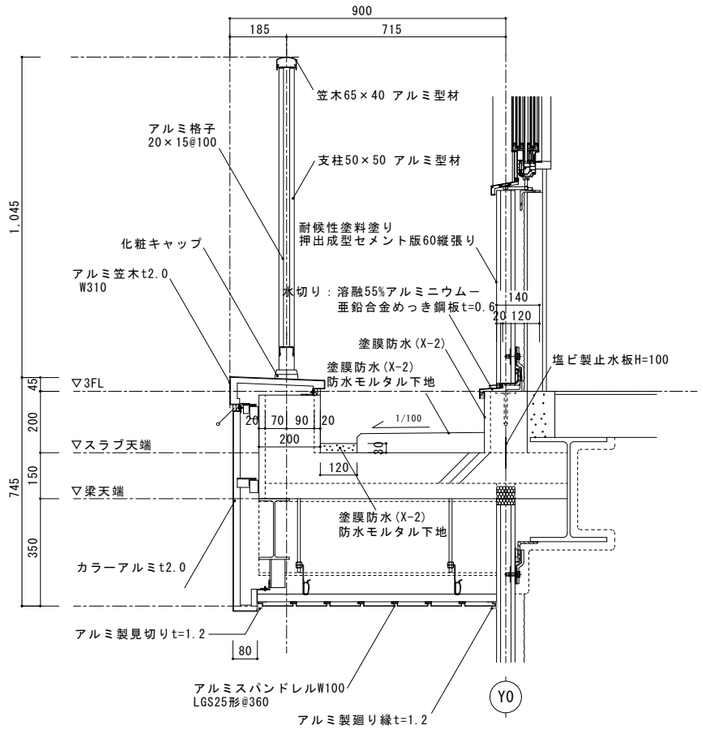

11 玄関庇

1/10

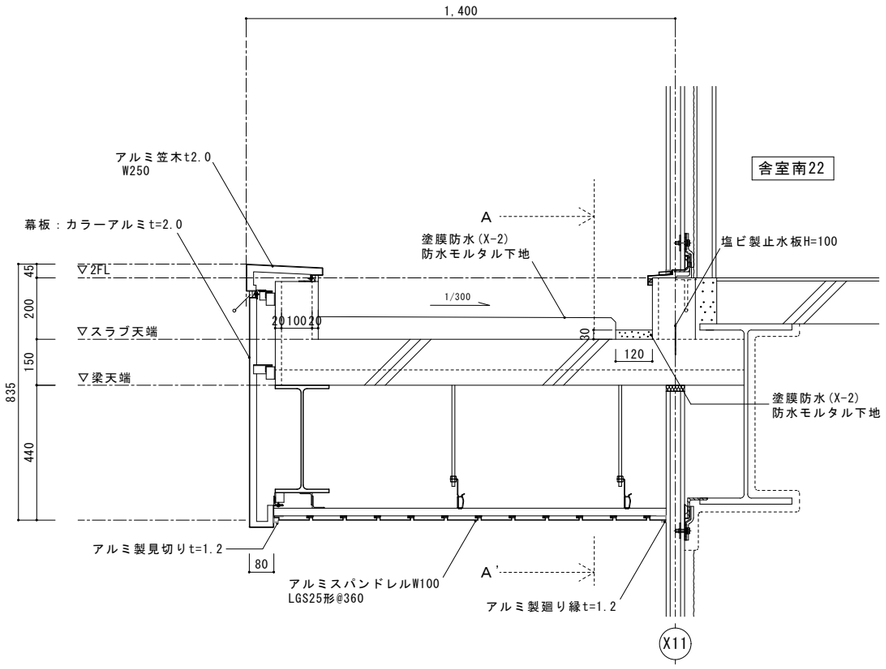

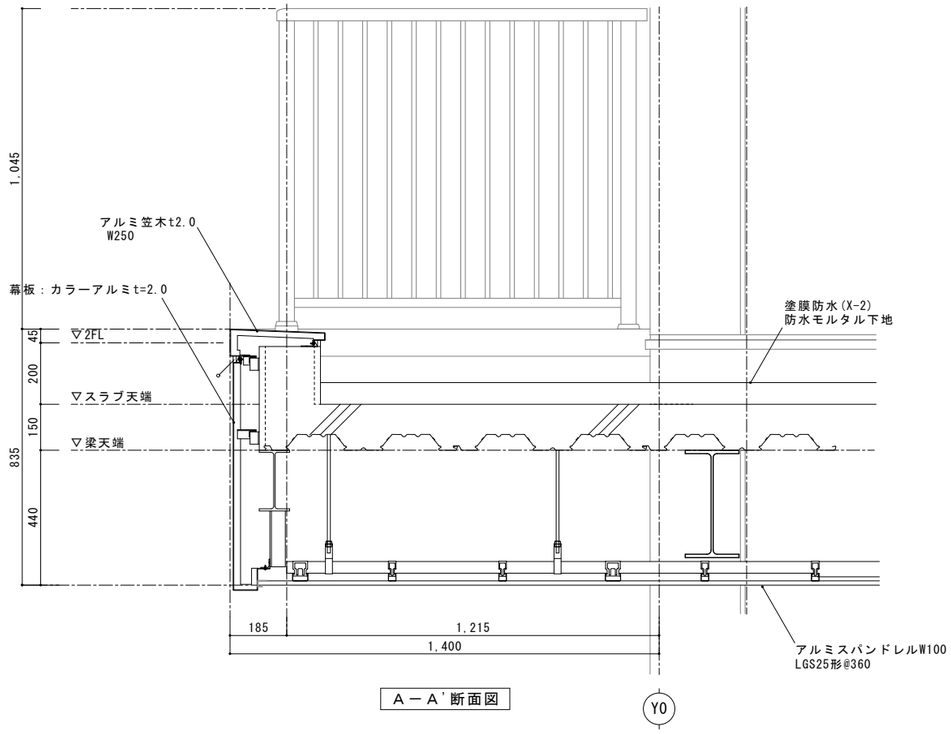

Ａ－Ａ'断面図

徳島県県土整備部営繕課	●工事名 第２三好寮・三好市地域利便性施設（仮称）新築工事のうち建築工事	●図面番号 A-095	１級建築士事務所 徳島県知事登録第11050号 株式会社 宮建築設計 徳島市福島１丁目５番６号 TEL (088) －625－5505（代） 管理建築士 清水 康代 １級333707
	●図面名 部分詳細図２	●縮尺 A1:－/－ A3:－/－	

12 ベランダ用ドレイン

1/10

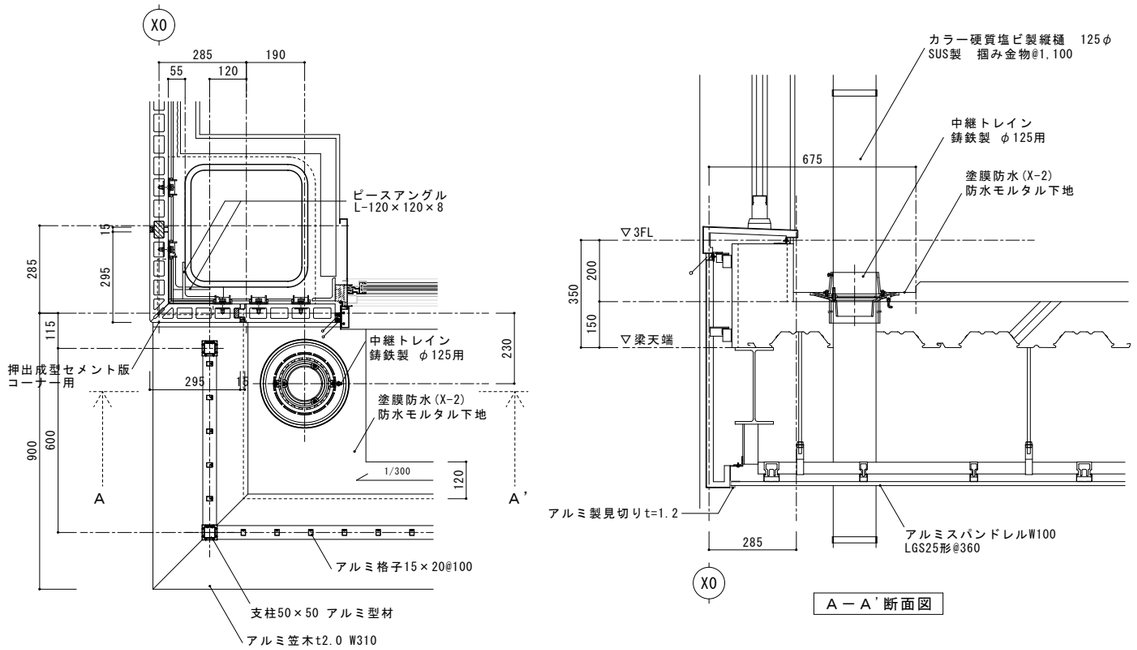

A－A'断面図

13 折板屋根１

1/10

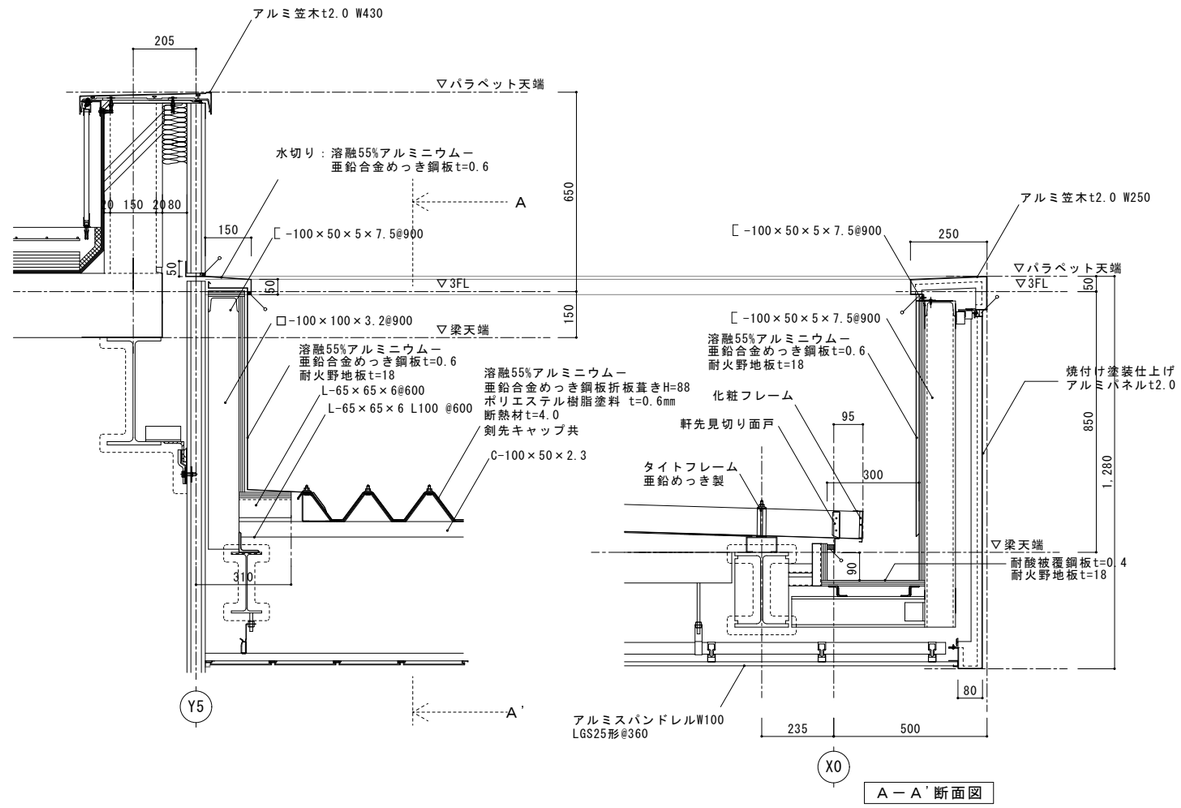

A－A'断面図

14 折板屋根２（室外機置場周囲）

1/10

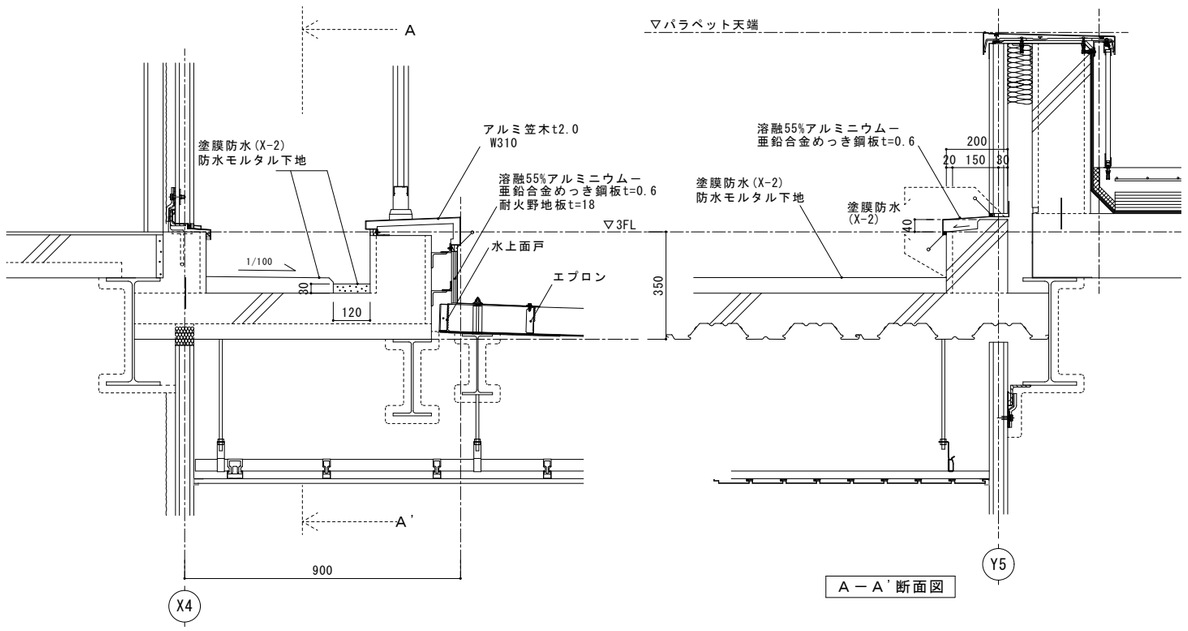

A－A'断面図

15 折板屋根３（X3～X4、Y6通り軒樋周囲）

1/10

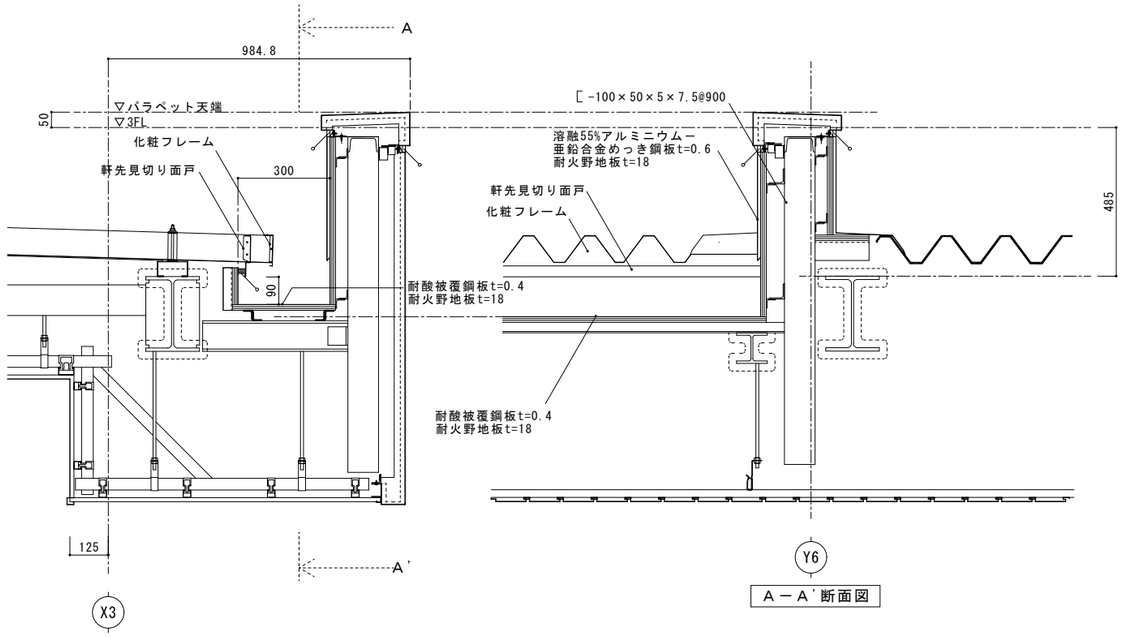

A－A'断面図

徳島県県土整備部営繕課	●工事名 第２三好寮・三好市地域利便性施設（仮称）新築工事のうち建築工事	●図面番号 A-096	１級建築士事務所 徳島県知事登録第11050号 株式会社 宮建築設計 徳島市福島１丁目５番６号 TEL (088) －625－5505（代） 管理建築士 清水 康代 １級333707
	●図面名 部分詳細図３	●縮尺 A1:－/－ A3:－/－	

16 折板屋根４ 1/10

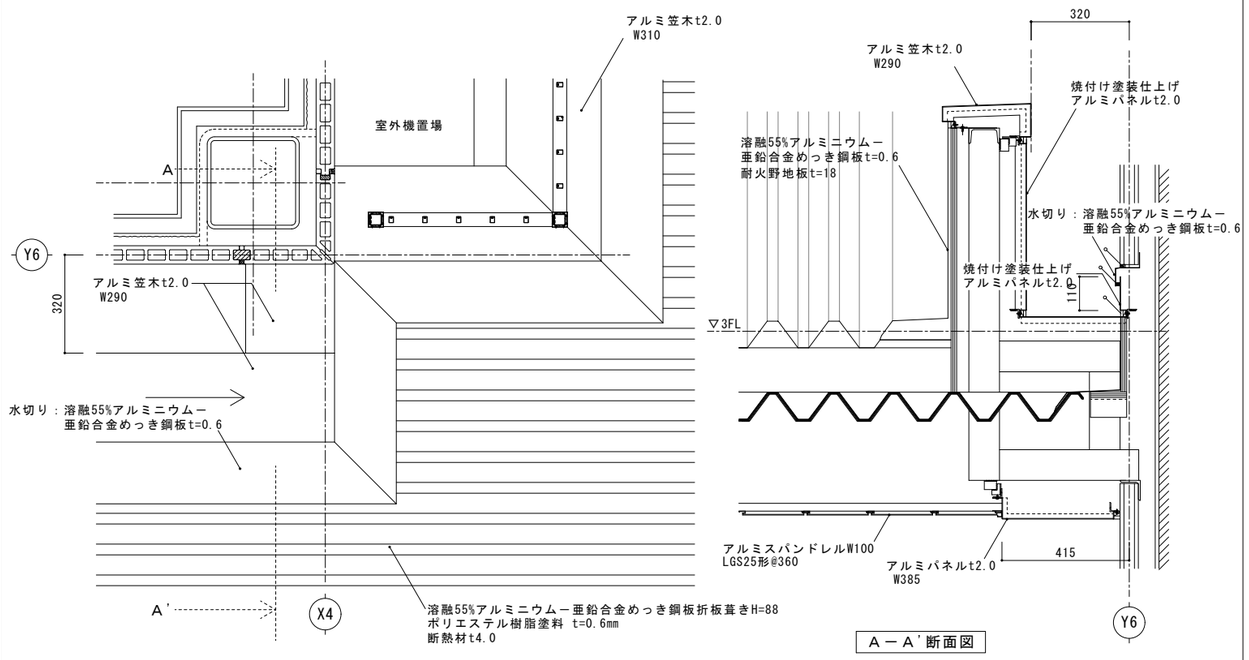

Ａ－Ａ'断面図

17 アルミサッシュ＋ECP 1/5

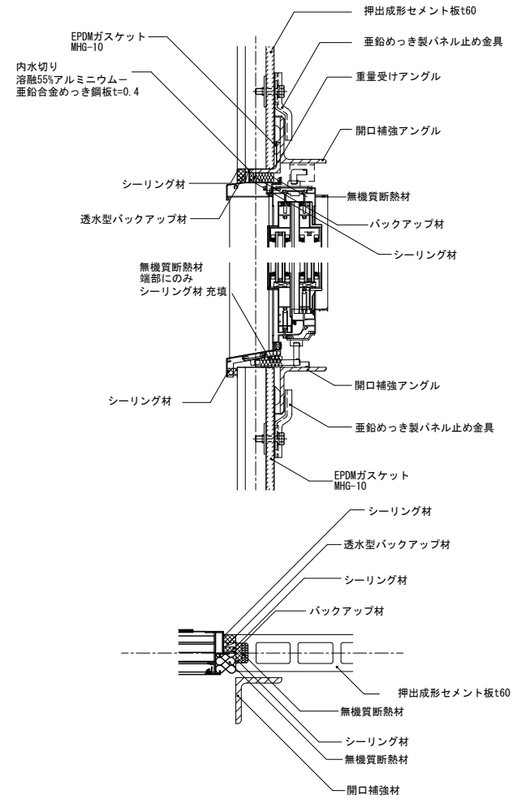

18 外巾木 1/10

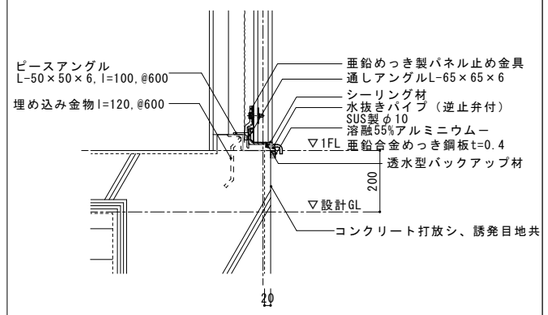

19 開口部１（鋼製建具） 1/5

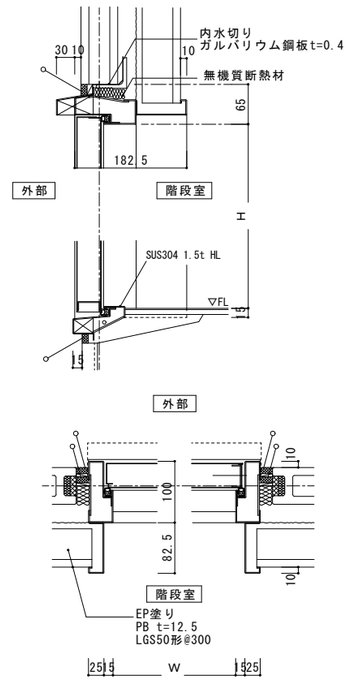

20 開口部２（１階風除室） 1/5

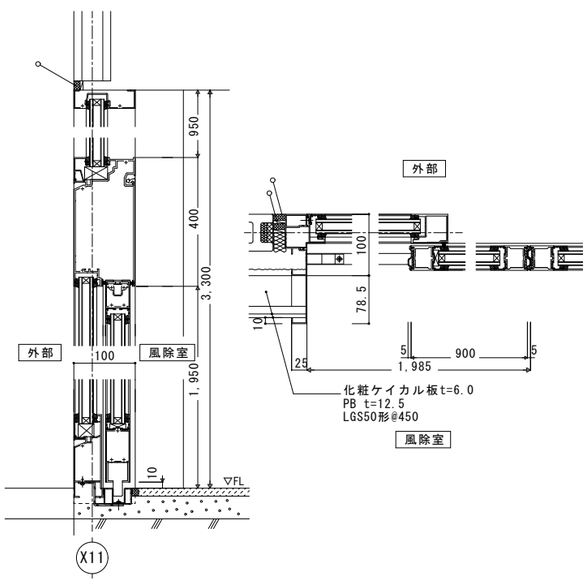

21 開口部３（２階玄関） 1/5

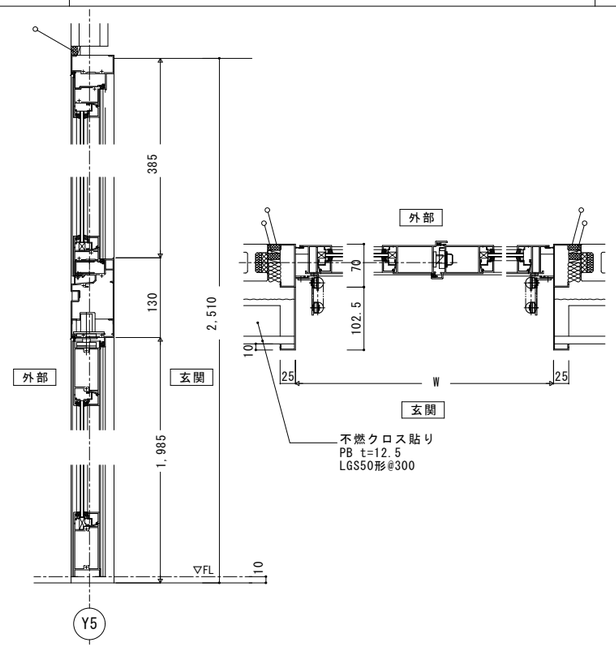

22 PH階タラップ 1/10

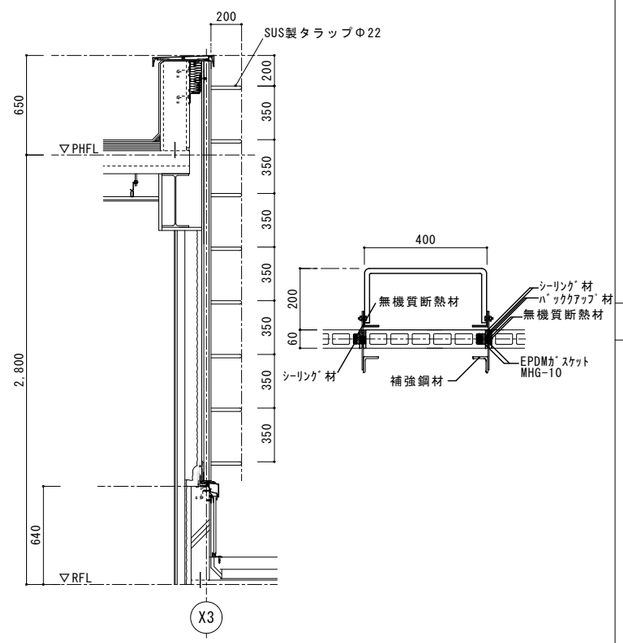

23 既成アルミ庇 1/5 1/20

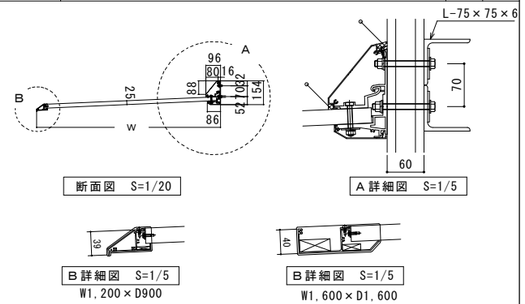

徳島県県土整備部営繕課	●工事名 第２三好寮・三好市地域利便性施設（仮称）新築工事のうち建築工事	●図面番号 A-097	１級建築士事務所 徳島県知事登録第11050号 株式会社 宮建築設計 徳島市福島１丁目５番６号 TEL （088）－625－5505（代） 管理建築士 清水 康代 １級333707
	●図面名 部分詳細図４	●縮尺 A1:－/－ A3:－/－	

01 特記事項

1.本リストは間仕切壁の仕上下地の仕様を示しており、仕上材の仕様は、仕上表又は、建築工事標準詳細図、部分詳細図による。

2.耐火間仕切壁は全て床スラブより天井スラブ又は梁下までとする。又、取合部、設備等貫通部は適切な防火処理を行う。

3.2.耐火間仕切壁,遮音壁に接する部屋の仕上で、仕上表に下地ボードが明記してあり、
かつ耐火間仕切壁,遮音壁上張の仕様と異なる場合は耐火間仕切壁の上に重ね張りとする。
<例>仕上表でGB(S)t=12.5又はFKt=8下地とあり、耐火間仕切壁に接している場合

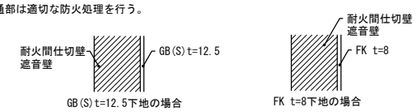

4.一般間仕切壁で、仕上表に下地ボードが明記してある場合はそれを優先する。
<例>一般壁で仕上表に GB-S t=12.5 又は、FK t=8 と記入のある場合

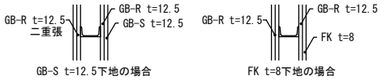

5.防火設備、特定防火設備戸(シャッターを含む)のある上部壁は耐火間仕切壁(防火区画図参照)とする。
6.間仕切壁は床、上階スラブ、梁との取合部は層間変位(1/100)に追従出来る工法とし、水平震度1Gで倒壊・破壊が生じないよう対応すること。
7.軽量鉄骨のスタッド寸法は有効高さ寸法により決定する。(標仕による。)

02 軽量鉄骨間仕切壁（耐火）対層間変位処理 1/10

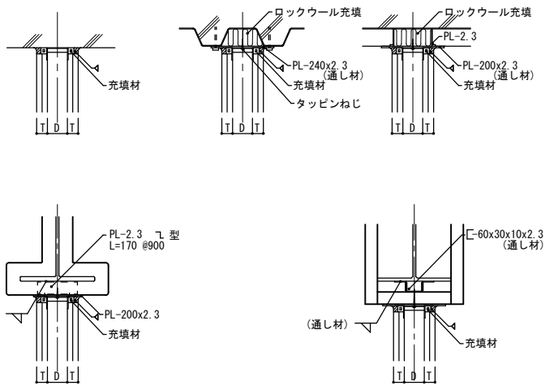

03 軽量鉄骨壁金物補強下地 1/50

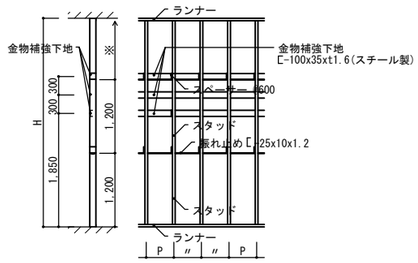

特記)上記図の金物補強下地は、仕上表 備考欄に記載のある室の壁に設ける。

05 ECP板 設備用開口補強要領

縦張り工法 支点間 H(mm)	部材	開口幅(mm)		
		1,200	1,800	2,400
H≦3,300	縦材	L-75x75x9.0	L-90x90x7.0	L-90x90x7.0
	横材	L-50x50x6.0	L-65x65x6.0	L-75x75x9.0

横張り工法 開口 H=1,200 支点間 W(mm)	部材	開口幅(mm)		
		1,200	1,800	2,400
W≦3,000	縦材	L-50x50x6.0	L-50x50x6.0	L-50x50x6.0
	横材	L-75x75x9.0	L-75x75x9.0	L-65x65x6.0
W≦3,500	縦材	L-50x50x6.0	L-50x50x6.0	L-50x50x6.0
	横材	L-75x75x9.0	L-75x75x9.0	L-75x75x9.0
W≦4,000	縦材	L-50x50x6.0	L-50x50x6.0	L-50x50x6.0
	横材	L-90x90x7.0	L-90x90x7.0	L-90x90x7.0

横張り工法 開口 H=1,800 支点間 W(mm)	部材	開口幅(mm)
		1,200
W≦3,000	縦材	L-65x65x6.0
	横材	L-75x75x9.0
W≦4,000	縦材	L-65x65x6.0
	横材	L-100x100x10

04 軽量鉄骨間仕切壁(上部)(一般、非耐火) 1/10

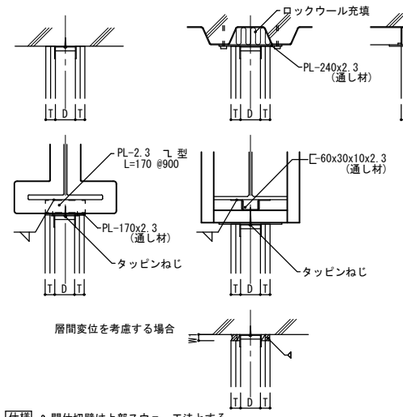

仕様
- 間仕切壁は上部スウェー工法とする。
- 目地幅(W1)は下記による。

W1	10	15	20	25	30	
該当する階	全階					

- 化粧目地材は、◎印を適用する。(床面～天井まで)
  ◎シーリング(ポリサルファイド系)
  ・硬質塩化ビニル製L型定規 VE
  ・アルミニウム製、目地棒 A-BE
- 間仕切壁上部の直行する梁形部の変位吸収要領も本図に従う。

06 軽量鉄骨間仕切壁 コーナー処理 1/5

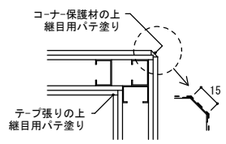

07 天井開口補強 1/10

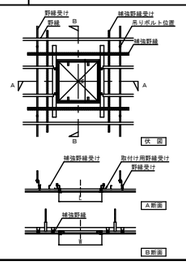

08 軽量鉄骨壁下地仕様 1/5 1/50

仕様

標準部部材表								
種類	H(m)	スタッド [	スタッドの間隔 P(mm)				ランナー [
			片面ボード		両面ボード		
			1枚張	2枚張	1枚張	2枚張	
50形	H≦2.7	50x45x0.8	300	450	300	450	52x40x0.8
65形	2.7<H≦4.0	65x45x0.8	300	450	300	450	67x40x0.8
90形	4.0<H≦4.5	90x45x0.8	300	450	300	450	92x40x0.8
100形	4.5<H≦5.0	100x45x0.8	300	450	300	450	102x40x0.8
100形	5.0<H≦6.0	100x45x0.8	300	450	300	225	102x40x0.8
100形	6.0<H≦7.0	100x45x0.8	300	300	300	150	102x40x0.8

開口部補強材 部材表			
種類	W≦600	600<W≦1200	1200<W≦2000
50形	スタッドシングル	スタッドダブル	[-50x30x10x1.6
65形	スタッドシングル	スタッドダブル	[-60x30x10x2.3
90形	スタッドシングル	スタッドダブル	[-75x45x15x2.3
100形	スタッドシングル	スタッドダブル	[-100x50x20x3.2 2[-75x45x15x2.3

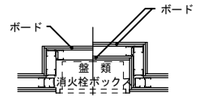

一般間仕切壁
耐火間仕切壁
設備埋め込みボックス平面図

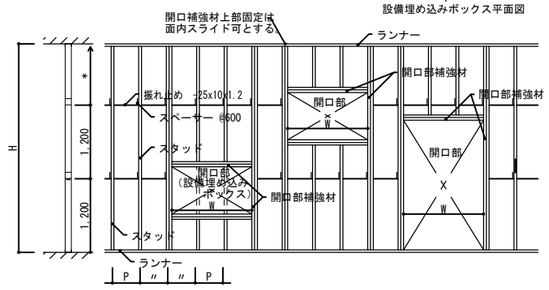

*振れ止めは、床面ランナー下端から1,200mmごとに設ける。ただし、上部ランナー上端から400mm以内に振れ止めが位置する場合は、その振れ止めを省略することができる。
*ボードの重量は75.6ｋｇ/㎡以下とする。

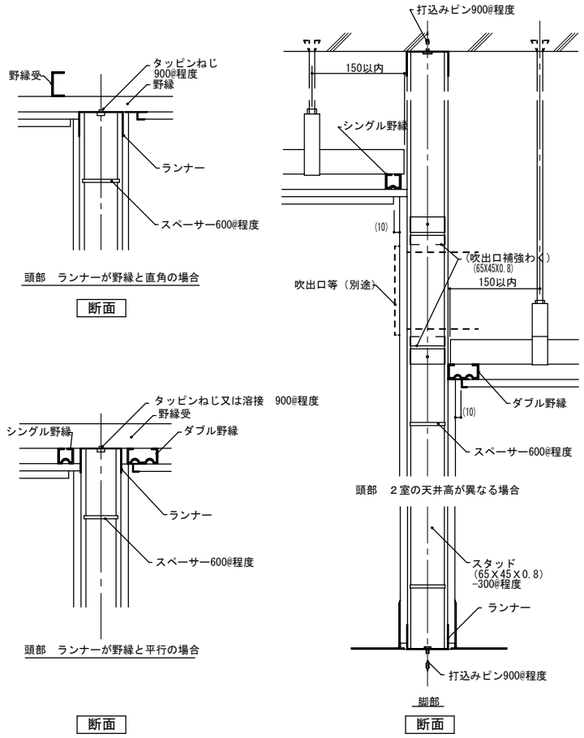

09 軽量鉄骨壁下地(置床) 1/10

・ボード仕上げは天井まで

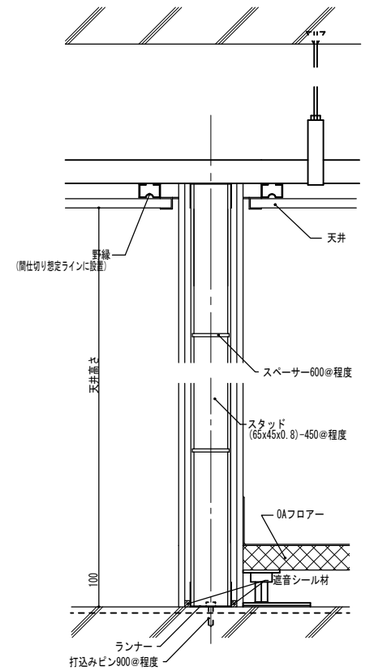

・ボード仕上げはスラブ床上から天井スラブ下まで

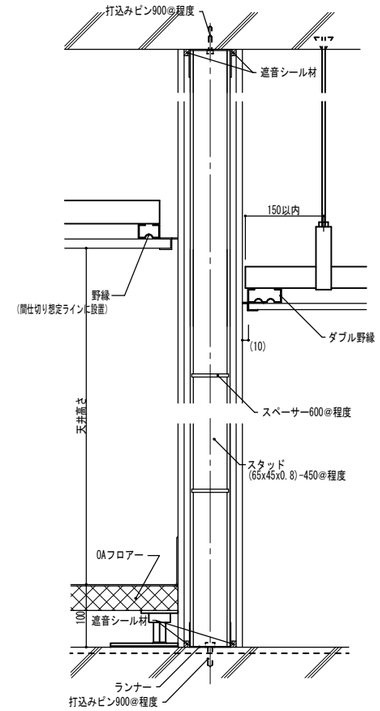

徳島県県土整備部営繕課	●工事名 第２三好寮・三好市地域利便性施設 （仮称）新築工事のうち建築工事	●図面番号 A-098	１級建築士事務所 徳島県知事登録第11050号 株式会社 宮建築設計 徳島市福島１丁目５番６号 TEL （088）－625－5505（代） 管理建築士 清水 康代 １級333707
	●図面名 部分詳細図５	●縮尺 A1:－/－ A3:－/－	

01 ビニル床シート 1/5

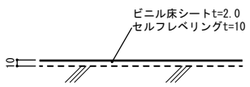

02 複合フローリング張り 1/5

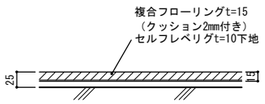

03 タイル貼り１ 1/5

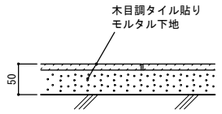

04 タイル貼り２ 1/5

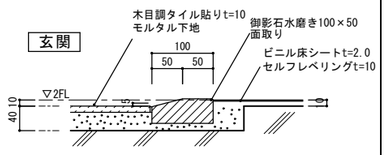

05 アスファルト防水下地１ 1/10

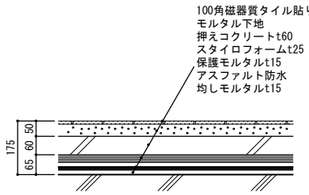

06 アスファルト防水下地２ 1/10

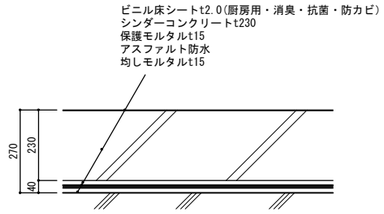

07 幅木床仕上げ巻上げ 1/5

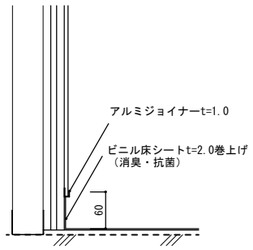

08 防水立上げ 1/10

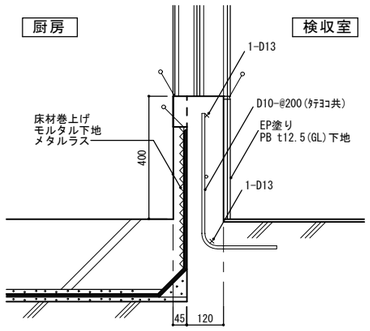

09 框（更衣室、舎監室） 1/5

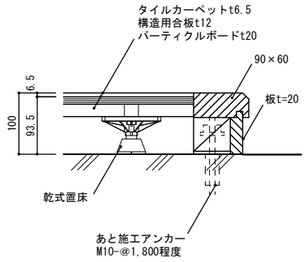

10 框（脱衣室） 1/5 1/10

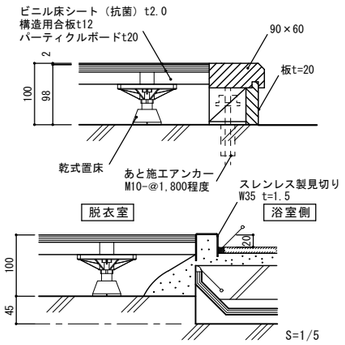

11 内部階段 1/10

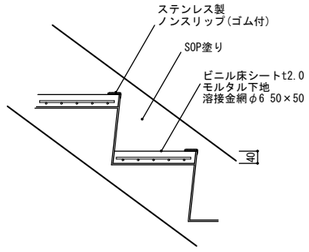

※溶接金網はモルタル厚の中央に設置すること。

12 外部階段 1/10

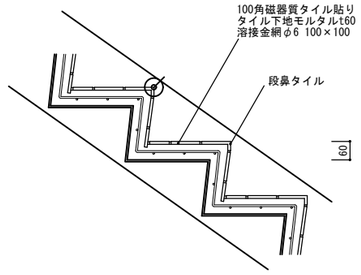

※溶接金網はモルタル厚の中央に設置すること。

13 天井ボード張り１ 1/5

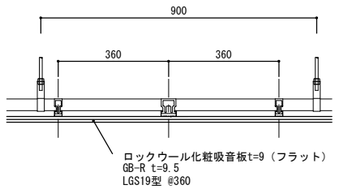

14 天井ボード張り２ 1/10

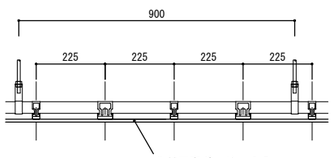

15 アルミバスパネル 1/5

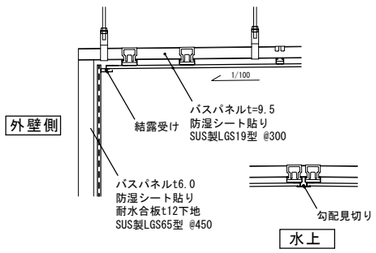

16 小便器ライニングバック 1/20

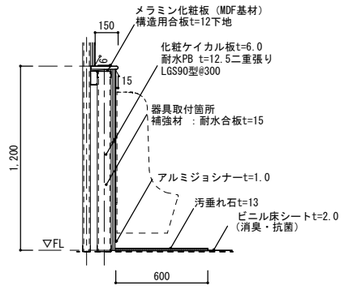

17 洗面器廻り（１階トイレ） 1/20 1/30

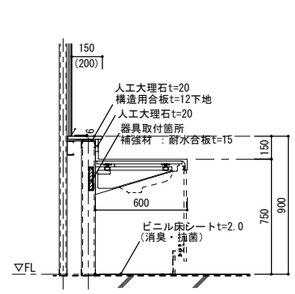

断面図S=1/20

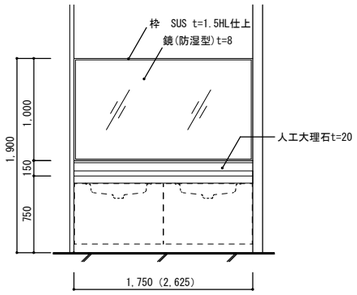

展開図S=1/30

※（　）女子トイレ
※地袋：別途工事

18 洗面器廻り 1/20

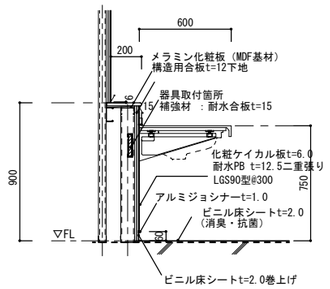

19 洗濯室ライニングバック 1/20

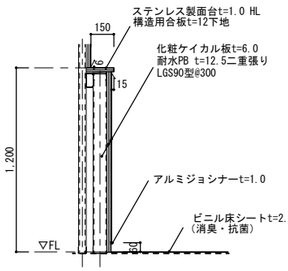

20 洗濯室（PH階）ライニングバック２ 1/20

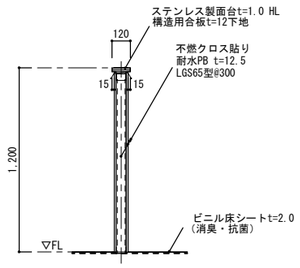

21 手洗器ライニング壁 1/20

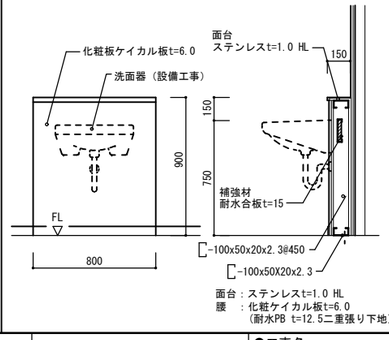

22 ＳＫライニング壁 1/20

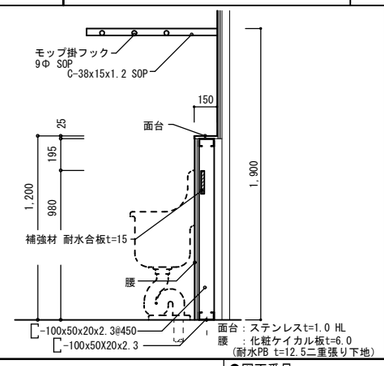

23 流し台ライニング壁 1/20

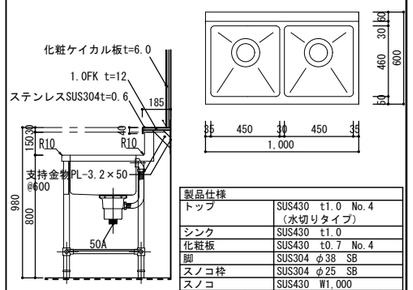

製品仕様	
トップ	SUS430 t1.0 No.4（水切りタイプ）
シンク	SUS430 t1.0
化粧板	SUS430 t0.7 No.4
脚	SUS304 φ38 SB
スノコ枠	SUS304 φ25 SB
スノコ	SUS430 W1.000
アジャストボール	SUS304 カール仕上め
排水金具	樹脂製(P.P)排水トラップ ｺﾞﾐｶﾊﾞｰ付(樹脂製)

徳島県県土整備部営繕課	●工事名 第２三好寮・三好市地域利便性施設（仮称）新築工事のうち建築工事	●図面番号 A-099	１級建築士事務所 徳島県知事登録第11050号 株式会社 宮建築設計 徳島市福島１丁目５番６号 TEL （088）－625－5505（代） 管理建築士 清水 康代 １級333707
	●図面名 部分詳細図６	●縮尺 A1:－/－ A3:－/－	

01 床下点検口、タラップ 1/10 1/30

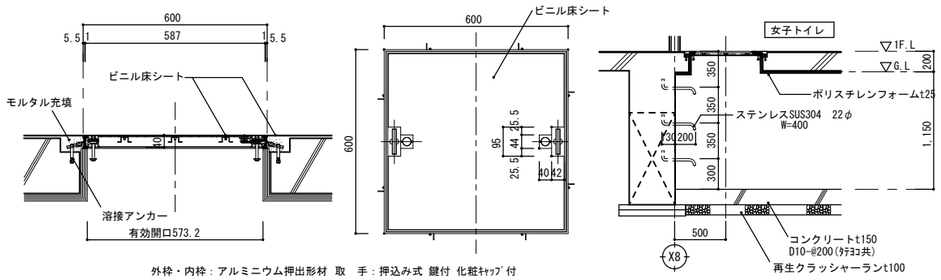

外枠・内枠：アルミニウム押出形材 取 手：押込み式 鍵付 化粧ｷｬｯﾌﾟ付
目地材：ステンレス SUS303 HL パッキン：軟質塩化ビニル樹脂
底 板：高耐食性めっき鋼板

※多目的トイレ450角

S=1/30

02 片引き軽量鋼製建具（面付き） 1/10

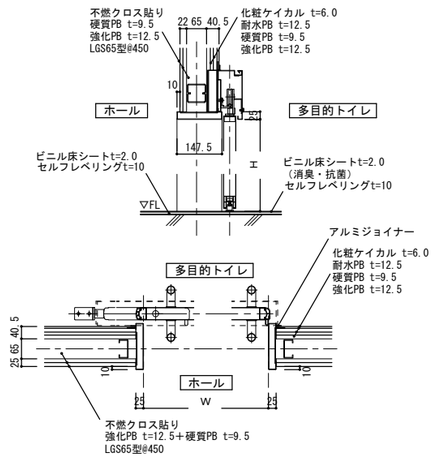

03 片引き軽量鋼製建具（壁収納） 1/10

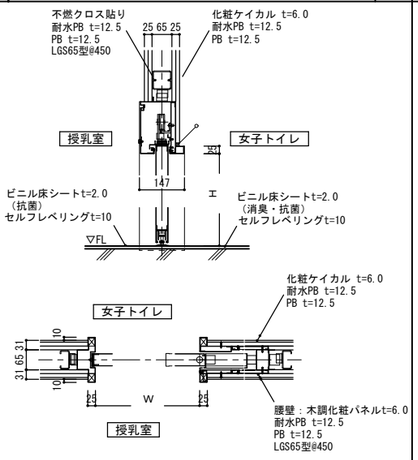

04 片開き木製建具 1/10

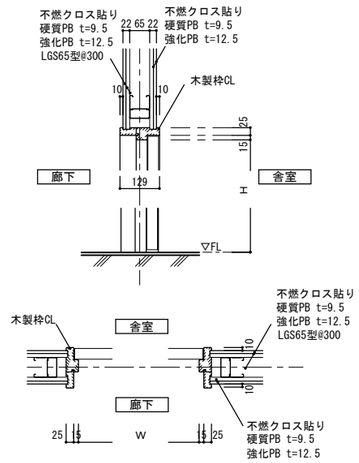

05 片開き木製折れ戸 1/10

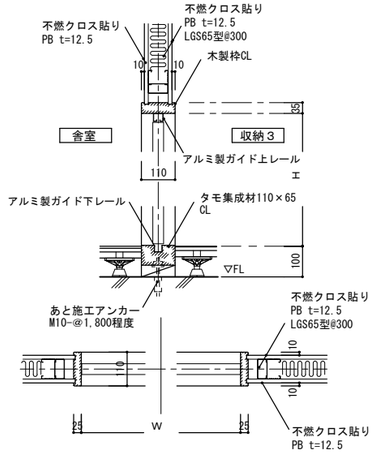

06 片開き軽量鋼製建具 1/10

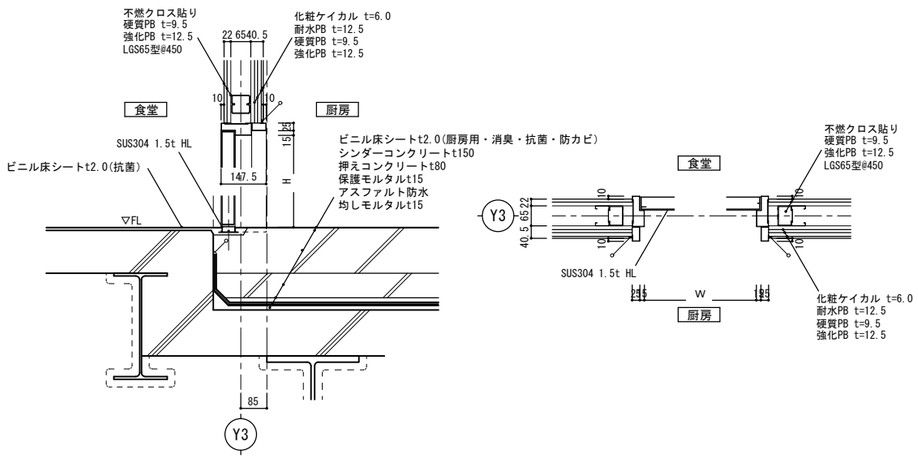

07 親子開き軽量鋼製建具 1/5 1/10

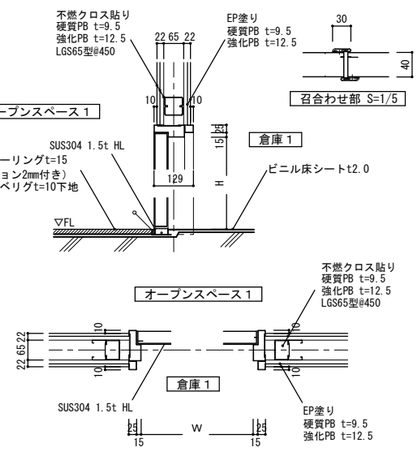

08 片開き重量鋼製建具 1/10

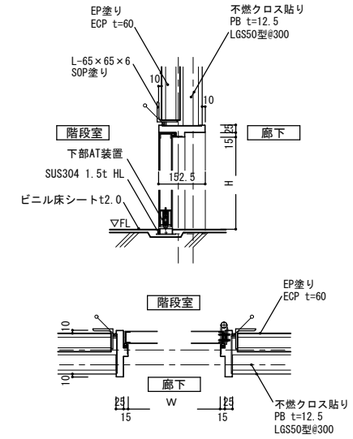

09 消火器ＢＯＸ 1/20

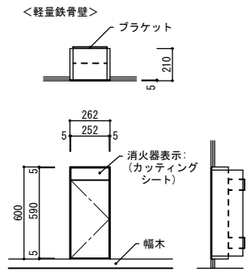

仕様 既製品 扉タイプ
材質 本体 スチール焼付け塗装
扉 スチール焼付け塗装

10 自動扉安全柵 1/2 1/10

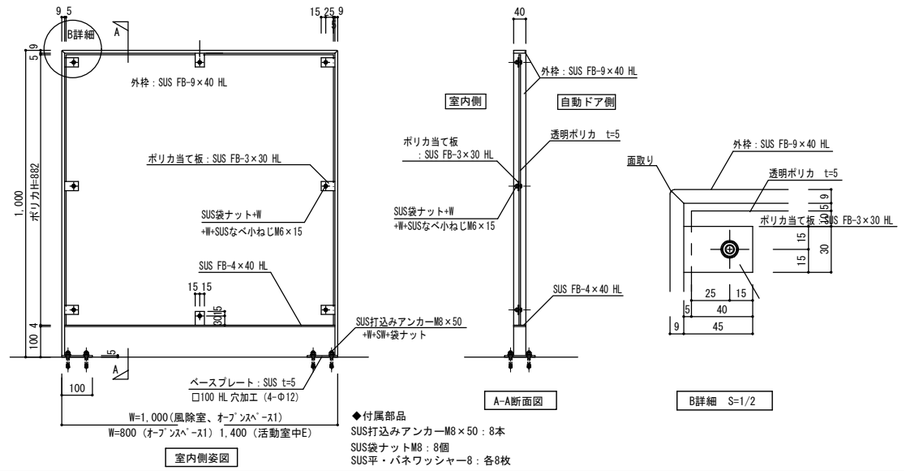

◆付属部品
SUS打込みアンカーM8×50：8本
SUS袋ナットM8：8個
SUS平・バネワッシャー8：各8枚

11 枡、ドアピット 1/20

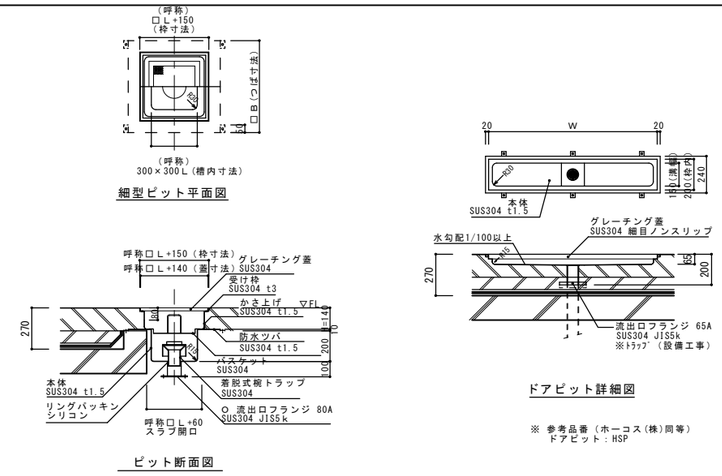

※ 参考品番（ホーコス(株)同等）
ドアピット：HSP

徳島県県土整備部営繕課	●工事名 第２三好寮・三好市地域利便性施設（仮称）新築工事のうち建築工事	●図面番号 A-100	１級建築士事務所 徳島県知事登録第11050号 株式会社 宮建築設計 徳島市福島１丁目５番６号 TEL （088）－625－5505（代） 管理建築士 清水 康代 １級333707
	●図面名 部分詳細図７	●縮尺 A1:－/－ A3:－/－	

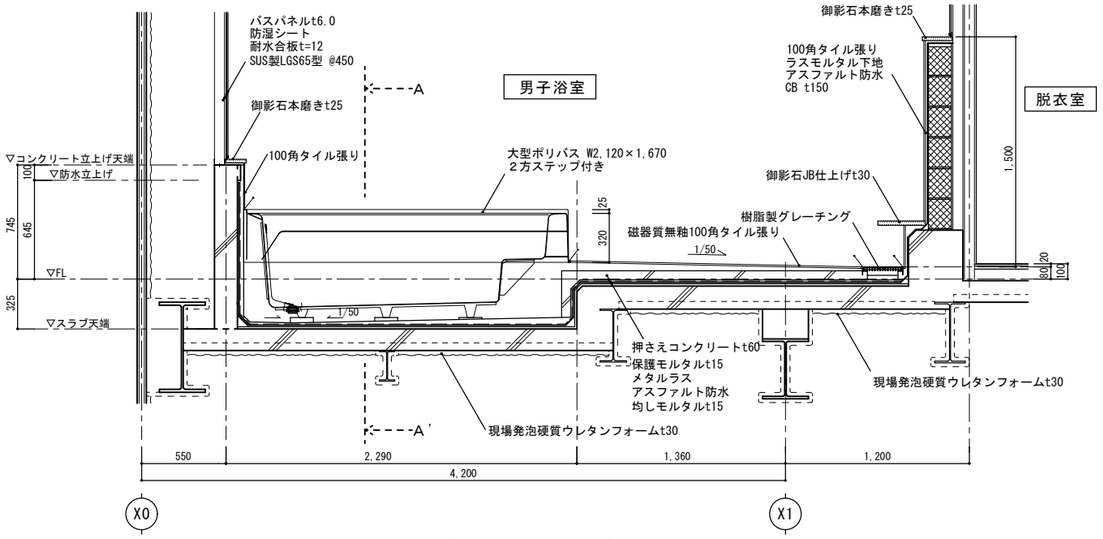

男子浴室断面詳細図

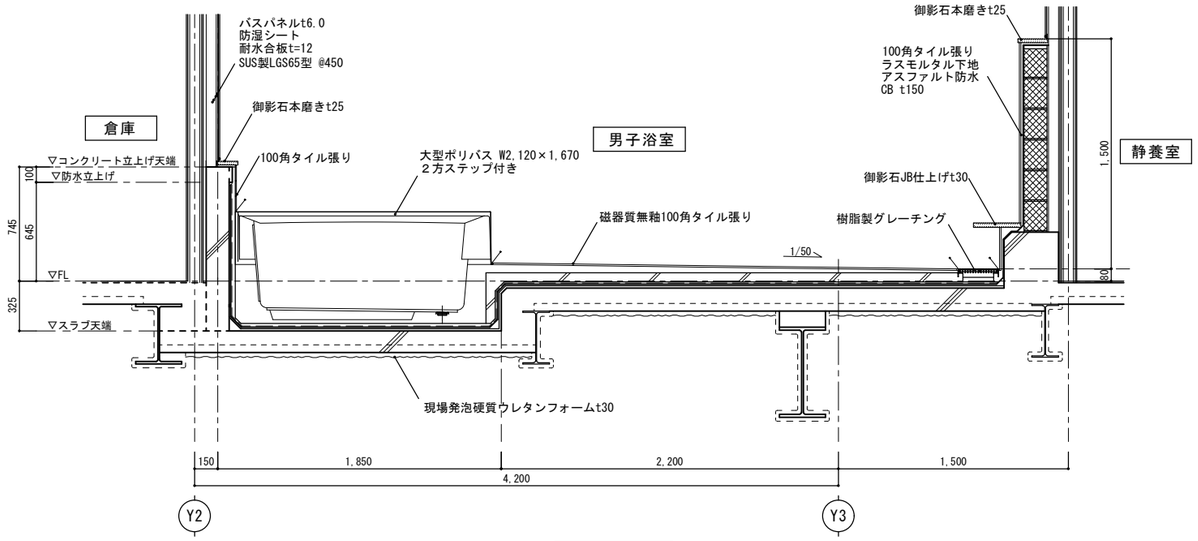

A－A'断面図

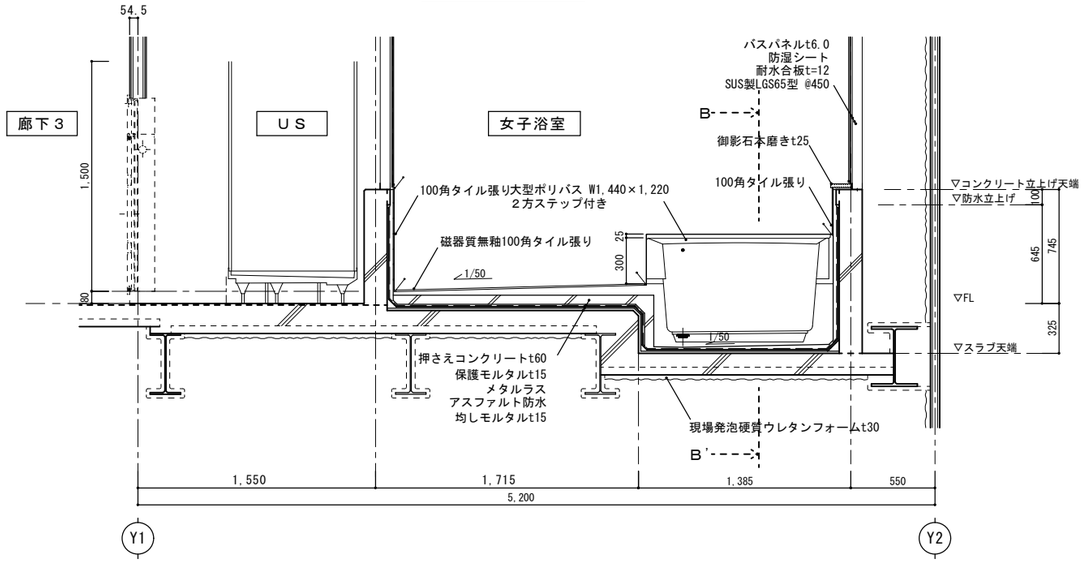

女子浴室断面詳細図

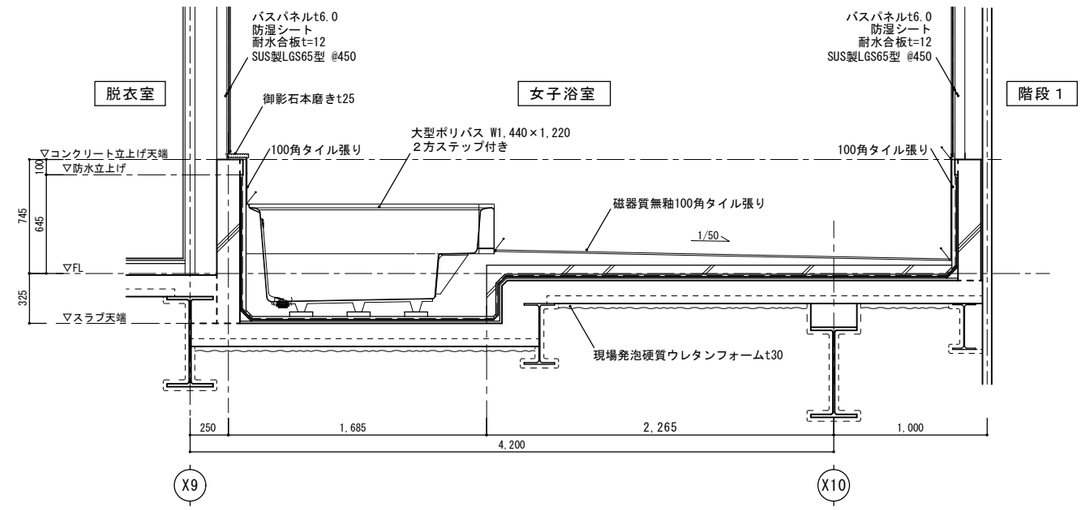

Ｂ－Ｂ'断面図

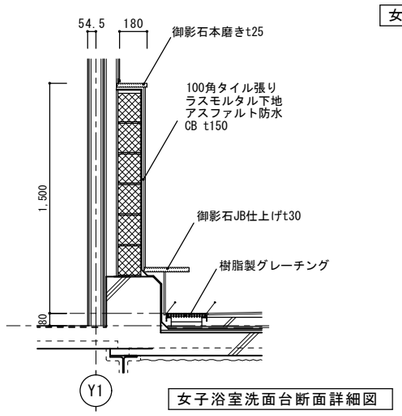

女子浴室洗面台断面詳細図

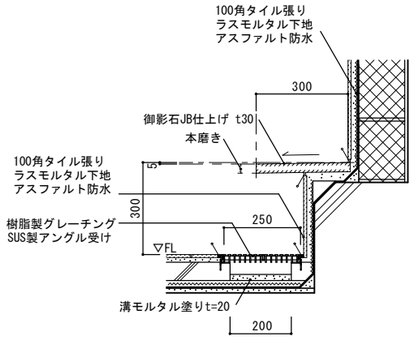

洗面台詳細図 S=1/10

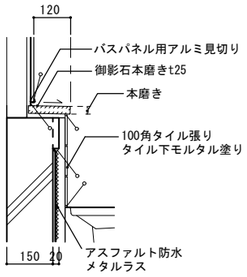

天板詳細図 S=1/10

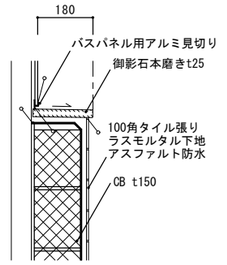

洗面台天板詳細図 S=1/10

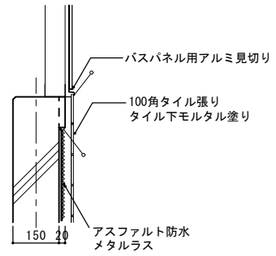

アルミ見切り詳細図 S=1/10

徳島県県土整備部営繕課	●工事名 第２三好寮・三好市地域利便性施設（仮称）新築工事のうち建築工事	●図面番号 A-101	１級建築士事務所 徳島県知事登録第11050号 株式会社 宮建築設計 徳島市福島１丁目５番６号 TEL （088）－625－5505（代） 管理建築士 清水 康代 １級333707
	●図面名 部分詳細図８	●縮尺 A1:－/－ A3:－/－	

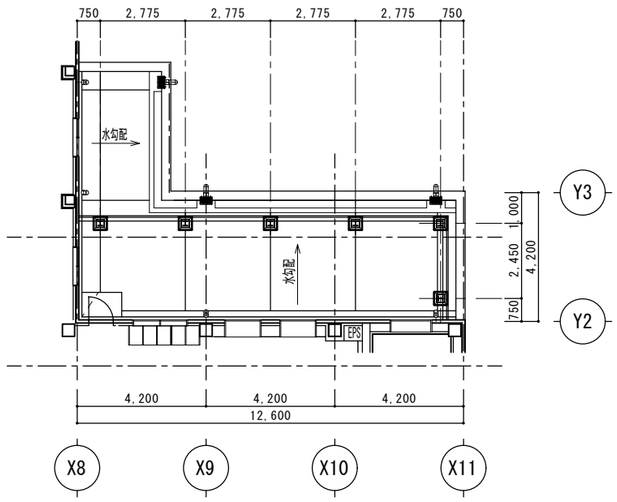

１階屋根・物干し（女子）S=1/100

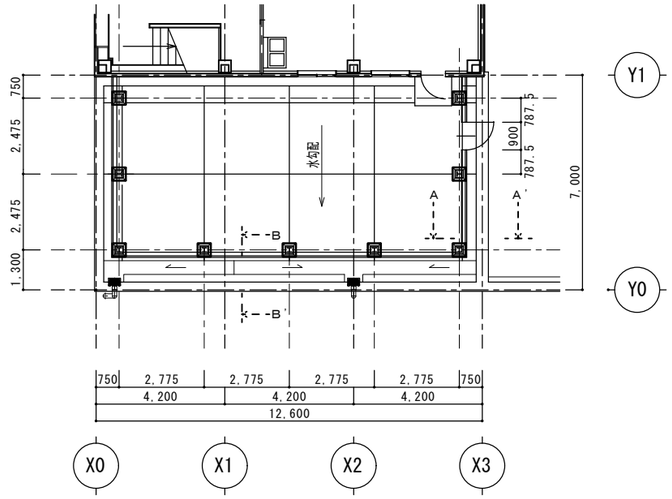

屋上・物干し（男子）S=1/100

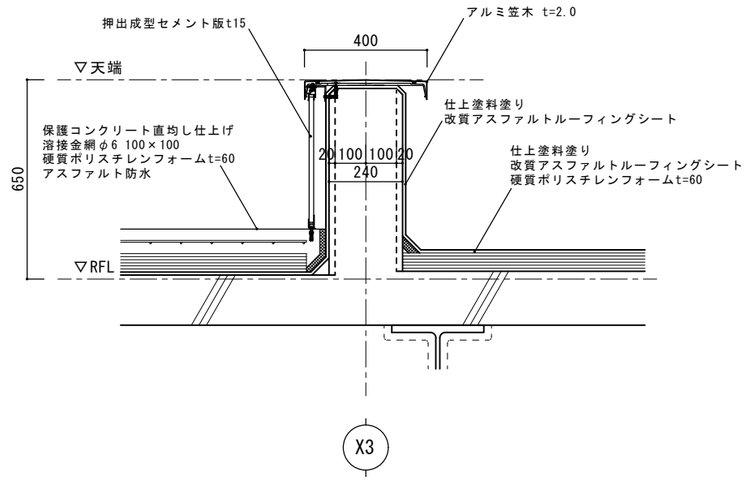

Ａ～Ａ'断面詳細図 S=1/10

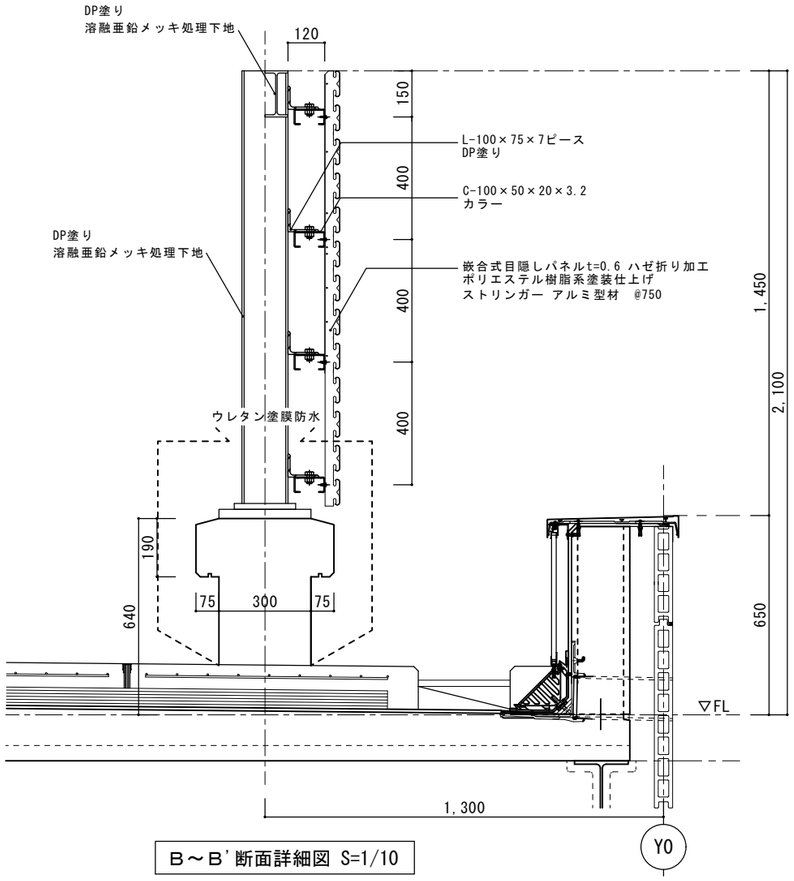

Ｂ～Ｂ'断面詳細図 S=1/10

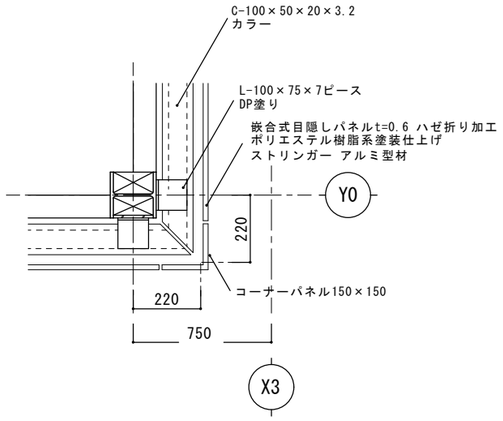

出隅詳細図 S=1/10

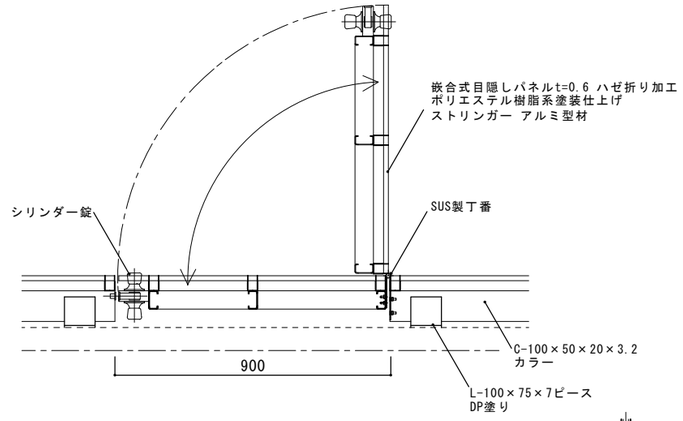

開口部詳細図 S=1/10

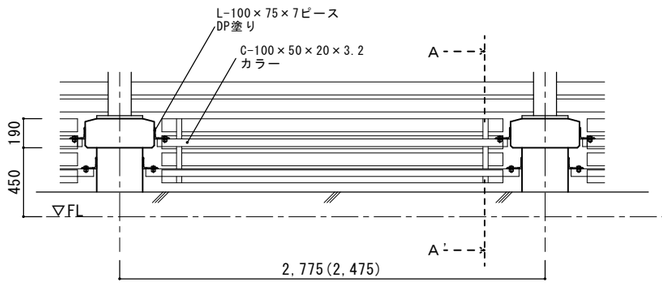

基礎間詳細図 S=1/20

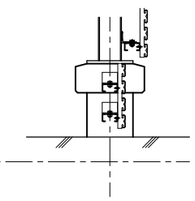

Ａ～Ａ'詳細図 S=1/20

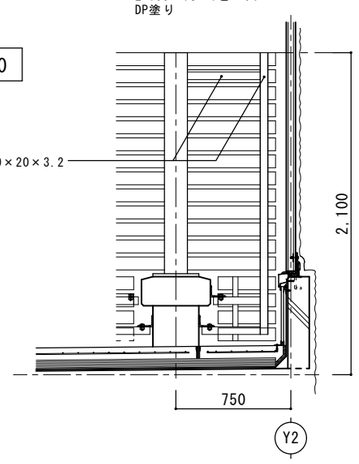

外壁際詳細図 S=1/20

徳島県県土整備部営繕課	●工事名 第２三好寮・三好市地域利便性施設（仮称）新築工事のうち建築工事	●図面番号 A-102	１級建築士事務所 徳島県知事登録第11050号 株式会社 宮建築設計 徳島市福島１丁目５番６号 TEL （088）－625－5505（代） 管理建築士 清水 康代 １級333707
	●図面名 部分詳細図９	●縮尺 A1:－/－ A3:－/－	

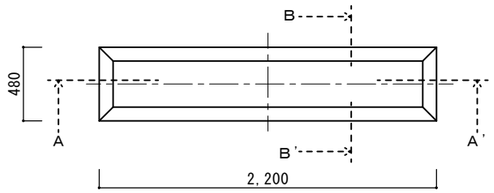

平面図

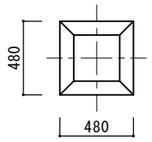

平面図

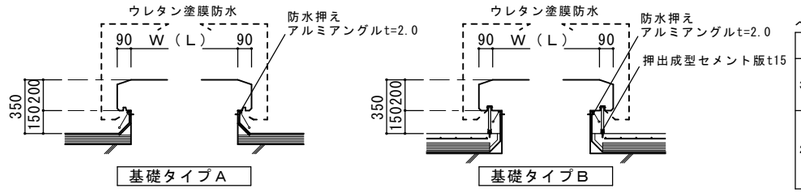

べた基礎詳細図

べた基礎リスト

	基礎ﾀｲﾌﾟ	機器名	形状（W×L）	個数
3階屋根	A	蓄熱ユニット	1,000×4,000	2
	B	洗濯室用室外機	1,300×600	1
2階屋根	B	空気調和機室外機	1,100×2,850	2
	B	空気調和機室外機	1,100×3,350	1
	B	空気調和機室外機	1,100×2,050	1

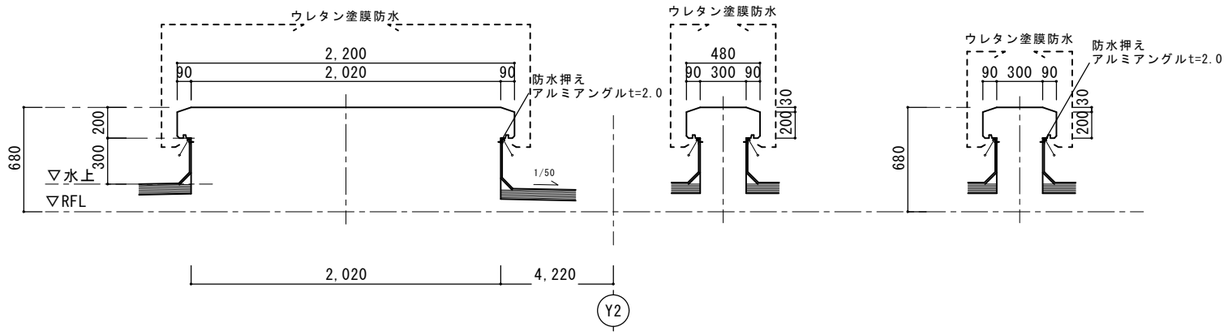

A～A'断面図　　B～B'断面図

キュービクル基礎詳細図

太陽光パネル・太陽熱温水器用基礎詳細図

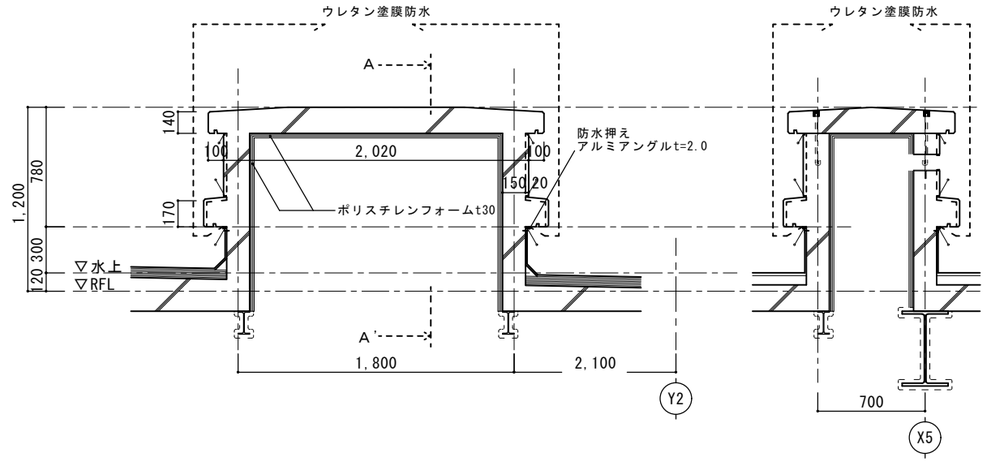

ＰＳ用はと小屋詳細図　　A～A'断面図

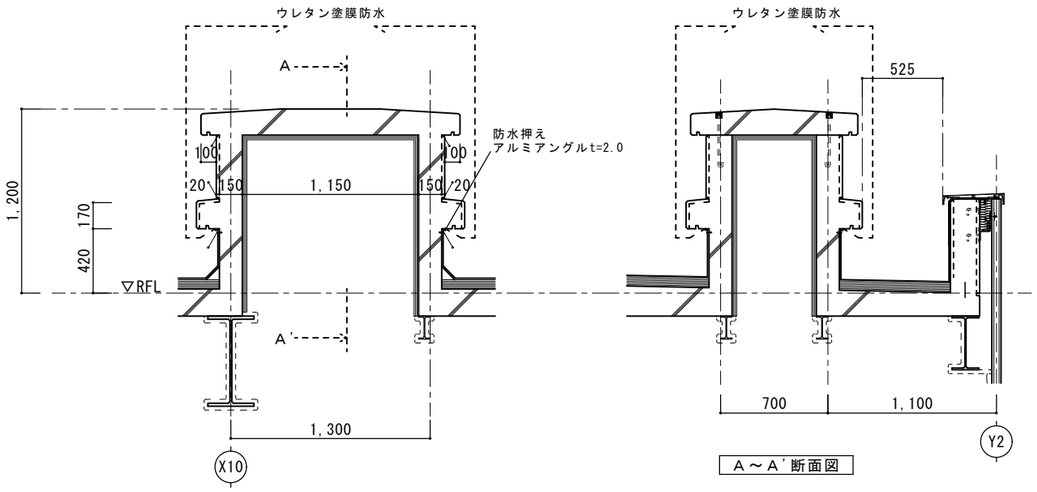

A～A'断面図

ＥＰＳ用はと小屋詳細図

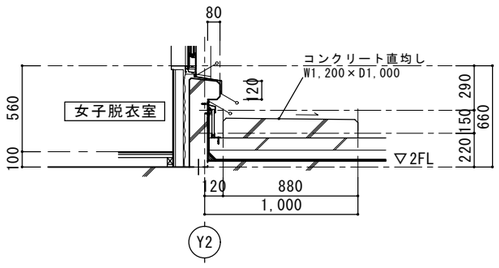

２階出入口踏板詳細図

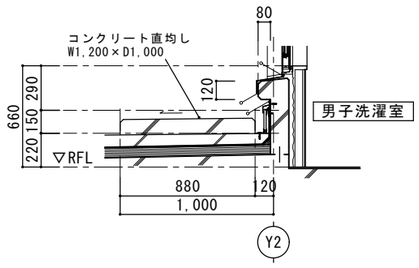

PH階出入口踏板詳細図

徳島県県土整備部営繕課	●工事名 第２三好察・三好市地域利便性施設（仮称）新築工事のうち建築工事	●図面番号 A-103	１級建築士事務所　徳島県知事登録第11050号 株式会社 宮建築設計 徳島市福島１丁目５番６号 TEL （088）－625－5505（代） 管理建築士　清水　康代　１級333707
	●図面名 部分詳細図10	●縮尺 A1:－/－ A3:－/－	

01 ユニットバス

1/30

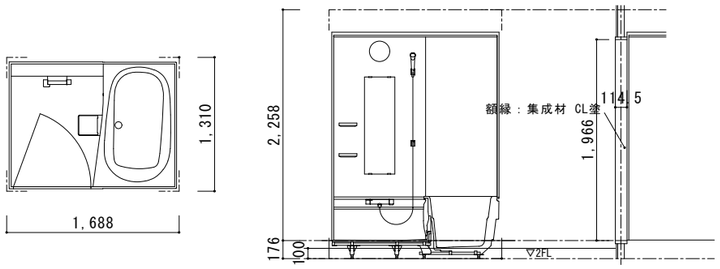

製品仕様	1216同等品
壁	化粧鋼板
床	ＦＲＰ製
扉	W700折戸
その他	混合水栓、シャワーヘッド、鏡、収納棚 照明(LED)9W、換気扇100V 12W、タオル掛け

02 ユニットシャワー

1/30

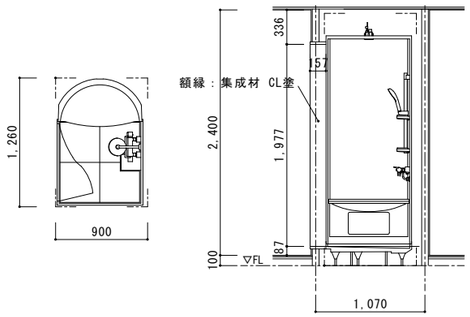

製品仕様	0812同等品
壁	化粧鋼板
床	ＦＲＰ製
扉	W800折戸
その他	サーモスタッド、シャワーヘッド、収納棚 ダウンライト(LED)1.8W、換気扇（抗菌・防カビ仕様）12W スライドバー、タオル掛け

03 ミニキッチン（1,2階事務室）（別途）

1/30

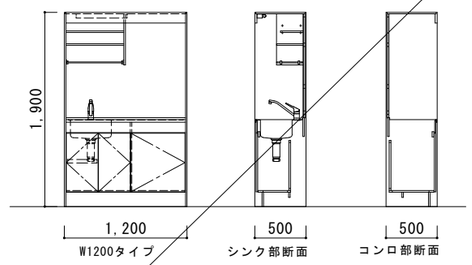

製品仕様	
壁（内面）	不燃化粧板t=3＋ラワン合板＋パーティクルボード
壁（外面）	特殊樹脂コート＋化粧パーティクルボード
トップ	ステンレス
シンク	ステンレス
フロアキャビネット	扉ポリエステル化粧合板
その他	水切棚、LED照明、IH無し

04 システムキッチン（活動室小Ｂ）（別途）

1/30

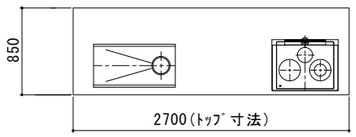

平面図

製品仕様	オールステンレスキッチン（アイランド型）
ワークトップ	SUS304　ステンレスバイブレーション
シンク	SUS304　ヘアライン　W800×D420×深さ190mm
扉	SUS304　ステンレスバイブレーション（手掛け仕様）
ベースキャビネット	引き出し、開き　ステンレス　ヘアライン
レンジフード	ステンレス製、アイランドキッチン用、シロッコファン ダクトカバータイプ、照明付き(100V)
その他	混合水栓、３口IHコンロ（250V-30A）

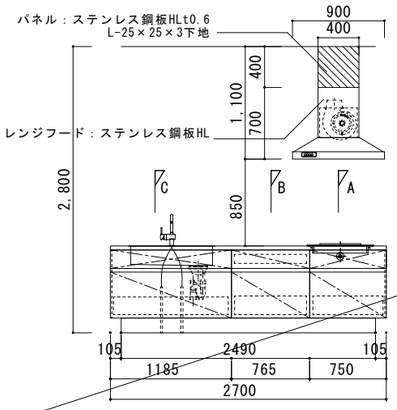

立面図

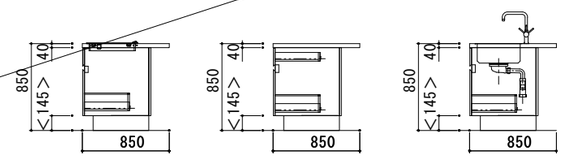

A 断面図　B 断面図　C 断面図

徳島県県土整備部営繕課	●工事名 第２三好寮・三好市地域利便性施設（仮称）新築工事のうち建築工事	●図面番号 A-104	１級建築士事務所　徳島県知事登録第11050号 株式会社 宮建築設計 徳島市福島１丁目５番６号 TEL （088）－625－5505（代） 管理建築士　清水　康代　１級333707
	●図面名 部分詳細図11	●縮尺 A1:－/－ A3:－/－	

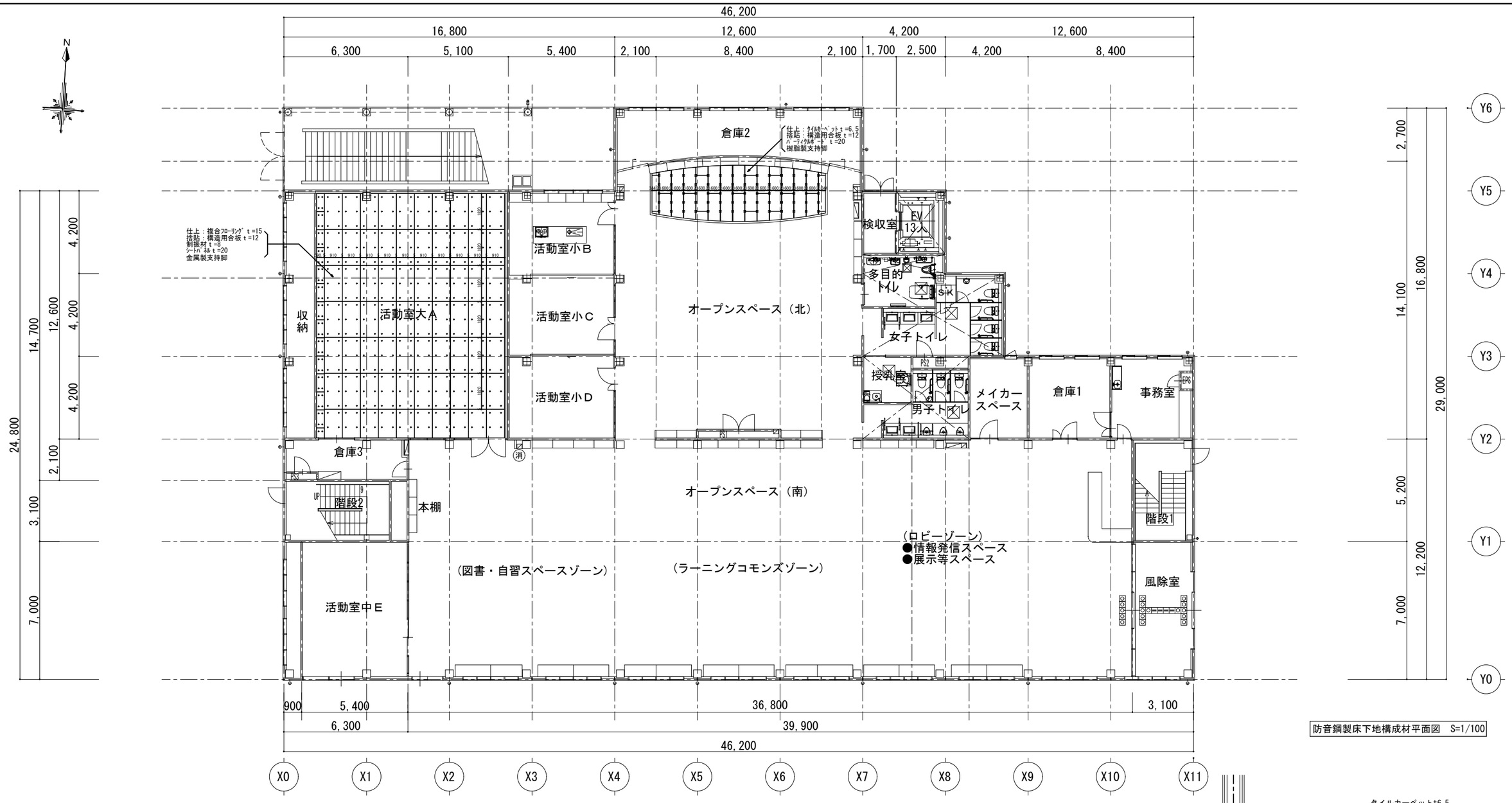

防音鋼製床下地構成材平面図　S=1/100

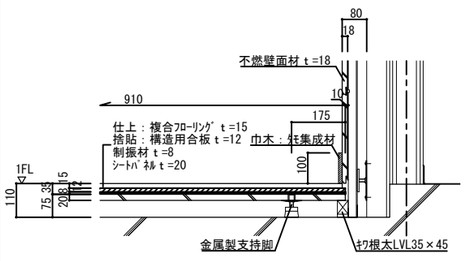

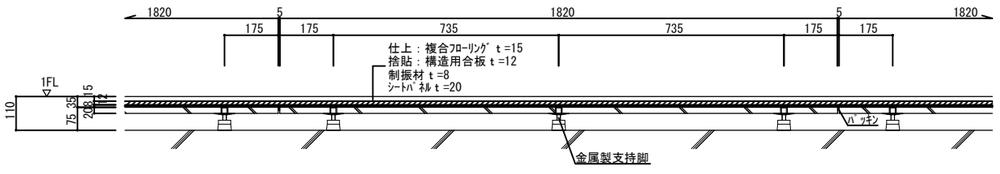

防音鋼製床下地構成材詳細図　S=1/10

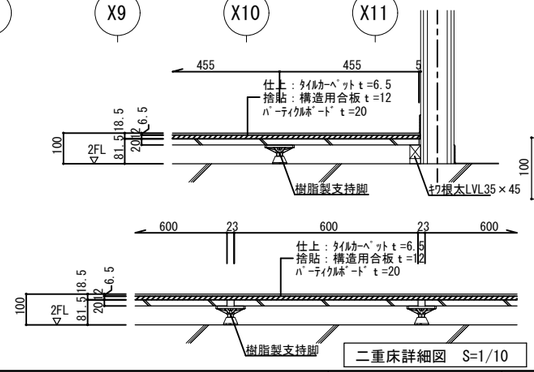

二重床詳細図　S=1/10

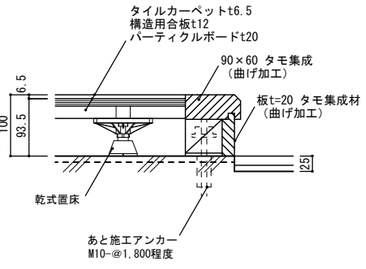

小上がり詳細図　S=1/5

徳島県県土整備部営繕課	●工事名　第２三好寮・三好市地域利便性施設 （仮称）新築工事のうち建築工事	●図面番号 A-105	１級建築士事務所　徳島県知事登録第11050号 株式会社　宮建築設計 徳島市福島１丁目５番６号 TEL　（088）－625－5505（代） 管理建築士　清水　康代　１級333707	R4.11.4提出図面
	●図面名　部分詳細図12	●縮尺 A1:1/10,1/100 A3:1/20,1/200		

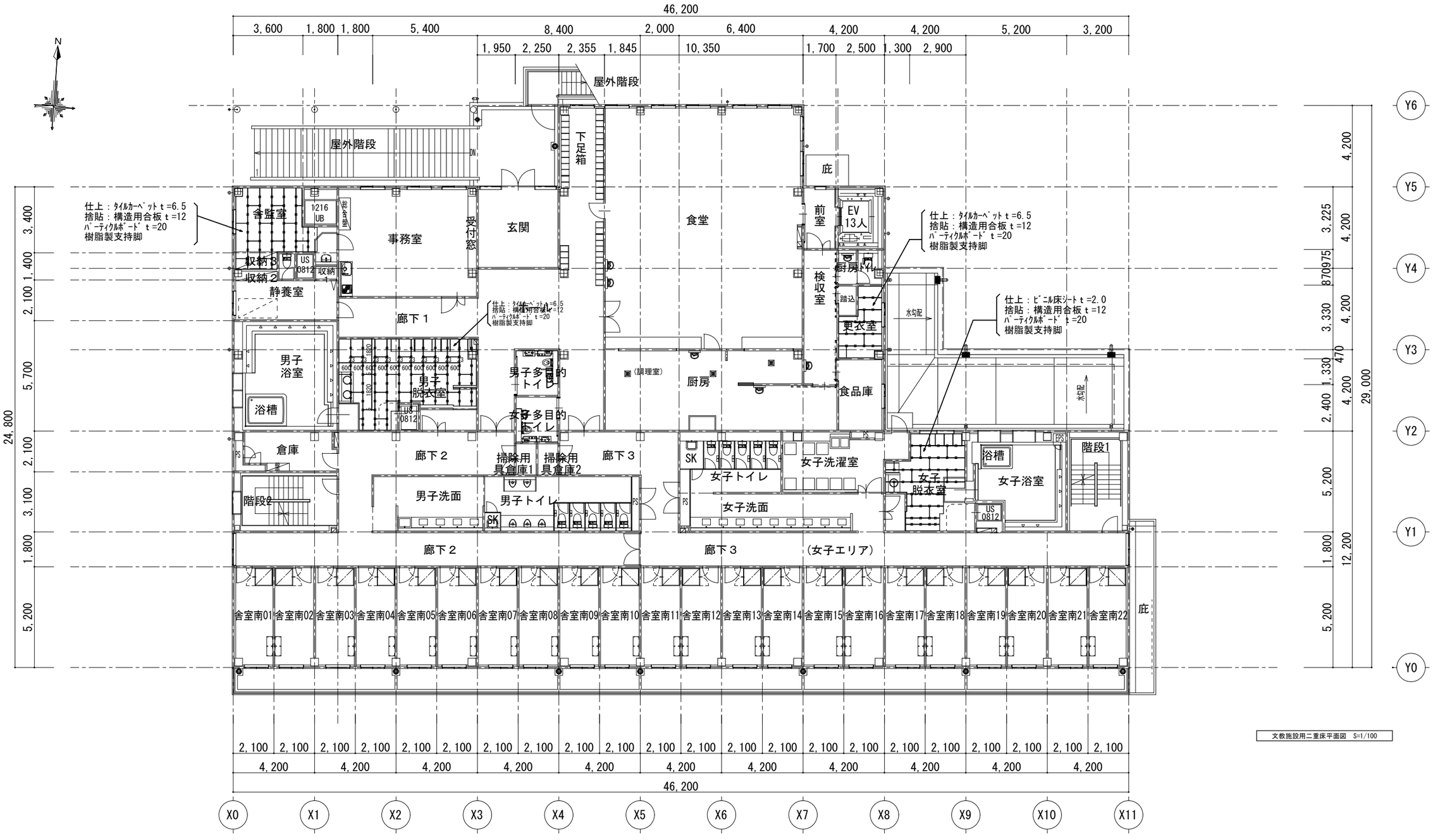

文教施設用二重床平面図　S=1/100

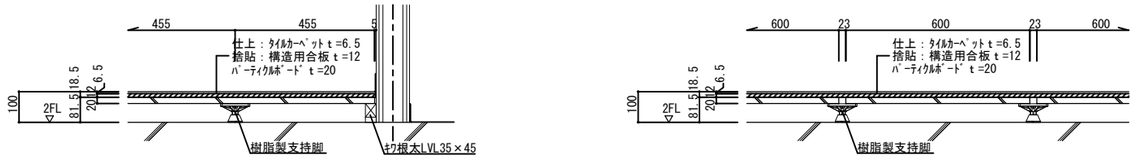

二重床詳細図　S=1/10

徳島県県土整備部営繕課	●工事名　第２三好寮・三好市地域利便性施設（仮称）新築工事のうち建築工事	●図面番号　A-106	１級建築士事務所　徳島県知事登録第11050号 株式会社　宮建築設計 徳島市福島１丁目５番６号 TEL　(088)－625－5505（代） 管理建築士　清水　康代　１級333707
	●図面名　部分詳細図13	●縮尺　A1:1/10,1/100　A3:1/20,1/200	R4.11.4提出図面

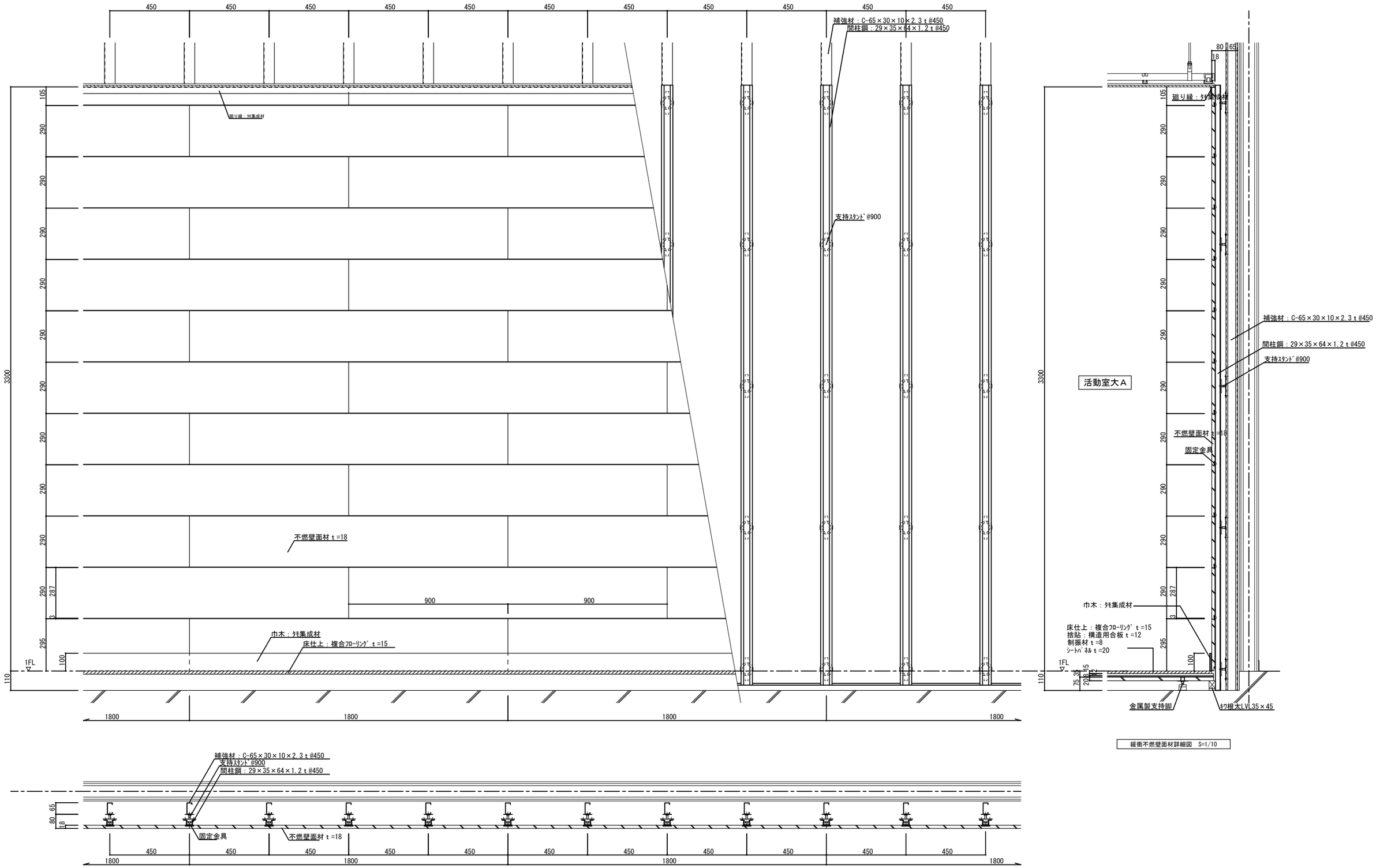

徳島県県土整備部営繕課	●工事名　第２三好寮・三好市地域利便性施設 （仮称）新築工事のうち建築工事	●図面番号 A-107	１級建築士事務所　徳島県知事登録第11050号 株式会社　宮建築設計 徳島市福島１丁目５番６号 TEL　（088）－625－5505（代） 管理建築士　清水　康代　１級333707	R4.11.4提出図面
	●図面名　部分詳細図14	●縮尺　A1:1/10,1/100 A3:1/20,1/200		

01	移動間仕切り壁	1/5	1/15	1/50

参考図

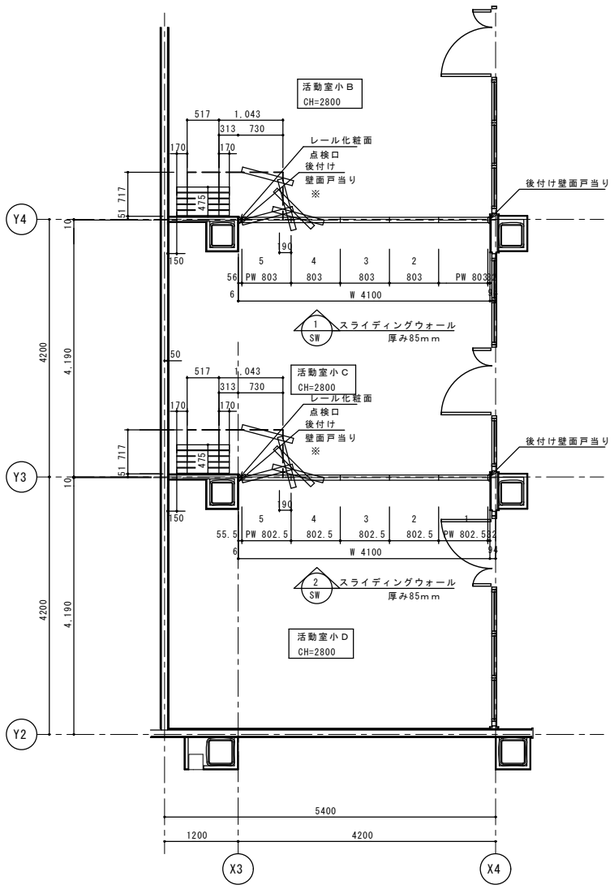

1階平面図 S=1:50

※表面操作口取付側

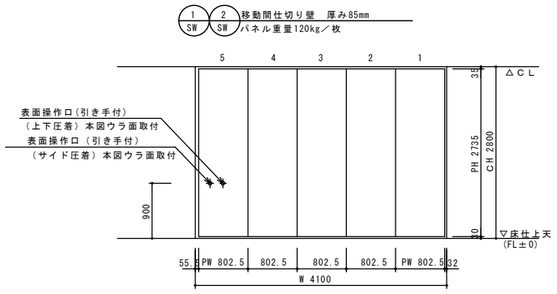

展開図 S=1:50

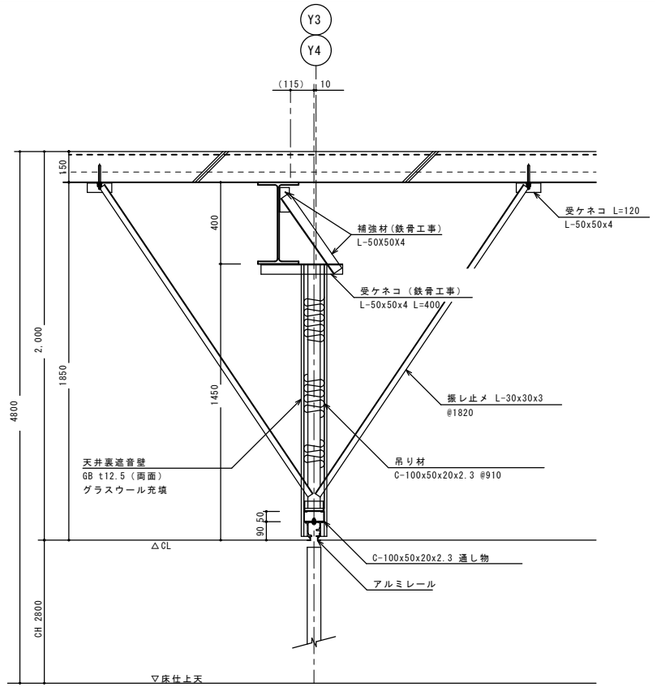

(間仕切り部)

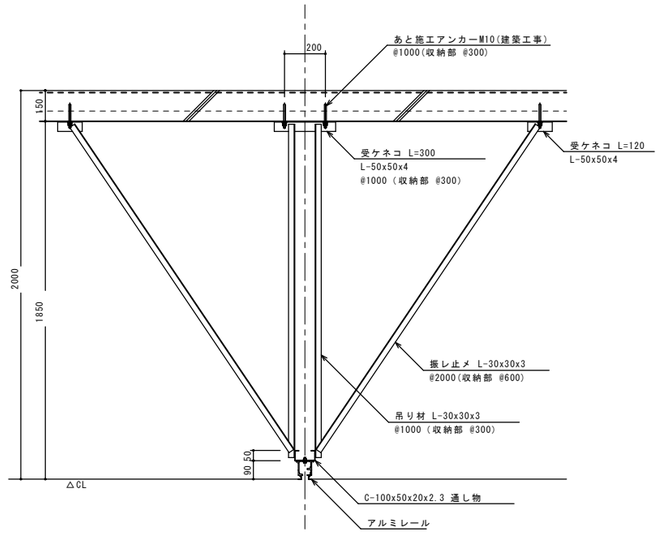

(誘導部・収納部)

レール取付断面図 S=1:15

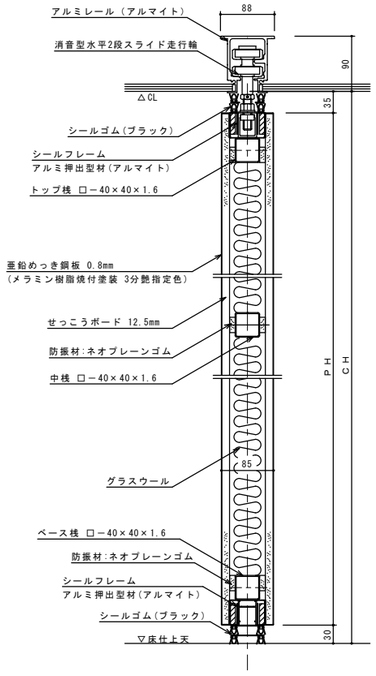

縦断面詳細図 S=1:5

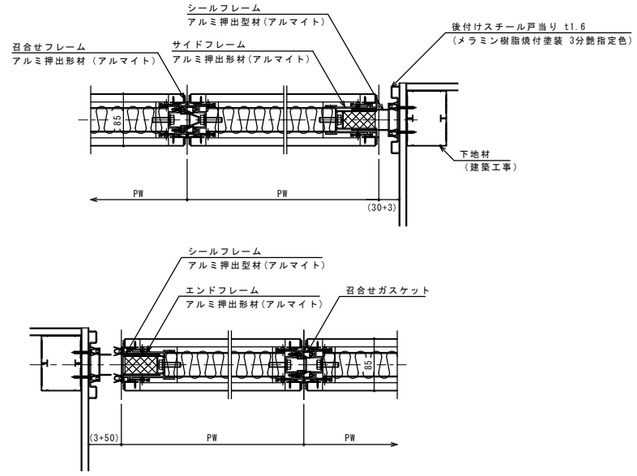

横断面詳細図 S=1:5

レール仕様	レール	アルミ押出型材ハンガーレール(アルマイト処理)
		コーナー部 直角レール
ランナー仕様	走行輪	水平2段スライド走行輪(ベアリング内蔵)
	吊ボルト	M 14
パネル仕様	表面仕上	
	表面材	亜鉛めっき鋼板 0.8mm (メラミン樹脂焼付塗装 3分艶指定色)
		下張り:せっこうボード 12.5mm
	充填材	グラスウール
	骨組	アルミフレーム + 鉄骨造
	フレーム	アルミ押出形材 (アルマイト処理)
	召合せ	固定ゴム嵌合
	壁面シールド	機械駆動式
	上部シールド	機械駆動式
	下部シールド	機械駆動式
	パネル分離型構造(廃棄時分別可能)・・・環境対応型	

徳島県県土整備部営繕課	●工事名 第２三好寮・三好市地域利便性施設 (仮称) 新築工事のうち建築工事	●図面番号 A-108	1級建築士事務所 徳島県知事登録第11050号 株式会社 宮建築設計 徳島市福島１丁目５番６号 TEL (088) －625－5505 (代) 管理建築士 清水 康代 1級333707
	●図面名 部分詳細図15	●縮尺 A1:1/5,1/15,1/50 A3:1/10,1/30,1/100	

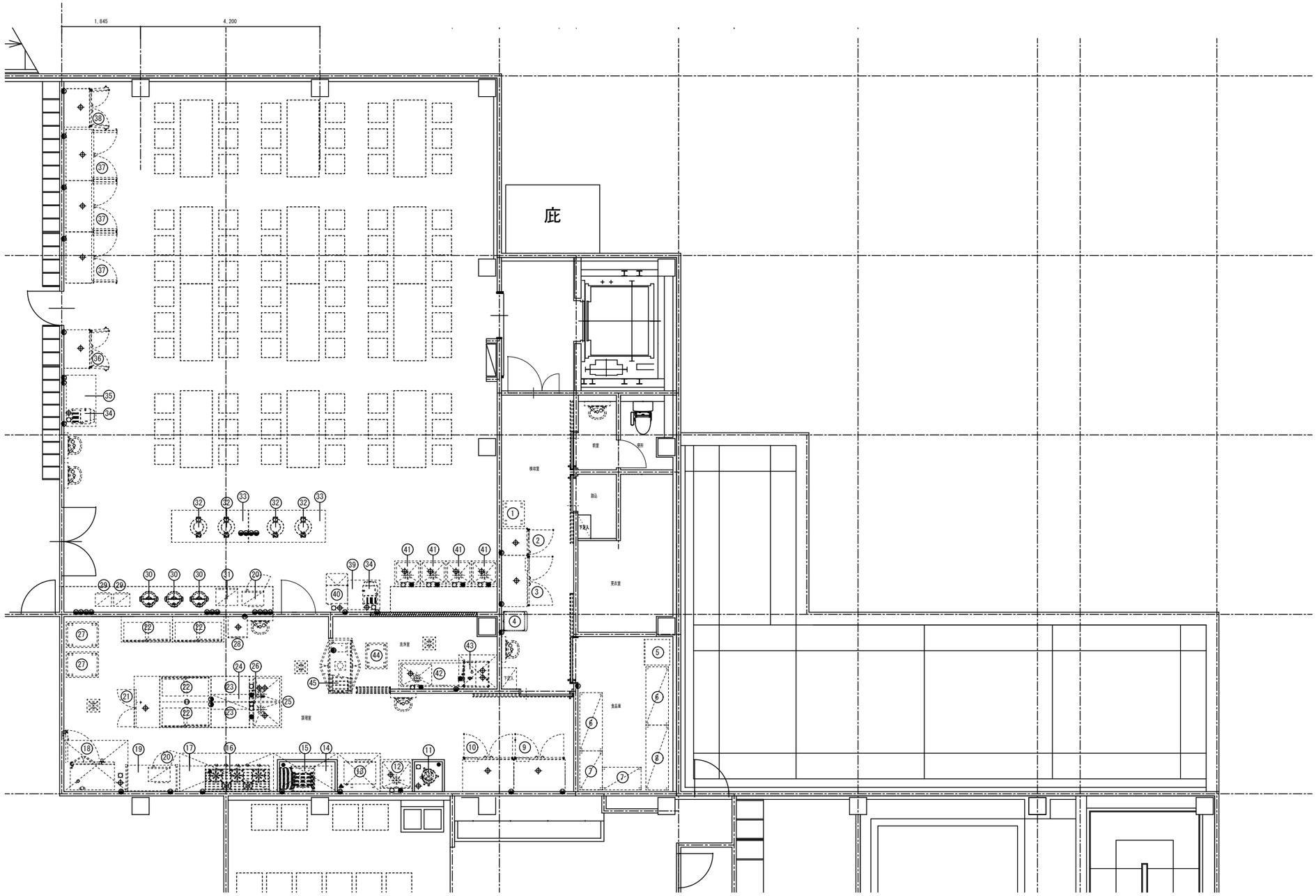

２階　厨房機器配置図（参考図）　1/50

※２階　別途発注厨房機器参考配置を示す。

	徳島県県土整備部営繕課	●工事名　第２三好寮・三好市地域利便性施設（仮称）新築工事のうち建築工事	●図面番号　A-109	１級建築士事務所　徳島県知事登録第11050号 株式会社　宮建築設計 徳島市福島１丁目５番６号 TEL　（088）－625－5505（代） 管理建築士　清水　康代　１級333707
		●図面名　２階　厨房機器配置図（参考図）	●縮尺　A1:1/50　A3:1/100	

No.	品名	MODEL		寸法(mm) 間口	奥行	高さ	配管接続口径(A) 給水	給湯	排水(設備側)	LPガス(kW) 口径(A)	消費量 kW	電気(kW) 1φ 100V	1φ 200V	3φ 200V		備考
1	荷受移動台		1	500	600	650										
2	縦型冷蔵庫	HR-63AT-1	1	625	650	1910			50			0.28				定格内容積 384L
3	縦型冷凍庫	HF-120AT-1	1	1200	650	1910			50			0.65				定格内容積 812L
4	検食用冷凍庫	VF-K120X	1	460	585	1110						0.09				
5	貯米庫	TRS-120	1	600	600	1300										貯米量120kg
6	抗菌シェルフ		2	1366	530	1581										棚４段
7	抗菌シェルフ		2	910	530	1581										棚４段
8	抗菌シェルフ		1	1520	530	1581										棚４段
9	縦型冷凍庫	HF-120A-1	1	1200	800	1910			50			0.65				定格内容積 1042L
10	縦型冷蔵庫	HR-120A-1	1	1200	800	1910			50			0.28				定格内容積 1049L
11	水圧洗米機	RWO-28N	1	370	377	905	15		50							洗米能力7kg/１回
12	１槽シンク		1	750	750	800	15	15	50							
13	立体炊飯器	RMG-154	1	750	690	1300				25	30.3	0.04			○	1.4～7.0kg×ﾃﾌﾛﾝ3釜
14	脇台		1	400	600	800										
15	電気フライヤー	SEFD-23K	1	550	600	800			ピット					7.0	GF	油量23L
16	ガステーブル	TSGT-1532	1	1500	600	800				25	62.8				GF	
17	脇台		1	600	600	800										
18	ｽﾁｰﾑｺﾝﾍﾞｸｼｮﾝｵｰﾌﾞﾝ	SCOS-610RH-LCS	1	1035	655	1395	15		50 耐熱					10.1	GF	ﾎﾃﾙﾊﾟﾝ1/1（6段）
19	シェルフ		1	1215	620	1581										棚４段（ソリッド）
20	電子レンジ	NE-C7116V	3	510	360	306						1.26×3				
21	テーブル型冷蔵庫	RT-120SNG-1	1	1200	600	800			50			0.33				冷蔵243L
22	引戸・引出付盛付台		4	1200	600	800										
23	作業台		2	900	600	800										
24	２段棚		1	900	350	800										
25	２槽シンク		1	1200	750	800	15×2	15×2	50×2							
26	電解水生成装置	WOX-50WB	1	285	145	335	20		50			0.17				壁掛けタイプ
27	水切移動台		2	600	750	800										
28	包丁・まな板殺菌庫	TNS-4550WF	1	450	600	1600						0.29				包丁14本、まな板7枚
29	オーブントースター	EQ-AB22-NW	4	385	270	230						1.00×4				食パン2枚焼き
30	スープジャー（マイコン）	TH-CV080	3	365	315	375						0.21×3				8.0L
31	オーブンレンジ	MO-F2402	2	513	403	332						1.40×2				レンジ・グリル・オーブン
32	電子保温ジャー	TH-GS80	4	460	380	390						0.10×4				8.0L
33	置台		2	1800	750	800										
34	チップアイスディスペンサー	DCM-70L	2	350	525	695	15×2		50×2			0.25×2				水・氷・水氷
35	置台		1	1500	750	800										
36	冷蔵ショーケース	RS-90AT-4G	1	900	650	1970			50			0.41				ガラス扉4枚
37	ﾘｰﾁｲﾝ冷蔵ショーケース	USR-120AT3	3	1200	650	1945			50×3					0.44×3		8段棚仕様
38	縦型冷凍庫	HF-90AT-1	1	900	650	1910			50			0.47				定格内容積 580L
39	置台		1	750	750	800										
40	製氷機	IM-35M-2	1	500	450	800	15		50			0.21				貯氷量18kg
41	１槽シンク		4	600	600	800	15×4	15×4	50×4							
42	ソイルドシンク		1	1400	670	820	15	15	50							
43	食器洗浄機	JWE-450RUB3-R	1	600	600	1380		15	50×2 耐熱					4.54	○	45ラック/h
44	移動台		1	500	600	800										
45	食器消毒保管機	ES-754N	1	1300	550	1920								6.75		カゴ15個付

注記　別途工事…給水・給湯・排水・蒸気・ガス・電気等の一次側工事・二次側接続工事、給湯器、水栓、側溝、グリストラップ、手洗器、吊ボルト工事、壁下地補強
本図面上でトラップ付属の厨房機器はシンク類・冷機器のみとなります。

特記

設備シンボル凡例

給水	ガス	1φ100V	排気フード
給湯	ガスホース	1φ200V	
排水		3φ200V	

厨房機器リスト（参考図）

※　別途発注厨房機器リスト（参考）を示す

徳島県県土整備部営繕課

●工事名　第２三好寮・三好市地域利便性施設（仮称）新築工事のうち建築工事

●図面名　厨房機器リスト(参考図)

●図面番号　A-110

●縮尺　A1:-/-　A3:-/-

１級建築士事務所　徳島県知事登録第11050号
株式会社　宮建築設計
徳島市福島１丁目５番６号
TEL　（088）－625－5505（代）
管理建築士　清水　康代　１級333707

注　意　事　項

1	躯体と昇降機承諾図に相違がある場合はエレベーター着工までに躯体を是正すること
2	(1)昇降路の壁又は囲いは隙間無きものとすること (2)昇降路の壁又は囲いは難燃材料（不燃材料・準不燃材料含む）とすること (3)昇降路の壁又は囲いは　5c㎡辺り　300N　の外力が作用した時に　15mm　を超える変形及び塑性変形が生じない構造とすること (4)コンクリート厚さは　150mm　以上とすること (5)コンクリート基準圧縮強度は　21N ／ｍ㎡以上とすること (6)昇降路壁は後施工アンカーが可能な構造とすること
3	昇降路内にはエレベーターに関係のない配管・配線・ダクト・その他の機器を設置しないこと
4	昇降路壁には配管・消火栓等を埋め込まないこと
5	昇降路内には建築金物（　ALC　クリップ等）が突出しないこと
6	昇降路内に断熱材（ウレタン・スタイロフォーム等）を施工する場合は溶接火花による火災のおそれがあるため難燃材料とすること
7	断熱材はガイドレール支持用ファスナー及び乗場出入口廻りの取付材を避けて施工すること
8	断熱材の施工時期は協議すること
9	昇降路内の温度は　5℃以上　40 ℃以下、湿度は月平均　90 %以下、日平均　95 %以下とし、氷結・結露しないこと
10	昇降路内及び乗場には風雨・塵埃・塩分・有害ガス等が入らないこと
11	昇降路内に換気設備を設置する場合は外部より点検可能な配置とし、雨水対策を実施すること
12	昇降路内の騒音・振動が居室に伝搬しない配置及び躯体構造　（防音・防振工事等　）とすること
13	エレベーターホールと風除室が近い場合はドラフトによりエレベーターの戸が開閉できなくなるおそれがあるため建物側で気密性を上げること
14	保守・点検・緊急対応のため、外部より最上階のエレベーターホールへアクセスできる通路を設けること また、個人宅や占有部、鍵が必要な場所を経由する必要がないこと
15	電源電圧の変動は動力用　±10　%以内、照明用　±5　%以内とし、動力用の電圧不平衡率を５%以内とすること
16	高調波障害回避のため、以下の対応を推奨します (1)弱電機器の電源線・通信線はエレベーター動力線から　1m　以上分離すること (2)エレベーター動力用電源トランスは弱電機器のトランスと独立して設けること (3)弱電機器とのアース線共用は避けること (4)エレベーター動力線は弱電機器近くの床下や天井に設置しないこと (5)漏電遮断器・漏電継電器を設置する場合、不要動作防止のためインバータ対応のものを使用すること
17	搬入に支障のない経路を確保すること
18	据付工事用現場詰所及びエレベーター材料・据付工事用機材の保管場所を無償提供願います
19	仮設揚重機・重機　（ラフタークレーン、タワークレーン等　）・搬入運搬用台車を無償貸与願います
20	据付工事用電源及び試運転調整時の動力電源を無償提供願います（容量は別途打ち合わせ）
21	必要に応じてモルタルを無償提供願います
22	エレベーターを工事用として使用する場合はこの使用に伴う検査費用・復旧（オーバーホール消耗部品の交換等）費用・定期保守費用・コールバック対応費用等が生じます
23	かご内へ一度に搬入可能な積載は　4輪台車で　250kg　（台車含む）以下とすること

下記の事項については別途見積となります

負荷状況により作業を請負できない可能性がありますので弊社担当へ都度ご相談ください

1	施工作業条件：月曜日～土曜日　8:00 ～ 17:00　以外でご用命の場合
2	夜間作業発生の場合
3	2階以上の階若しくは地下階への搬入作業の場合
4	荷下ろし場所から設置・仮置き場所までの距離が　30m　を超える場合
5	横引き通路に段差・階段・障害物がある場合
6	搬入に際し、警備員・誘導員および道路使用許可を要する場合
7	床・壁に養生を必要とする場合
8	昇降機据付工事以外で立会いが発生する場合
9	据付工事短縮を必要とする場合
10	昇降路を養生する必要がある場合（ガラス壁など）
11	昇降機着工前までに出入口開口部養生材設置作業（養生材のみの貸与含む）をご用命の場合
12	昇降機を工事用として使用する場合の検査費用・清掃費用・復旧費用・補修費用・保守費用
13	その他特殊な事情がある場合

【エレベーター遠隔監視メンテナンス】

※　このエレベーターは、遠隔監視メンテナンス契約可能対応機種です。
※　遠隔監視メンテナンスでは、エレベーターの遠隔診断・遠隔監視が可能です。
※　上記サービスに必要な機器は、保守会社との遠隔監視メンテナンス契約時に貸与されます。

工　事　区　分　表

分類	No.	工事項目	昇降路構造 RC	昇降路構造 S	建築 建築	建築 電気	建築 設備	建築 昇降機
昇降路	1	昇降路の築造工事及び躯体・オーバーヘッド・ピット寸法が昇降機承諾図と異なる場合の是正工事 オーバーヘッド：昇降機承諾図寸法に対し　20mm　以上低い場合（ただし、必要寸法を確保のこと） ピット：昇降機承諾図寸法に対し浅い場合又は　30mm　以上深い場合（防水面から確保のこと）	○	○	○			
	2	天井フック又はトロリービーム設置工事（荷重に対し安全率　5を確保のこと）（オーバーヘッド高さが　4000mm　を超える場合、トロリービーム設置は必須のこと）	○	○	○			
	3	中間ビーム・セパレータビーム設置・インサート埋め込み工事	○	○	○			
	4	ガイドレール支持用ファスナー及び立柱設置・インサート埋め込み工事	○	○	○			
	5	溶接レスの場合のガイドレール支持用ファスナー及び立柱・三方枠取付用アングルへの穴加工	○	○	○			
	6	フェッシァプレート取付材設置工事（フェッシァプレート本体は昇降機工事）		○	○			
	7	昇降路内鉄骨材の耐火処理工事		○	○			
	8	ピット内防水工事	○	○	○			
	9	ピット下を使用する場合の建築躯体処置工事	○	○	○			
	10	併設されたエレベーターのピットに段差がある場合の間仕切り工事	○	○	○			
	11	急行ゾーンがある場合の昇降路救出口設置工事	○	○	○			
	12	昇降路内建築工事仮設床用（水平養生）の金網、デッキプレート等の撤去工事	○	○	○			
	13	昇降機承諾図に記載のない突出物や不要物の撤去切断等工事	○	○	○			
	14	昇降路内温度が　40 ℃を超える場合の換気設備工事又は空調設備工事	○	○			○	
乗場	1	乗場出入口の敷居取付用欠き込み・敷居受け持ち出し工事及び敷居取付後のモルタル充填工事	○	○	○			
	2	乗場出入口壁穴あけ・乗場出入口用品取付材設置工事及びインサート埋め込み工事（三方枠・バックアングル・ドア・敷居・押しボタン・インジケータ・モニター等）	○	○	○			
	3	乗場出入口用品取付後の壁並びに床・天井等の仕上工事	○	○	○			
	4	三方枠・インジケータ等と壁間のモルタル又はロックウール充填工事	○	○	○			
	5	三方枠・インジケータ等と壁間の塞ぎ板による隙間塞ぎ工事	○	○				○
	6	開放廊下及び屋上等直接外気と接する乗場における雨水対策工事（排水溝・水勾配・庇等）	○	○	○			
電気	1	昇降路頂部の煙感知器設備の設置工事（外部より点検可能な点検口の設置を含む）	○	○		○		
	2	昇降路内配管工事に伴う区画貫通部の耐火処理工事（昇降機工事による押しボタン・警報盤等の配線工事は除く）	○	○		○		
	3	昇降路内受電端子までの動力用電源・照明用電源・接地線の引込・立上工事及び一次側端子への接続工事	○	○		○		
	4	昇降路内受電端子までのインターホン・その他機器の配管配線工事並びに引込・立上工事（放送・遠隔監視・防犯カメラ・故障信号・非常呼信号・火災信号・セキュリティ連動信号・監視盤等）	○	○		○		
	5	遮煙のりばドア適用時の建屋火災信号の供給	○	○		○		
	6	ピット内点検用コンセントの設置工事（単独回路）	○	○		○		
その他	1	エレベーター工事着工前までの各階出入口開口部の養生作業	○	○	○			
	2	エレベーター工事着手後の昇降路内への浸水防止工事、出入口先行着工時の止水工事	○	○	○			
	3	居室側防音及び防振工事	○	○	○			
	4	搬入用仮設開口及び搬入経路の段差解消・搬入後の復旧工事	○	○	○			
	5	エレベーターを工事用として使用する場合の各種養生手配及び設置工事	○	○	○			
	6	その他建築・電気・設備に関する工事	○	○	○	○	○	

（１台１回線）

電源設備　（低圧）

号機名		Ｎｏ．１		
電源設備容量	動力	２００Ｖ　４ｋＶＡ		
	照明	１００Ｖ　１．５ｋＶＡ		
最大電流		２４．７Ａ		
動力線サイズ（mm ²）		５．５	８	１４
最大引込み距離（m）		６６	１０１	１７７
建屋側ＭＣＣＢ		４０Ａ		
接地線最小サイズ		３．５　mm ²		
インターホン用配線		φ　０．９ ×　１０本		
電話用配管・配線		φ　１９　配管　・電話線　１Ｐ		
ピットコンセント容量		１ｋＶＡ／台		

Ｎｏ．１

遮煙のりばドア（　Smokeproof　）		
適用階	１～３Ｆ	認定番号　ＣＡＳ－１０７４（２）

エレベーター仕様

概略仕様	号機名（台数）		Ｎｏ．１　（１台）
	用途（形式）		乗用　（ＳＰ１３－ＣＯ４５　）
	積載量（定員）		９００ｋｇ　（１３人）
	速度		４５ｍ／ｍｉｎ
	制御方式		交流インバータ制御方式（回生無）
	操作方式		乗合全自動方式
	停止ヶ所・出入口方向		（１～３Ｆ）　３ヶ所　１方向
	かご内法（ＷｘＤｘＨ）		１６００ mm　Ｘ１３５０ mm　Ｘ２３００ mm
	出入口寸法（ＷｘＨ）		９００ mm　Ｘ２１００ mm
	ドア方式		２枚戸中央開き（電動式）
	電動機出力		ＡＣ－　４．５ｋＷ　（ギヤレス　）
	電源	動力	三相３線　２００Ｖ　６０Ｈｚ
		照明	単相　１００Ｖ　６０Ｈｚ
	管制運転	地震時	有（Ｐ波＋Ｓ波感知器（３段検知）リスタート機能付）
		火災時	有
		自家発時	無
		浸水時／冠水時	有　全自動形（ピット冠水時（指定階））
	停電時自動着床装置		有
	耐震クラス		Ａ１４
	かご内連絡装置		２４Ｖ同時通話インターホン
	基本仕様及び標準装備仕様		ローラーガイド（かご、おもり） 照明・換気装置自動休止機能 長周期地震対策 ２Ｄ多光軸（マルチビーム）ドアセフティ 反転時呼び一括キャンセル機能 戸開放時間自動設定 行先階取消し機能 気配りアナウンス機能（非常時４ヶ国語対応） イオン発生装置 故障時最寄階自動着床運転 戸開走行保護装置 しきい間すきまレス 広角ミラー付操作盤
乗場仕様	三方枠		全階　小枠　鋼板製単色塗装仕上
	ドア		全階　鋼板製単色塗装仕上
		遮煙	全階　有
	敷居		全階　硬質アルミ製
	乗場インジケータボタン	ボタン	全階　抗菌凸矢印ボタン（ＳＩＡＡ認証）
		インジケータ	全階　デジタル階床表示式
		フェースプレート	全階　板曲げ　ステンレス製ヘアライン仕上　（一部樹脂製）
かご仕様	天井照明		［ＳＴＤ－１１］アルミフレーム導光板ＬＥＤ照明
	換気装置		ファン
	リターンパネル		ステンレス製ヘアライン仕上
	出入口柱		ステンレス製ヘアライン仕上
	ドア		化粧鋼板
	幕板		化粧鋼板
	側板		化粧鋼板
	幅木		ステンレス製ヘアライン仕上
	床		ゴムタイル　（ｔ６）
	敷居		硬質アルミ製
	操作盤	ボタン	抗菌凸文字ボタン（ＳＩＡＡ認証）
		インジケータ	液晶（カラーユニバーサルデザイン認証）
		フェースプレート	標準（広角ミラー付）　ステンレス製ヘアライン仕上

特記事項

・スタンダード照明
・非常呼ボタン透明ガード付（ポリカーボネート製、スイング式）
・非常放送用スピーカー付
・磁石式保護マット付（分割形、３面、Ｈ１８００mm）
・警報回路（かごとブザー、３分タイマー付）
・サービス階切り離し運転（スイッチボックス式）（ハード設定・タイマー無）．切り離しＳＷ数：１

（ 0179725-１　）　V.20.00　（ＦＣ）

積込み荷重制限	荷重条件	250kg　４輪台車を使用するものとし、台車の重量を含む）
	重量物の積込みは、一回当り荷重条件以下で積込み下さい。 ※フォークリフトの使用はできません。	

徳島県県土整備部営繕課	●工事名　第２三好寮・三好市地域利便性施設（仮称）新築工事のうち建築工事	●図面番号　A-111	１級建築士事務所　徳島県知事登録第11050号 株式会社　宮建築設計 徳島市福島１丁目５番６号 TEL　(088)－625－5505（代） 管理建築士　清水　康代　１級333707
	●図面名　エレベーター詳細図１（参考図）	●縮尺　NON	

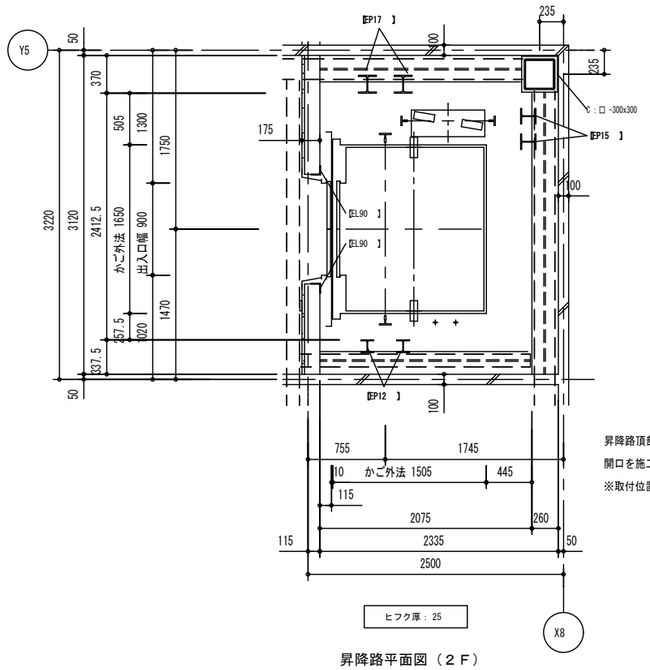

昇降路平面図（２Ｆ）

１：30

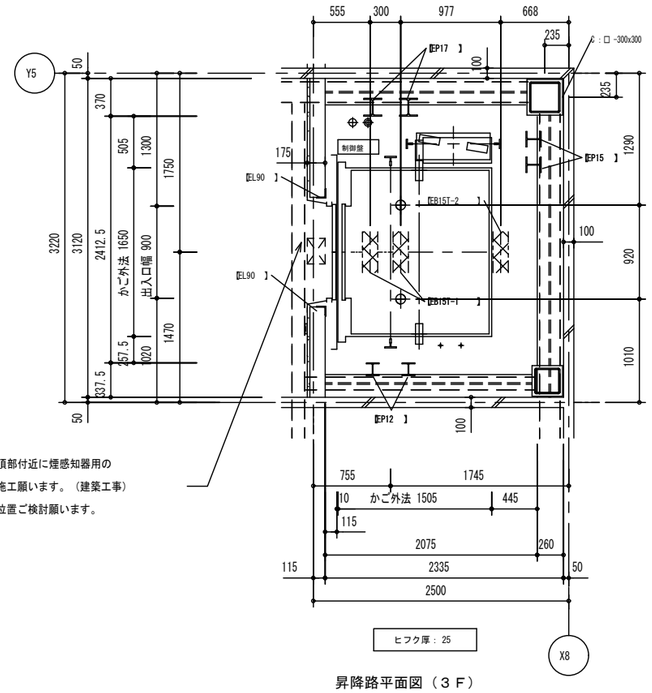

昇降路頂部付近に煙感知器用の
開口を施工願います。（建築工事）
※取付位置ご検討願います。

昇降路平面図（３Ｆ）

１：30

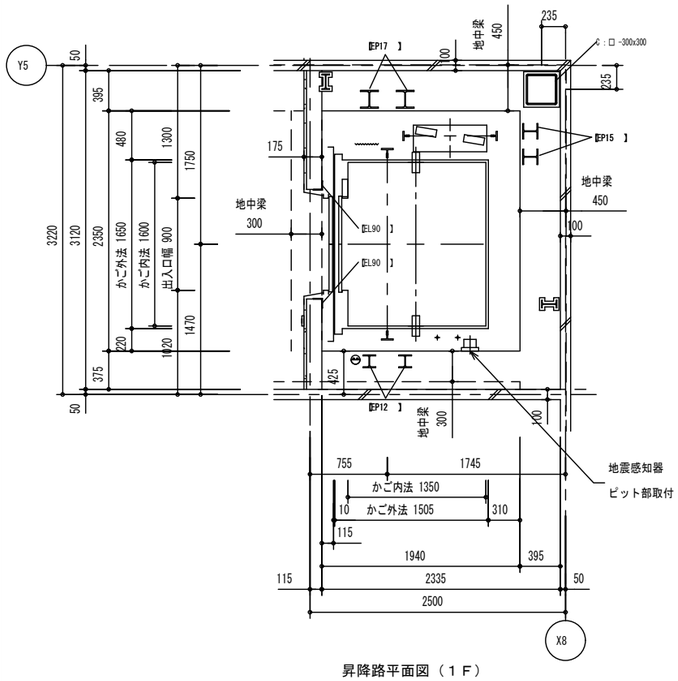

昇降路平面図（１Ｆ）

１：30

⊖	ピット点検用コンセント	（電気工事）
⌇	Ｔ．Ｃ保護金網	（エレベーター工事）

⊕	吊元フック ・荷重：　９．８ kN	（建築工事）
⊕	電源引込み（受電盤への接続） ・動力・照明、接地線 最上停止階ＦＬ－　１３５０ mm　引出長さ　３ m	（電気工事）
◆	配線引込み ・インターホン配線、電話線 最上停止階ＦＬ－　６５０ mm　引出長さ　３ m	（電気工事）

レール反力リスト（地震時作用荷重）			Ｎｏ．１
Ｐｘ Ｐｙ	かご側	Ｐｘ	４．４０ｋＮ
	一般階	Ｐｙ	２．２０ｋＮ
	かご側	Ｐｘ	４．４０ｋＮ
	最上階	Ｐｙ	２．９０ｋＮ
	おもり側	Ｐｘ	７．００ｋＮ
	一般階	Ｐｙ	３．５０ｋＮ
	おもり側	Ｐｘ	９．９０ｋＮ
	最上階	Ｐｙ	６．４０ｋＮ

上記　荷重による柱及び梁のたわみは５mm以下となるよう選定下さい。

鉄骨部材記号表　（建築工事）		
部材記号	部材用途	部材サイズ
EP17	レール支持柱	H-175x175x7.5x11
EP15	レール支持柱	H-150x150x7x10
EP12	レール支持柱	H-125x125x6.5x9
EL90	三方枠取付材	L-90x90x6
EL65B	バックアングル取付材	L-65x65x6
EL10S	敷居取付材	L-100x100x10
EHST9	吊元（荷重9.8kN用）	t12（φ75穴付）
EB15T-2	トロリービーム（荷重9.8kN）	H-150x150x7x10
EB15T-1	トロリービーム（荷重19.6kN）	H-150x150x7x10

昇降路頂部付近に煙感知器用の
開口を施工願います。（建築工事）
※取付位置ご検討願います。

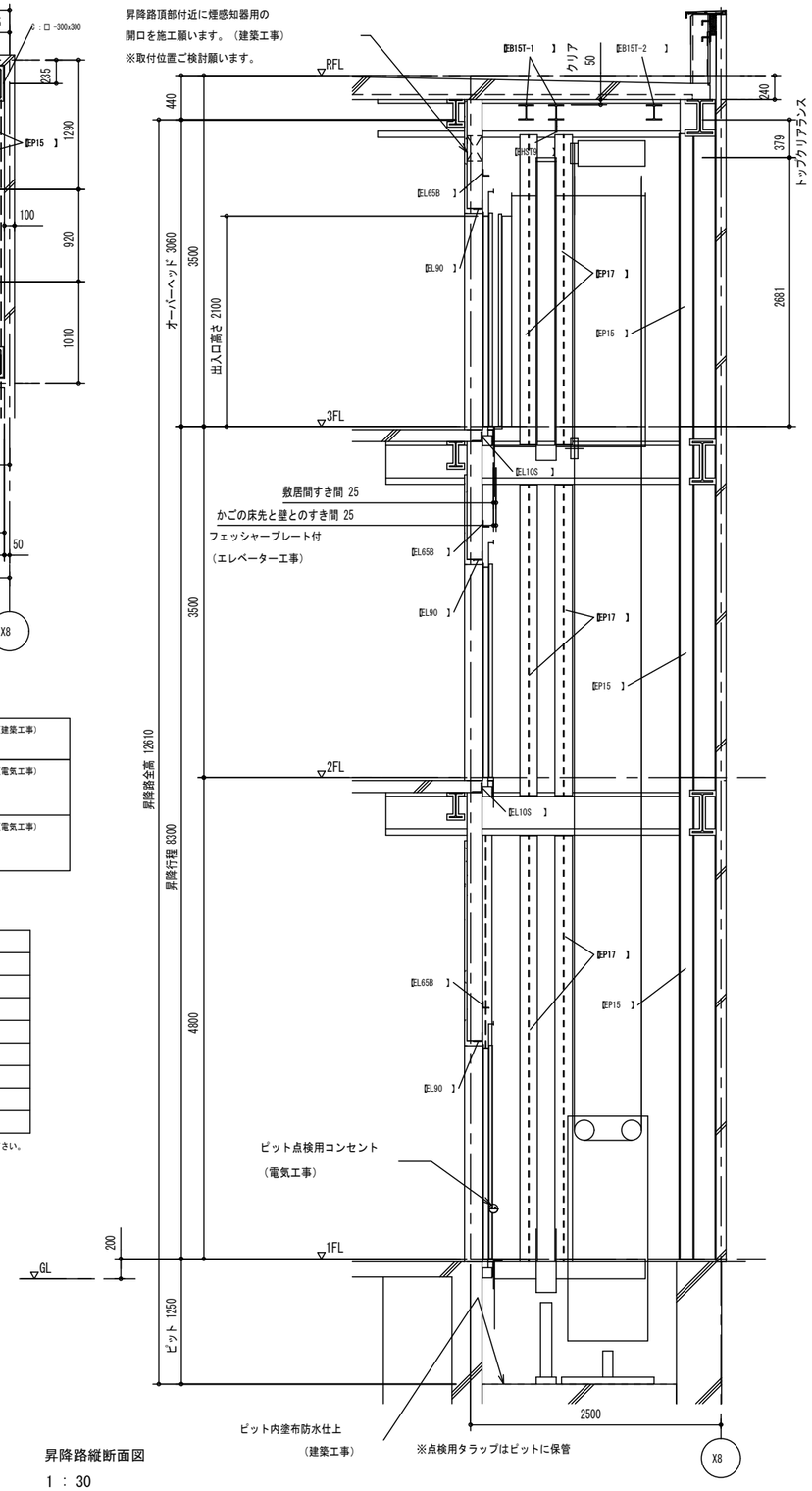

昇降路縦断面図

１：30

煙感知器詳細

施錠装置付点検扉
1.5mm　以上の鋼板製（電気工事）
リミットスイッチ付（エレベーター工事）

昇降路頂部に煙感知器を設置する場合は
外部に引き出した状態で点検可能な構造
とする。
屋外の場合は、防水形点検扉とする。

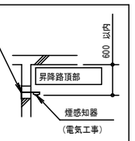

点検ボックスは下記エレベーター昇降路専用品として下さい。

・ホーチキ　(KUS-1C　(Ｗ))
・能美防災　(FXS JO01A-HU　)
・ニッタン　(NID-T-G　)
・パナソニック　(BV95351+BV95381H　)

製品の型番は、仕様変更などで変更・廃止されている場合があります

吊元フック詳細

吊元フック荷重：　9.8kN

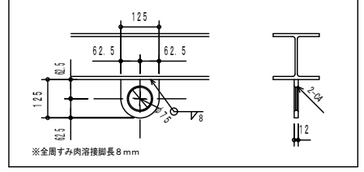

※全周すみ肉溶接脚長８mm

Ｎｏ．１		
ピット反力		７９．７０ｋＮ
ピット衝撃荷重	かご側	６８．９０ｋＮ
	Ｃ／Ｗ側	５３．１０ｋＮ

徳島県県土整備部営繕課	●工事名　第２三好寮・三好市地域利便性施設 （仮称）新築工事のうち建築工事	●図面番号 A-112	１級建築士事務所　徳島県知事登録第11050号 株式会社　宮建築設計 徳島市福島１丁目５番６号 TEL　(088)－625－5505（代） 管理建築士　清水　康代　１級333707
	●図面名　エレベーター詳細図２（参考図）	●縮尺　A1:1/30 A3:1/60	

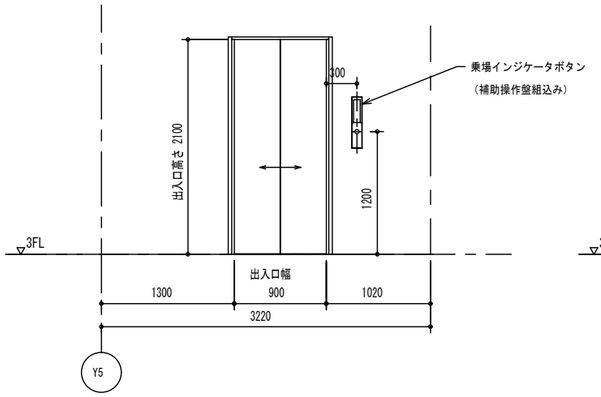

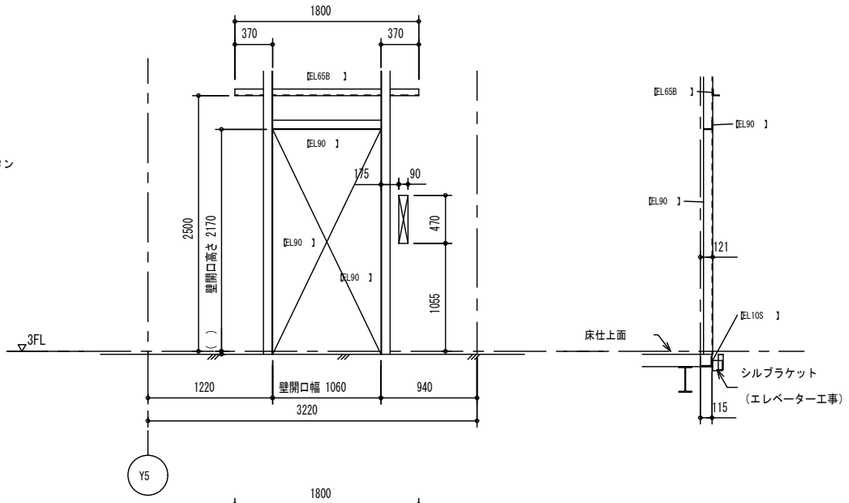

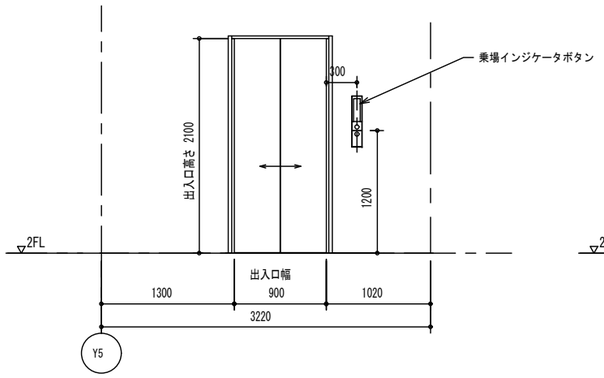

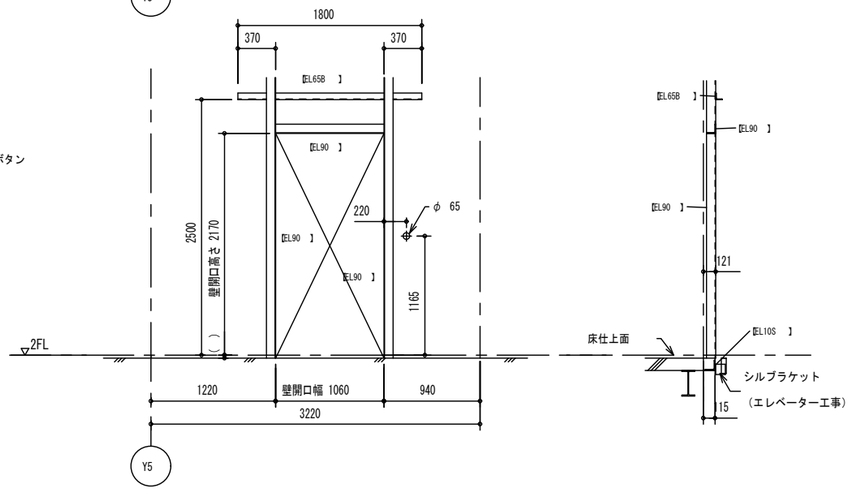

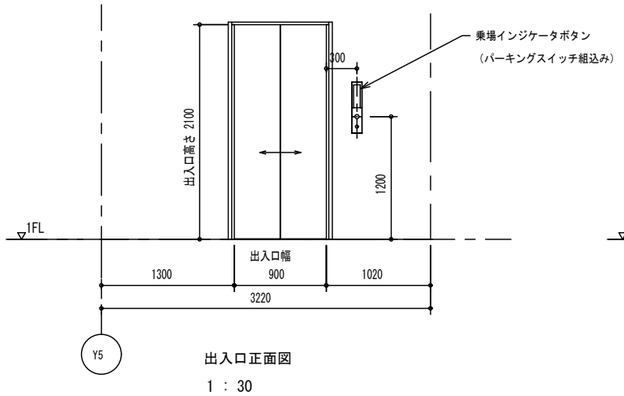

出入口正面図

1 ： 30

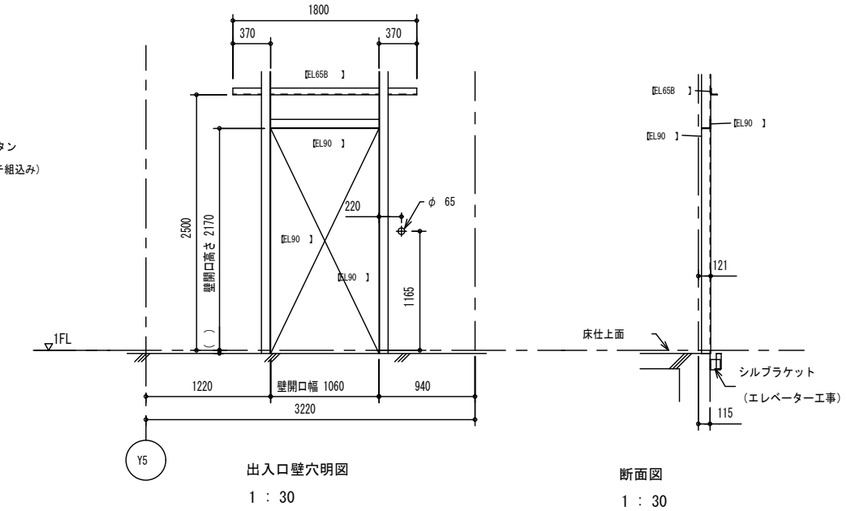

出入口壁穴明図

1 ： 30

断面図

1 ： 30

鉄骨部材記号表　（建築工事）

部材記号	部材用途	部材サイズ
EP17	レール支持柱	H-175x175x7.5x11
EP15	レール支持柱	H-150x150x7x10
EP12	レール支持柱	H-125x125x6.5x9
EL90	三方枠取付材	L-90x90x6
EL65B	バックアングル取付材	L-65x65x6
EL10S	敷居取付材	L-100x100x10
EHST9	吊元（荷重9.8kN用）	t12（φ75穴付）
EB15T-2	トロリービーム（荷重9.8kN）	H-150x150x7x10
EB15T-1	トロリービーム（荷重19.6kN）	H-150x150x7x10

徳島県県土整備部営繕課	●工事名　第２三好寮・三好市地域利便性施設（仮称） 新築工事のうち建築工事	●図面番号 A-113	１級建築士事務所　徳島県知事登録第11050号 株式会社　宮建築設計 徳島市福島１丁目５番６号 TEL　(088) －625－5505（代） 管理建築士　清水　康代　１級333707
	●図面名　エレベーター詳細図３（参考図）	●縮尺　A1:1/30 A3:1/60	

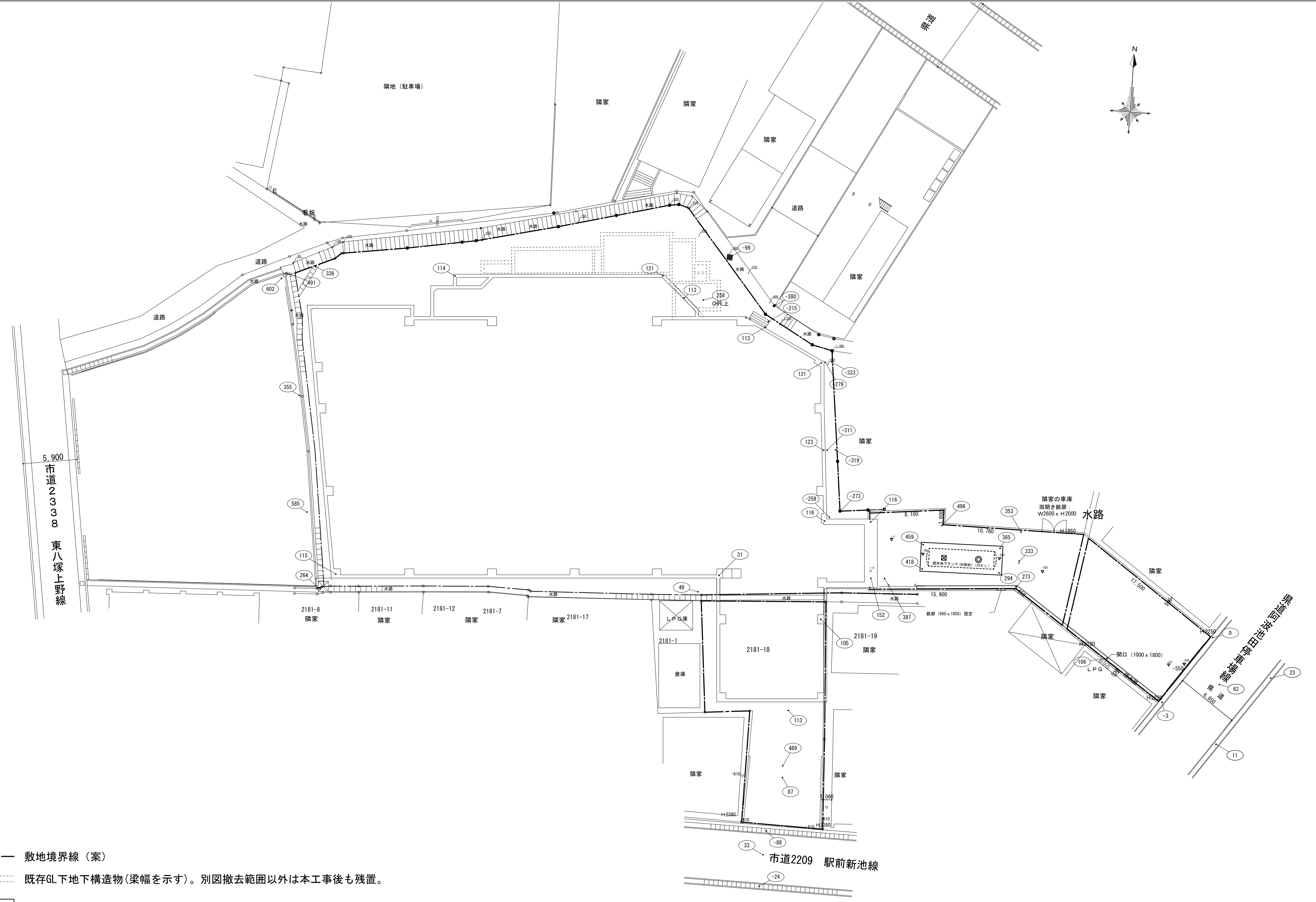

【凡　例】

—‐—‐— 敷地境界線（案）

┄┄┄┄ 既存GL下地下構造物(梁幅を示す)。別図撤去範囲以外は本工事後も残置。

[ ] 既存地下タンク(内部砂)（20ＫＬ）を示す。本工事後も既存残置。

配置図　1/200

徳島県県土整備部営繕課	●工事名 第２三好寮・三好市地域利便性施設（仮称）新築工事のうち建築工事	●図面番号 A-114	１級建築士事務所　徳島県知事登録第11050号 株式会社　宮 建 築 設 計 徳島市福島１丁目５番６号 TEL　(088) −625−5505（代）
	●図面名 現況配置図	●縮尺 A1:1/200 A3:1/400	管理建築士　清水　康代　１級333707

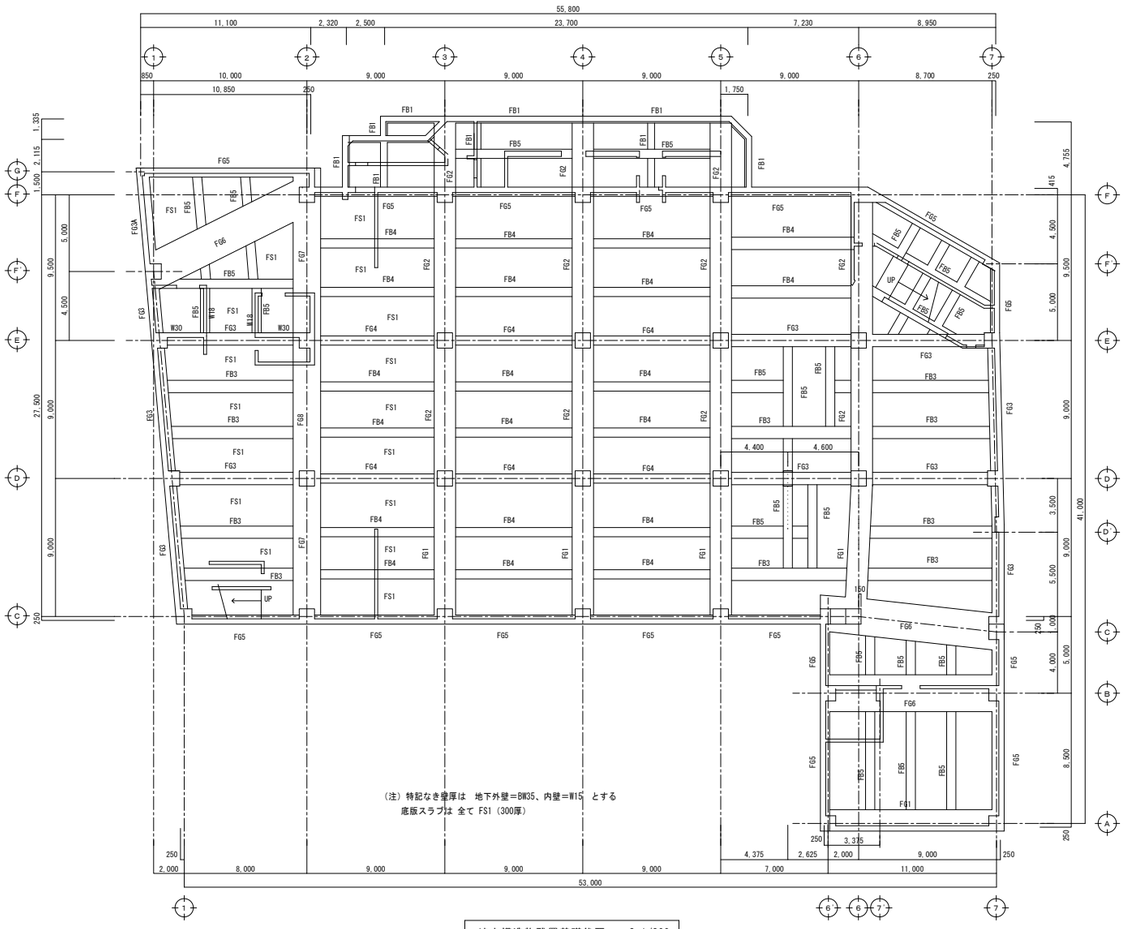

地中構造物残置基礎伏図　S=1/200

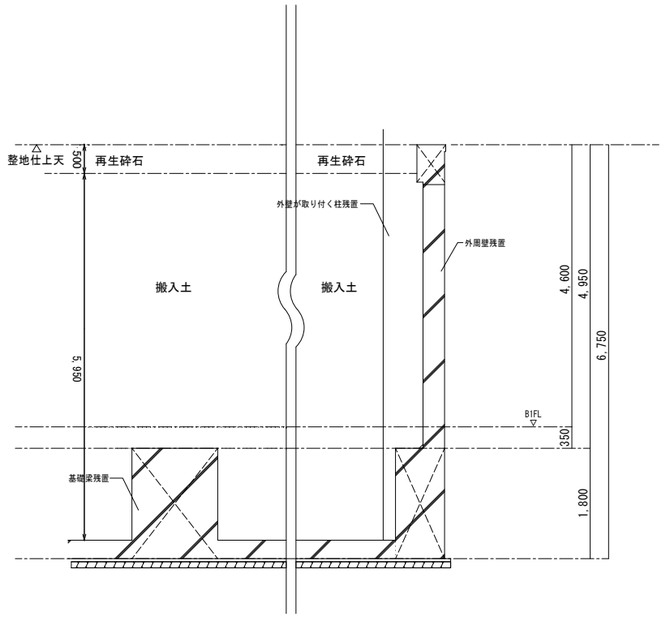

地中部分解体時埋め戻し済範囲詳細図
S=1/50

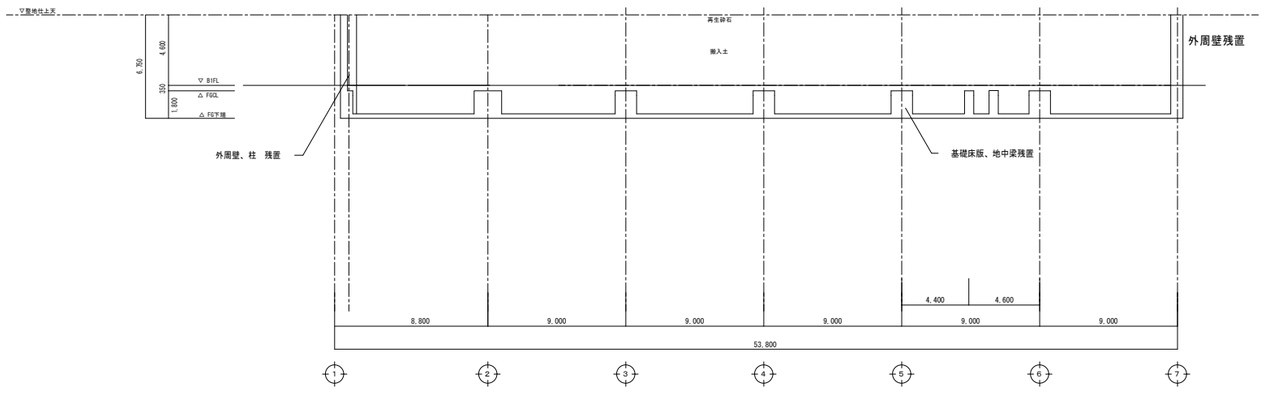

地中構造物残置断面図　S=1/200

※現場存置部分 徳島県県土整備部営繕課	●工事名 第２三好寮・三好市地域利便性施設 （仮称）新築工事のうち建築工事	●図面番号 A-115	１級建築士事務所　徳島県知事登録第11050号 株式会社　宮建築設計 徳島市福島１丁目５番６号 TEL　(088) －625－5505（代） 管理建築士　清水　康代　１級333707
	●図面名 現況地中構造物図１	●縮尺 A1:図示 A3:図示	

残置地中柱リスト　1/100

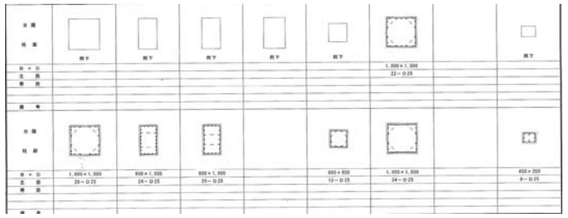

残置地中基礎梁リスト　1/100

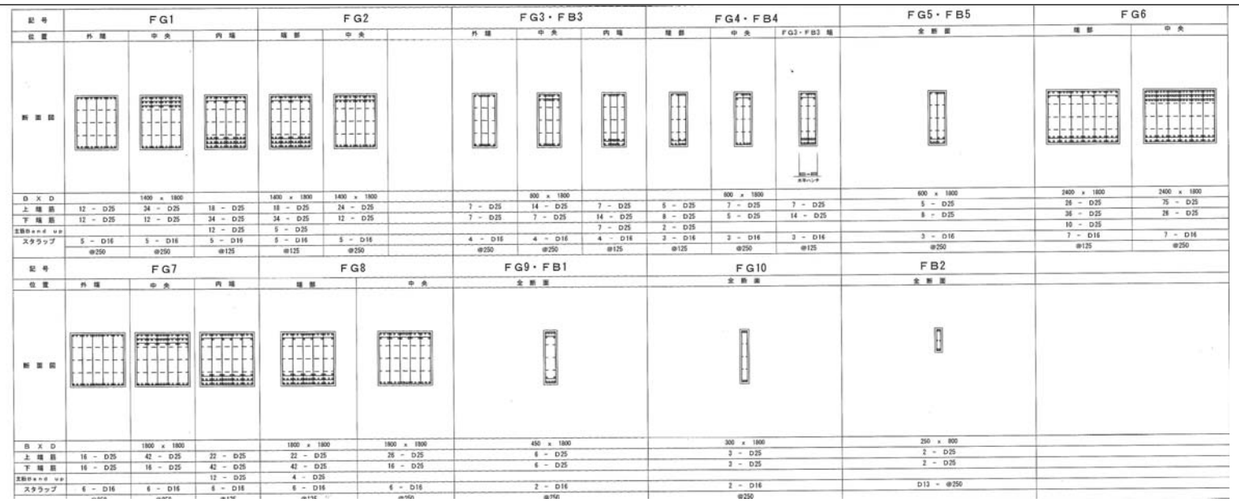

残置地中基礎梁リスト　1/50

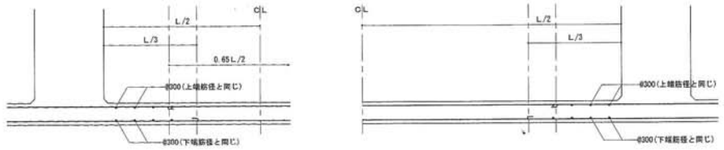

注　記　(特記なき限り下記とする)

1. 基礎梁上端レベルは、基準BIFL-200（大梁・小梁共）で同面とする。
2. 腰筋　5-D16　余長筋　3-D16　※900
3. 主筋の引出し※　の角度は、90°とする。
4. スラブ配筋は、下図による。タテ筋の割付寸法は単位とする。

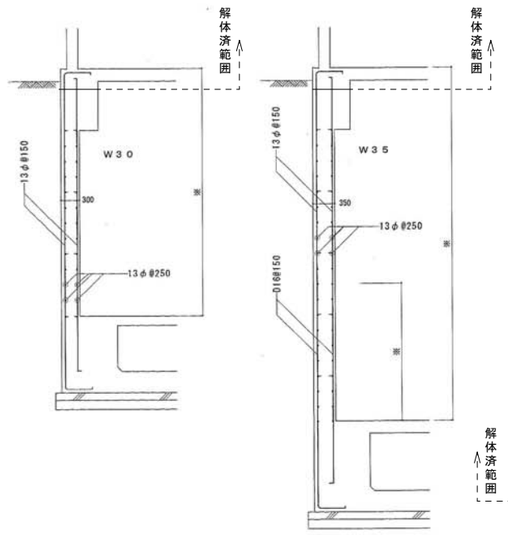

	ハンチ	POS	短辺方向 端部	短辺方向 中央	長辺方向 端部	長辺方向 中央	t
FG1	上		D16-@300	D16-@150	D16-@300	D16-@300	300
	下		D16-@150	D16-@300	D16-@300	D16-@600	
FS2	上		D16-@300	D16-@150	D16-@300	D16-@150	
	下		D16-@150	D16-@300	D16-@150	D16-@300	
FS3	上		D16-@300	D16-@150	D16-@300	D16-@300	350
	下		D19-@150	D19-@300	D19-@300	D19-@600	
FS4	上		D16-@300	D16-@150	D16-@300	D16-@150	
	下		D19-@150	D19-@300	D19-@150	D19-@300	
FS5	上						
	下						
FS6	上						
	下						
FS7	上						
	下						
FS8	上						
	下						

備　考

1)　耐水板ハンチ
ハンチ欄に○印の記号のある場合は、底盤周辺に
下記のハンチを廻らすものとする。

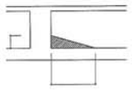

地下外壁配筋図　1:50

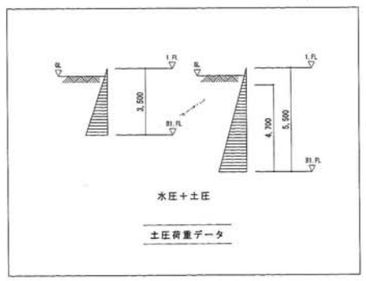

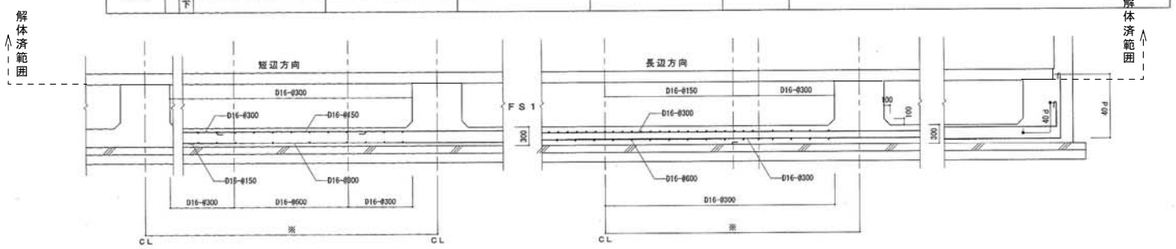

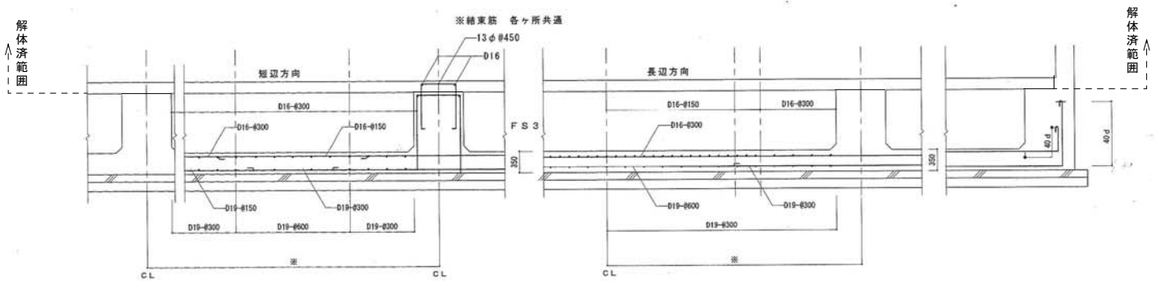

徳島県県土整備部営繕課	●工事名　第２三好寮・三好市地域利便性施設（仮称）新築工事のうち建築工事	●図面番号　A-116	１級建築士事務所　徳島県知事登録第11050号 株式会社　宮建築設計 徳島市福島１丁目５番６号 TEL　(088)－625－5505（代） 管理建築士　清水　康代　１級333707
	●図面名　現況地中構造物図２	●縮尺　A1:図示　A3:図示	

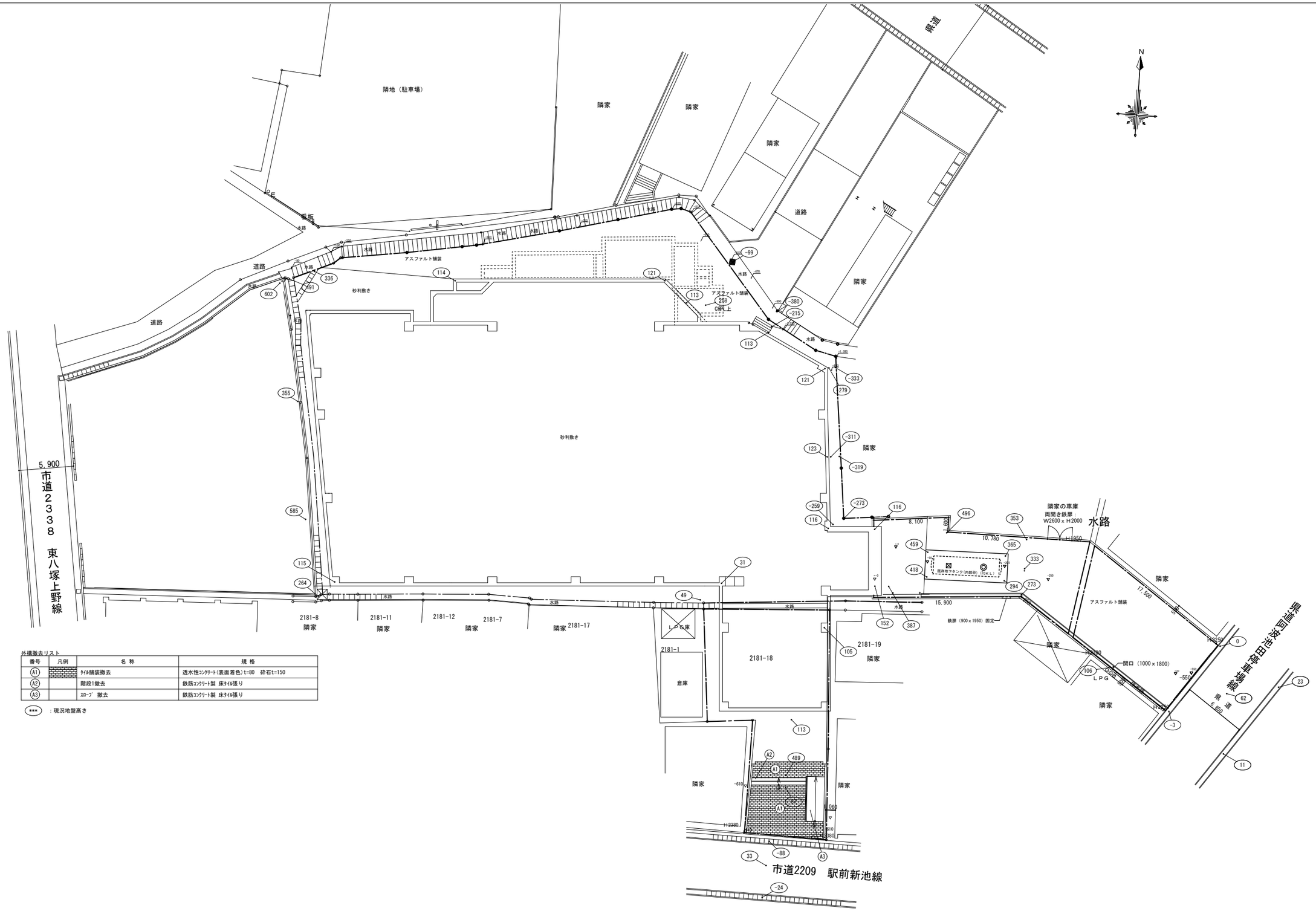

外構配置図（撤去）　1/200

徳島県県土整備部営繕課	●工事名　第２三好寮・三好市地域利便性施設（仮称）新築工事のうち建築工事	●図面番号　A-117	１級建築士事務所　徳島県知事登録第11050号 株式会社　宮建築設計 徳島市福島１丁目５番６号 TEL　（088）－625－5505（代） 管理建築士　清水　康代　１級333707
	●図面名　外構配置図(撤去)	●縮尺　A1:1/200　A3:1/400	

A1 アスファルト舗装 撤去 1/10

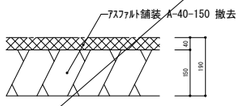

A2 アスファルト舗装 撤去 1/10

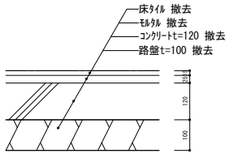

C1 階段1 撤去 C2 スロープ 撤去 1/30

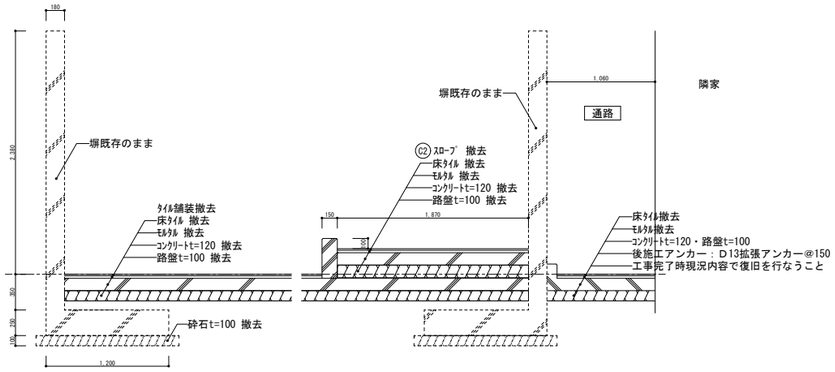

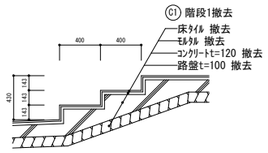

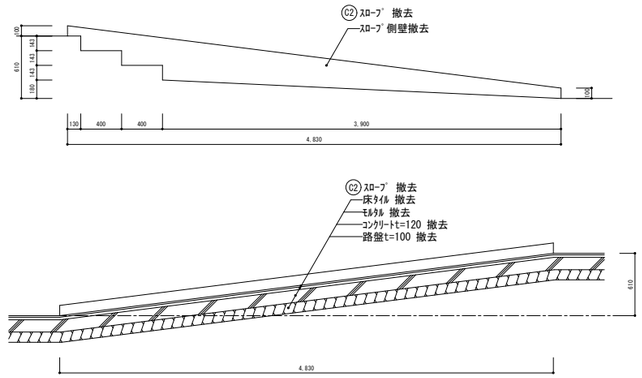

C4 地下ﾀﾝｸｺﾝｸﾘｰﾄ(20KL)天板 撤去 1/30

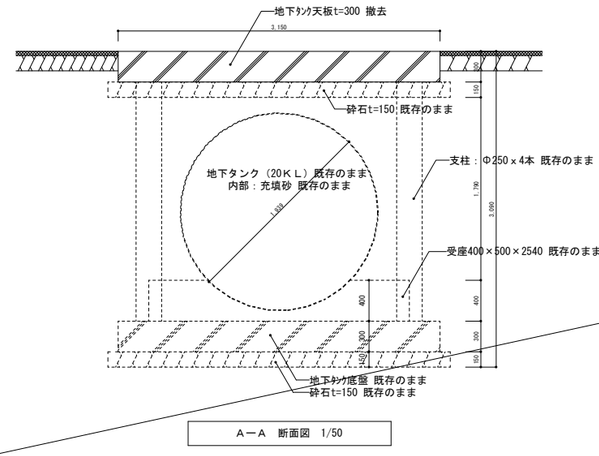

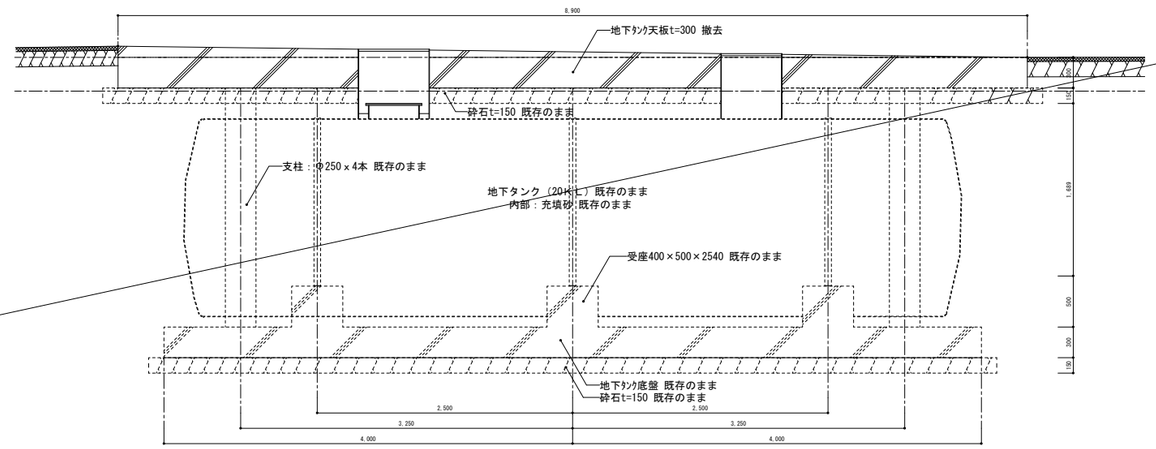

C3 階段2 撤去

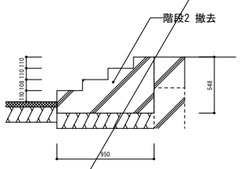

C5 仮設排水管 撤去

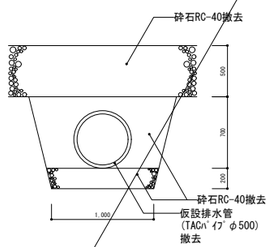

C6 側溝 撤去

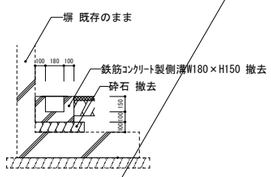

徳島県県土整備部営繕課	●工事名 第２三好森・三好市地域利便性施設（仮称）新築工事のうち建築工事	●図面番号 A-118	１級建築士事務所 徳島県知事登録第11050号 株式会社 宮建築設計 徳島市福島１丁目５番６号 TEL （088）－625－5505（代） 管理建築士 清水 康代 １級333707
	●図面名 外構詳細図(撤去)	●縮尺 A1:図示 A3:図示	

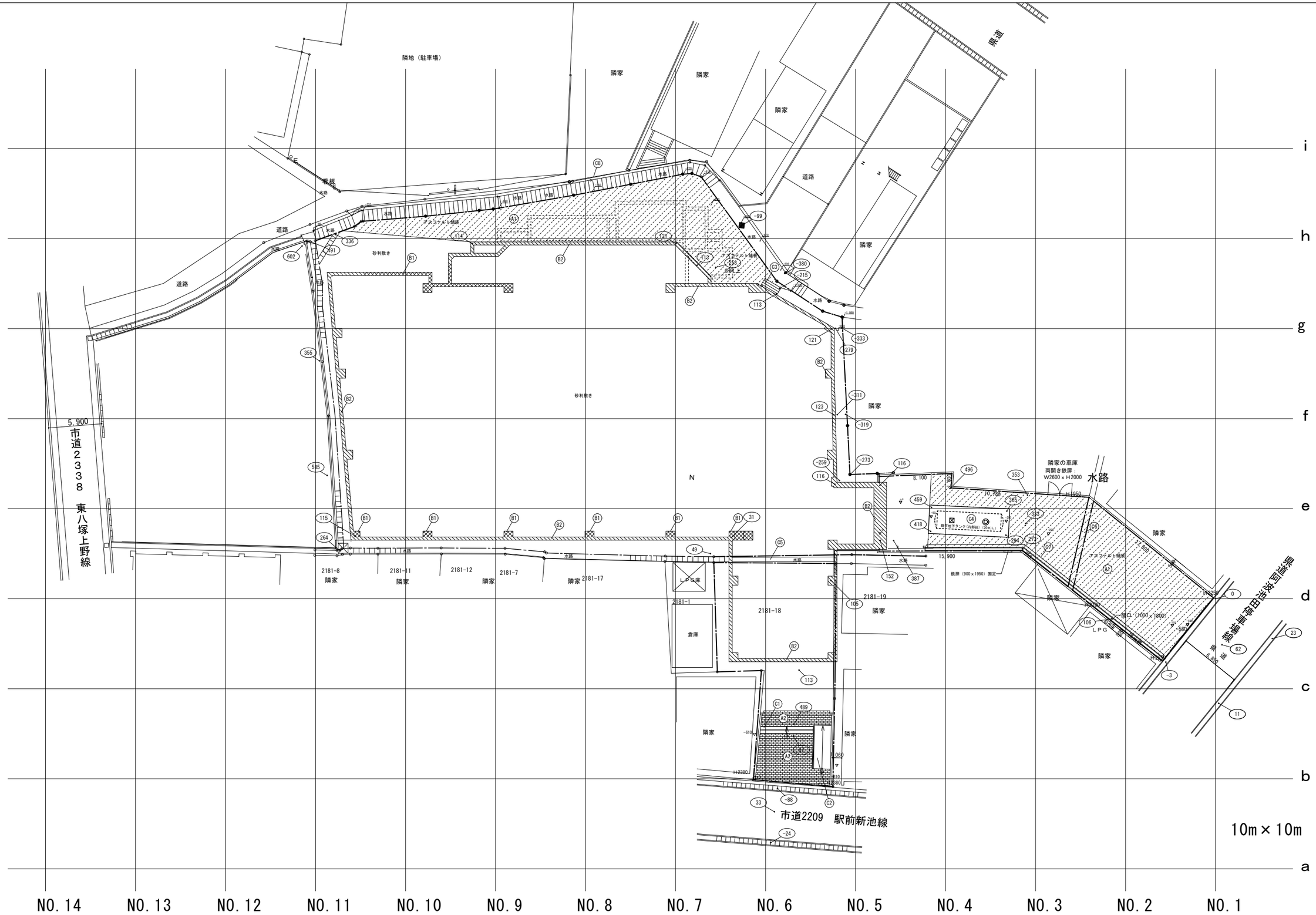

徳島県県土整備部営繕課	●工事名　第２三好寮・三好市地域利便性施設（仮称）新築工事のうち建築工事	●図面番号　A-119	１級建築士事務所　徳島県知事登録第11050号 株式会社　宮建築設計 徳島市福島１丁目５番６号 TEL　（088）－625－5505（代） 管理建築士　清水　康代　１級333707
	●図面名　敷地レベル現況配置図	●縮尺　A1:1/200　A3:1/400	

V : 1/20
H : 1/200

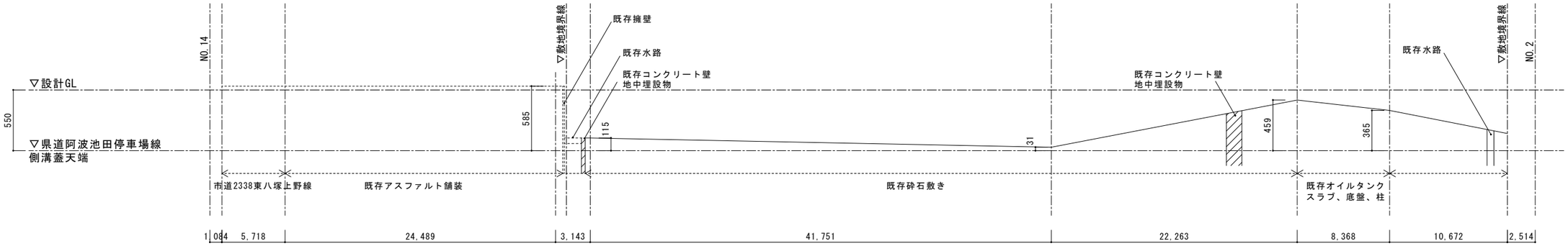

e 縦断図

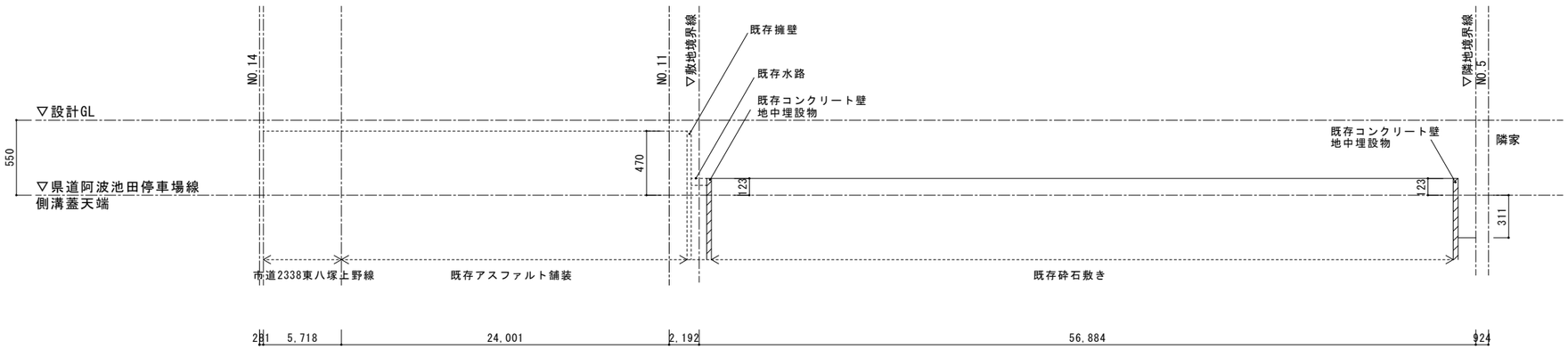

f 縦断図

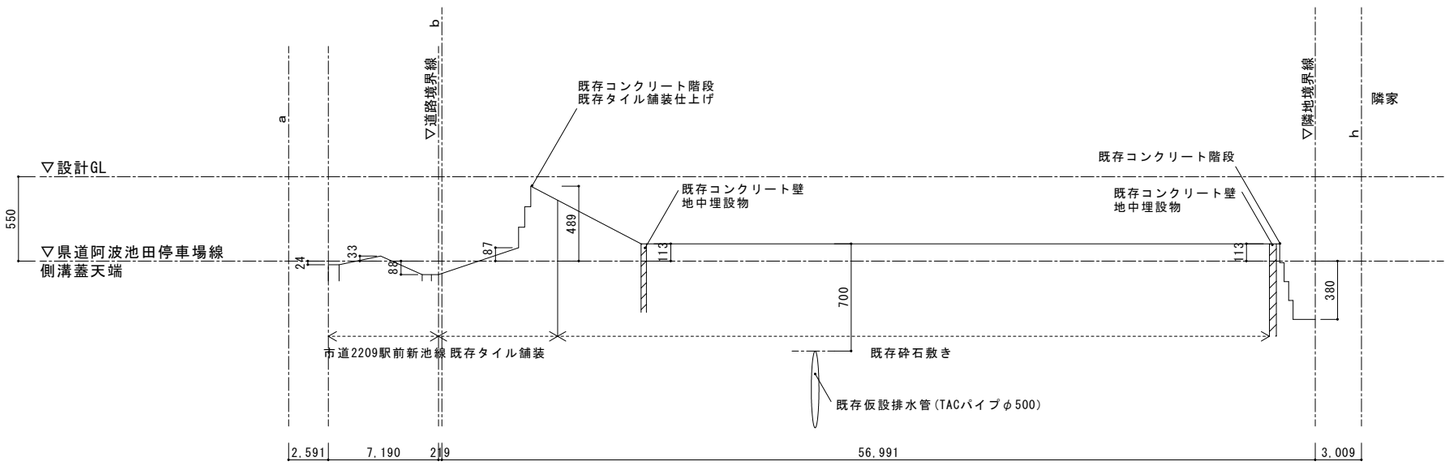

NO.6 横断図

	徳島県県土整備部営繕課	●工事名 第２三好寮・三好市地域利便性施設（仮称）新築工事のうち建築工事	●図面番号 A-120	１級建築士事務所 徳島県知事登録第11050号 株式会社 宮建築設計 徳島市福島１丁目５番６号 TEL （088）－625－5505（代） 管理建築士 清水 康代 １級333707
		●図面名 現況縦断図・横断図１	●縮尺 A1:1/20,1/200 A3:1/40,1/400	

V : 1/20
H : 1/200

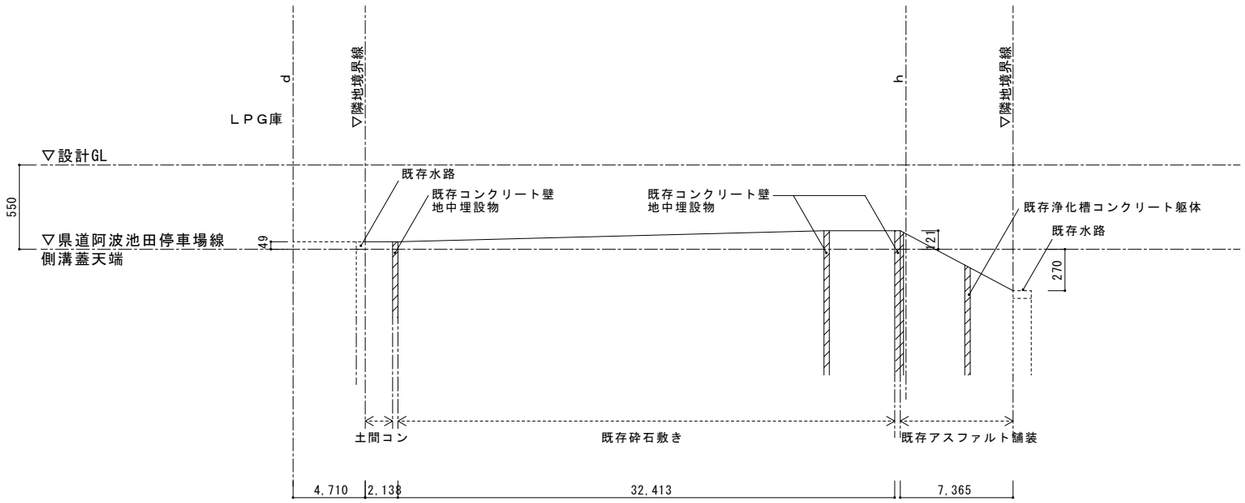

NO.7　横断図

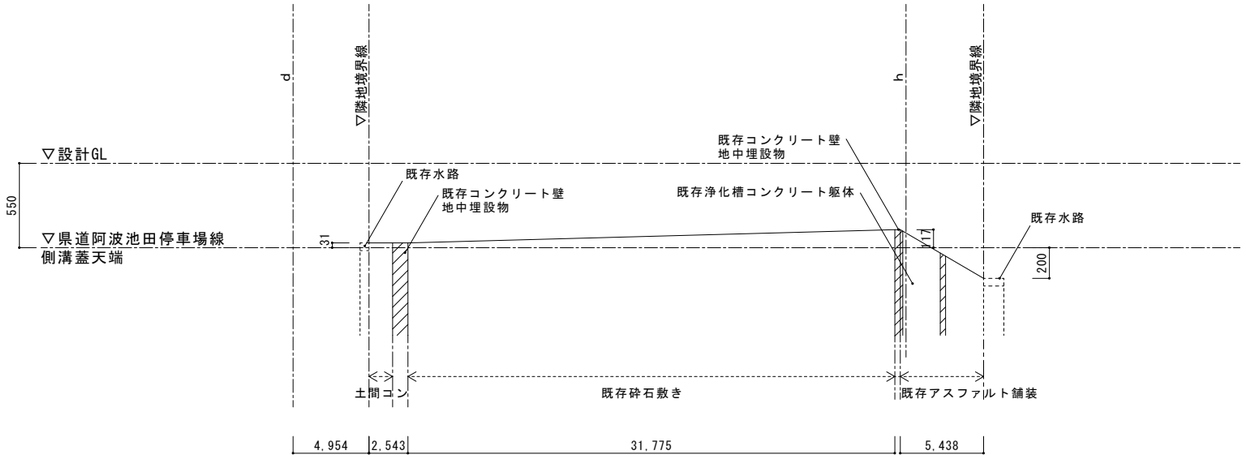

NO.8　横断図

	徳島県県土整備部営繕課	●工事名　第２三好察・三好市地域利便性施設 （仮称）新築工事のうち建築工事	●図面番号 A-121	１級建築士事務所　徳島県知事登録第11050号 株式会社　宮建築設計 徳島市福島１丁目５番６号 TEL　（088）－625－5505（代） 管理建築士　清水　康代　１級333707
		●図面名　現況縦断図・横断図２	●縮尺　A1:1/20,1/200 A3:1/40,1/400	

第２三好寮・三好市地域利便性施設（仮称）新築工事のうち建築工事

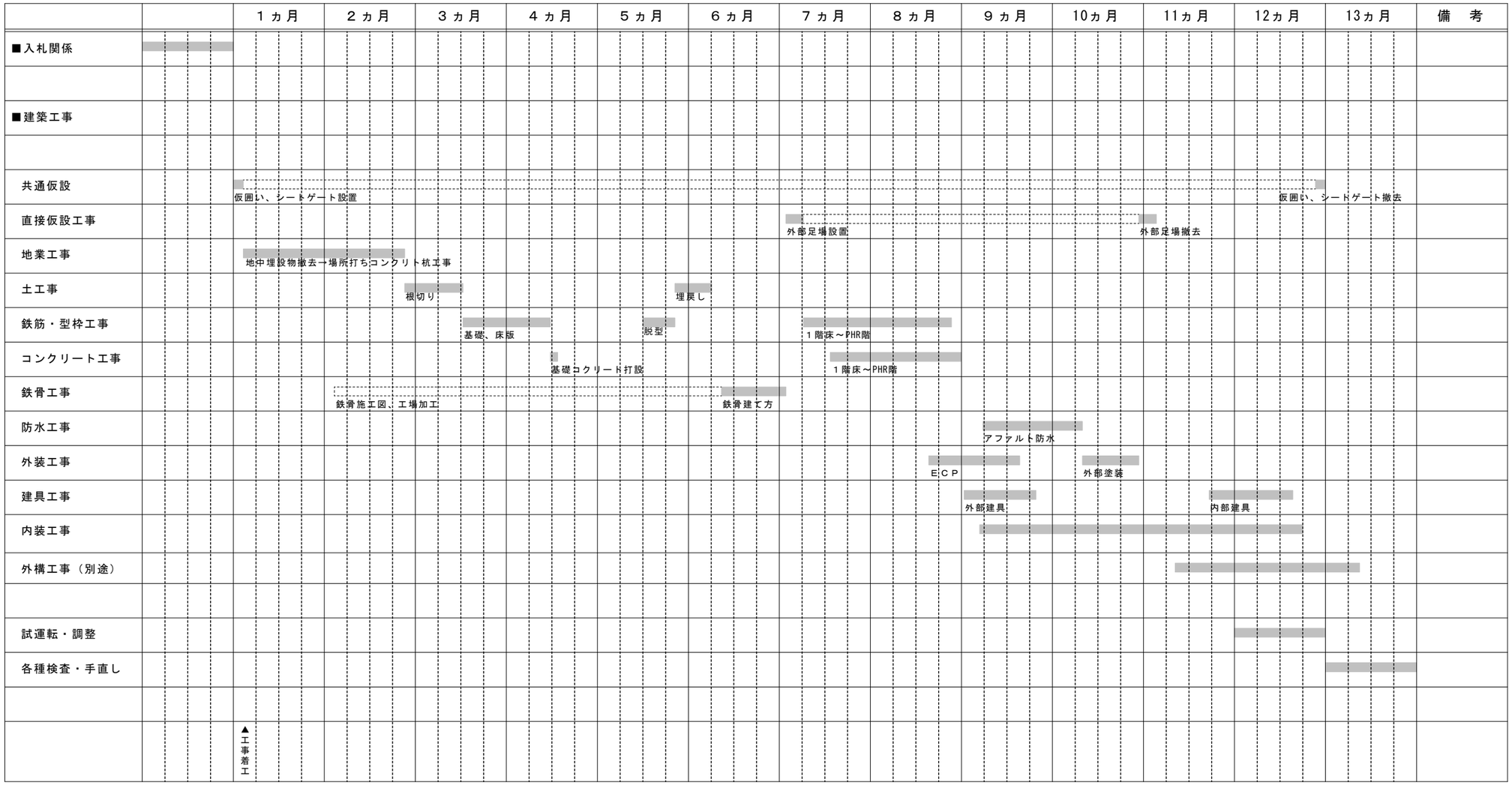

徳島県県土整備部営繕課	●工事名　第２三好寮・三好市地域利便性施設（仮称）新築工事のうち建築工事	●図面番号　A-122	１級建築士事務所　徳島県知事登録第11050号 株式会社　宮建築設計 徳島市福島１丁目５番６号 TEL　（088）－625－5505（代） 管理建築士　清水　康代　１級333707
	●図面名　参考工事工程表	●縮尺　A1:－/－　A3:－/－	